A/211 A/211/M A/211/MA

IT	**PISTOLA PER SABBIATURA**	Manuale d'Istruzione d'Uso e Manutenzione
PT	**PISTOLA PARA AREAÇÃO**	Manual de Instruções, Uso e Manutenção
NL	**ZANDSTRAALPISTOOL**	Handleiding voor gebruik en onderhoud
SV	**PISTOL FÖR BLÄSTRING**	Instruktionsbok för drift och underhåll
LT	**PISTOLETAS SMĖLIUI PŪSTI**	Naudojimo ir Priežiūros Instrukcija
DE	**SANDSTRAHLPISTOLE**	Benutzungs- und Wartungsanleitung
CZ	**PÍSKOVACÍ PISTOLE**	Návod k použití a údržbě
NO	**SANDBLÅSEPISTOL**	Håndbok for Bruk og Vedlikehold
FI	**HIEKKAPUHALLUSPISTOOLI**	Käyttö- ja huolto-ohje
SK	**PIŠTOĽ NA PIESKOVANIE**	Príručka na použitie a údržbu
EN	**SAND-BLASTING GUN**	Operation and Maintenance Manual
DA	**PISTOL TIL SANDBLÆSNING**	Vejledning til brug og vedligeholdelse
RUS	**ПЕСКОСТРУЙНЫЙ ПИСТОЛЕТ**	Руководство по эксплуатации и техническому обслуживанию
ET	**LIIVAPRITS**	Kasutus- ja hooldusjuhend
MT	**PISTOLA GĦAL SAND BLASTING**	**Istruzzjonijiet għall-Użu u għall-Manutenzjoni**
FR	**PISTOLET DE SABLAGE**	Manuel d'utilisation et d'entretien
EL	**ΠΙΣΤΟΛΙ ΑΜΜΟΒΟΛΗΣ**	Εγχειρίδιο Οδηγιών Χρήσης και Συντήρησης
RO	**PISTOL PENTRU SABLARE**	Manual de Instrucţiunii pentru Întrebuinţare şi Întreţinere
LV	**SMILŠU STRŪKLAS PISTOLE**	Izmantošanas un apkopes rokasgrāmata
ES	**PISTOLA ARENADORA**	Manual de Instrucciones de Uso y Mantenimiento
HU	**HOMOKFÚVÓ PISZTOLY**	Használati és Karbantartási Utasítás
PL	**PISTOLET DO PIASKOWANIA**	Instrukcje użytkowania i konserwacji
SL	**PIŠTOLA ZA PESKANJE**	Priročnik za uporabo in vzdrževanje

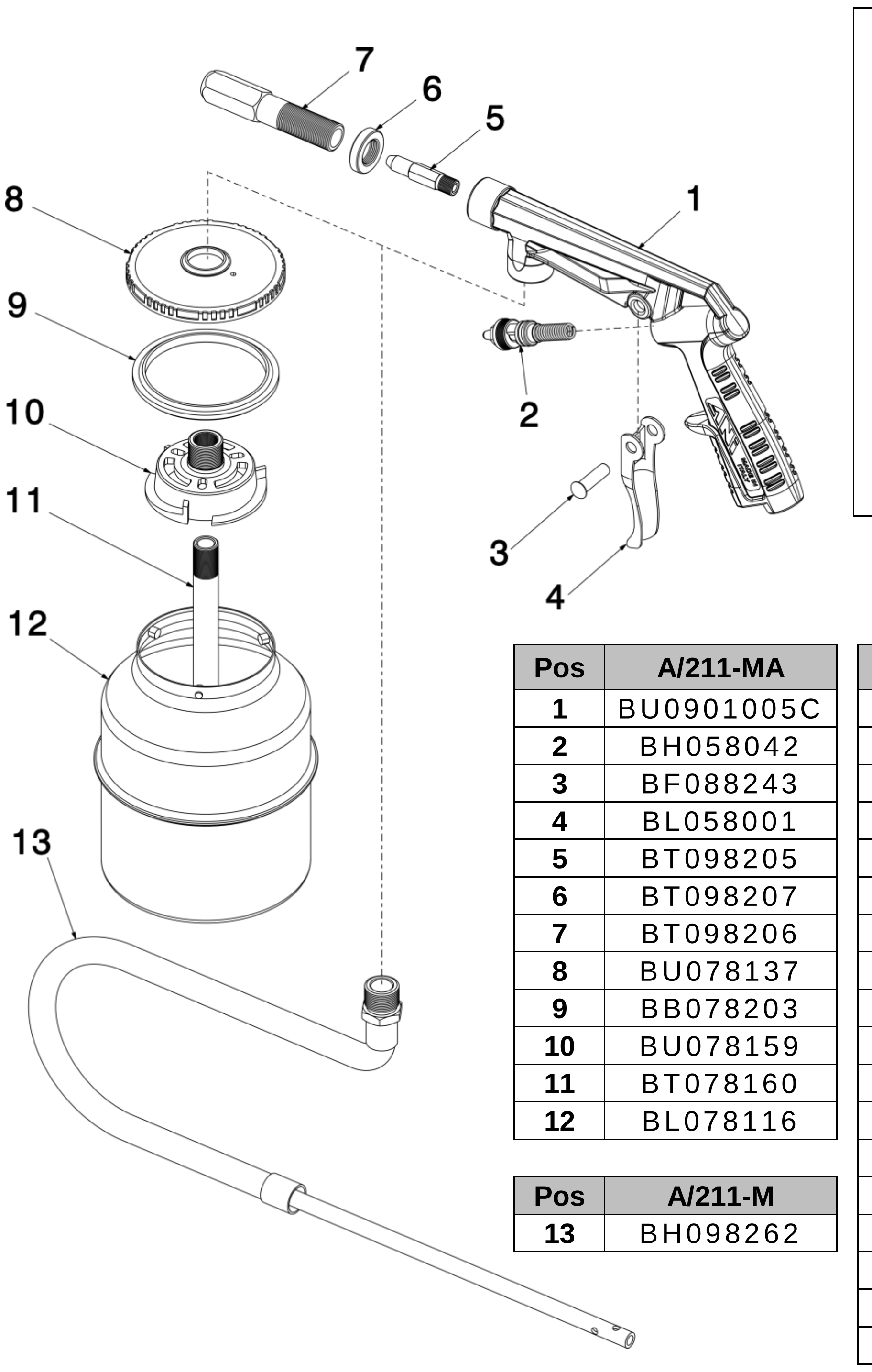

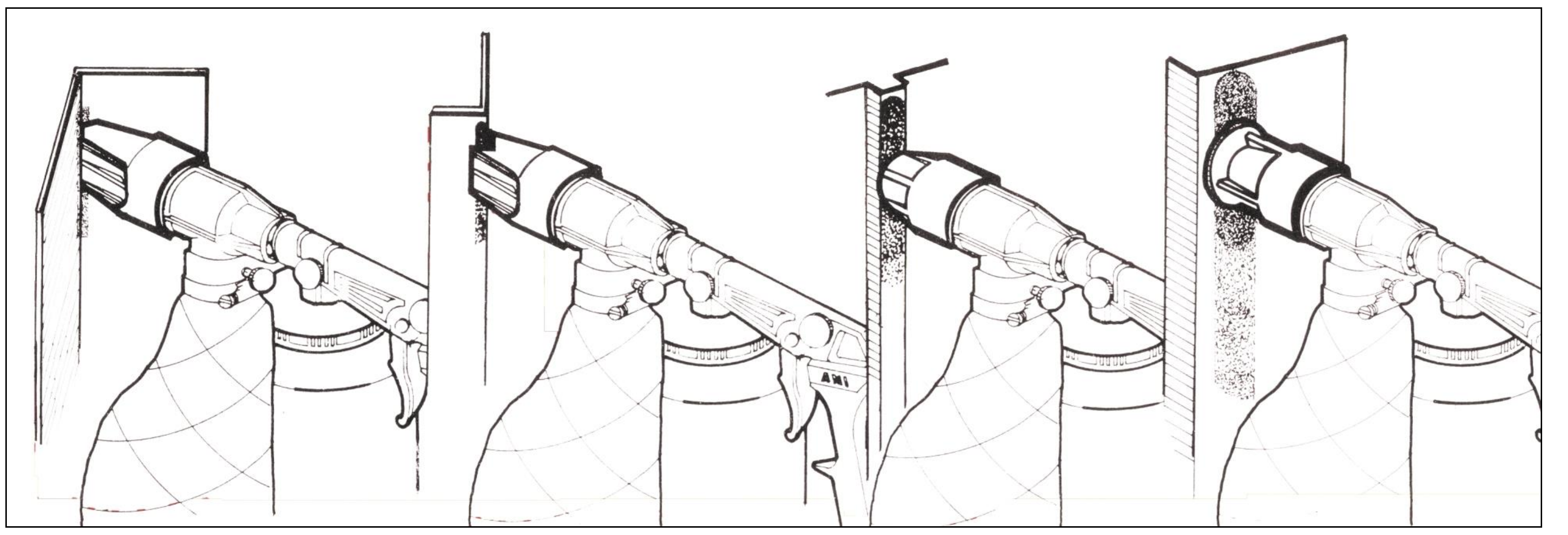

Pos	A/211-MA
1	BU0901005C
2	BH058042
3	BF088243
4	BL058001
5	BT098205
6	BT098207
7	BT098206
8	BU078137
9	BB078203
10	BU078159
11	BT078160
12	BL078116

Pos	A/211-M
13	BH098262

Pos	A/211
1	BU0901005C
2	BH058042
3	BF088243
4	BL058001
5	BT098008
6	BT098236
7	BH098234
8	BT098007
9	BU078137
10	BB078203
11	BU078159
12	BT078160
13	BL078116
14	BH098023
15	BE098233
16	BE098026
17	BE098027
18	BE098028

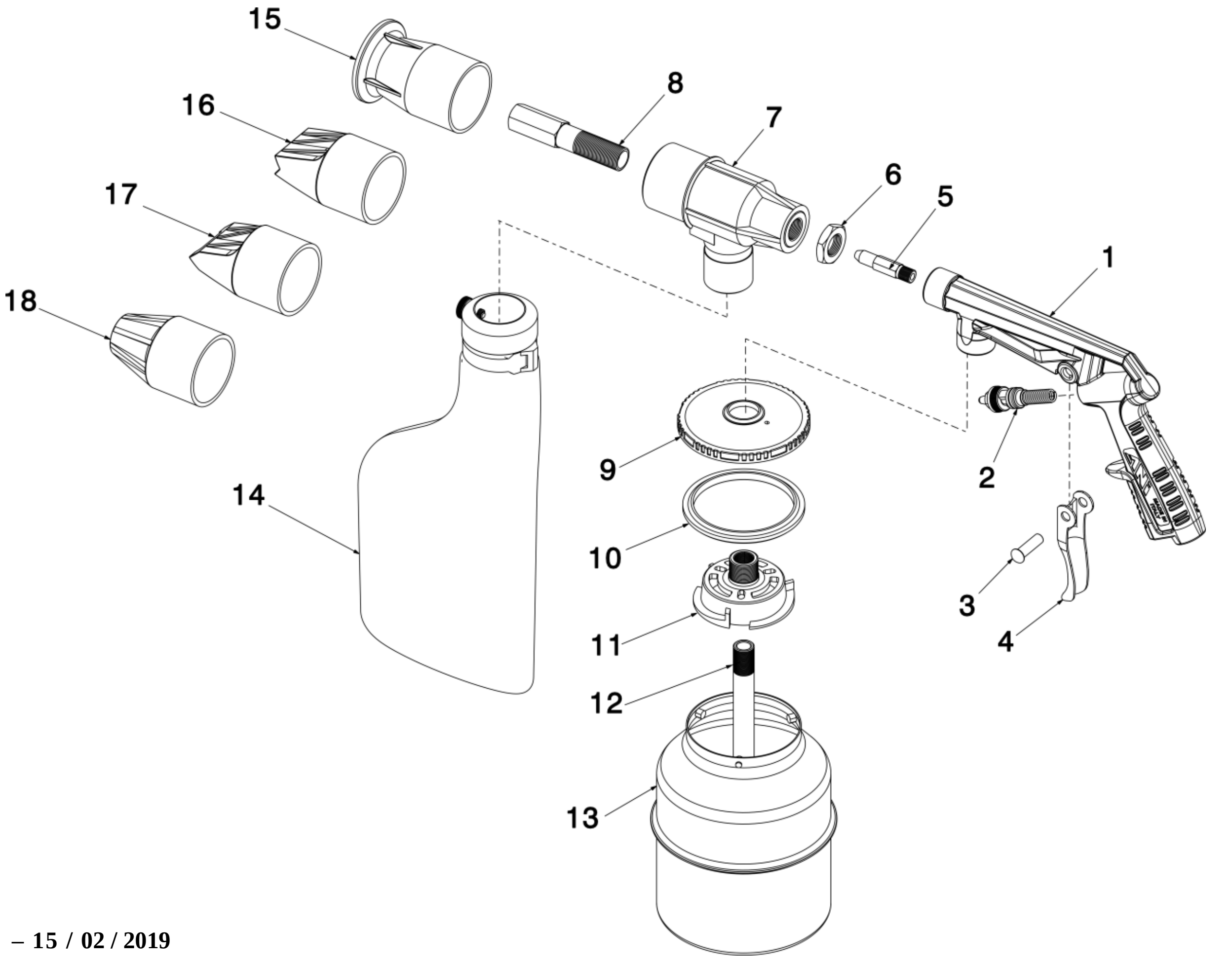

CODE BY0910034 ED. N°1 – 15 / 02 / 2019

DATI TECNICI - TECHNISCHE DATEN – TECHNICAL DATA - CARACTERISTIQUES TECHNIQUES - DATOS TECNICOS - DADOS TÉCNICOS - TECHNICKÉ ÚDAJE - TEKNISKE DATA - ΤΕΧΝΙΚΑ ΧΑΡΑΚΤΗΡΙΣΤΙΚΑ - MŰSZAKI ADATOK - TECHNISCHE GEGEVENS - TEKNISKE DATA ТЕХНИЧЕСКИЕ ДАННЫЕ - DATE TEHNICE - DANE TECHNICZNE – TEKNISKA DATA - TEKNISET TIEDOT - TEHNILISED ANDMED - TEHNISKIE DATI - TEHNIČNI PODATKI - TECHNINIAI DUOMENYS - TECHNICKÉ ÚDAJE - INFORMAZZJONI TEKNIKA

				A/211			A/221/M		A/211/MA
Pressione di lavoro				**da**			**a**		
Arbeitsdruck	Work pressure			von	from		bis	to	
Pression de service	Presión de trabajo			de	de		à	a	
Pressão de trabalho	Provozní tlak			de	od		a	do	
Arbejdstryk	Πίεση εργασίας		Bar	fra	από	2	til	έως	8
Működési nyomás	Bedrijfsdruk			től	van		ig	tot	
Arbeidstrykk	Рабочее давление			fra	от		til	до	
Presiune de funcþionare	Natężenie robocze		psi	de la	od	29	pînã la	do	116
Arbetstryck	Toimintapaine			från	mistä		till	mihin	
Töörõhk	Darba spiediens			alates	no		kuni	līdz	
Delovni tlak	Darbo slėgis			od	nuo		do	iki	
Pracovný tlak	Pressa			od	minn		do	sa	
Consumo d'aria				**da**			**a**		
Luftverbrauch	Air consumption			von	from		bis	to	
Consommation d'air	Consumo de aire			de	de		à	a	
Consumo de ar	Spotřeba vzduchu			de	od		a	do	
Luftforbrug	Κατανάλωση αέρα		l/min	fra	από	108	til	έως	309
Levegő felhasználás	Luchtverbruik			től	van		ig	tot	
Luftforbruk	Расход воздуха			fra	от		til	до	
Consum de aer	Zużycie powietrza		cfm	de la	od	3.82	pînã la	do	10.92
Luftförbrukning	Ilmankulutus			från	mistä		till	mihin	
Õhu kulu	Gaisa patēriņš			alates	no		kuni	līdz	
Uporaba zraka	Oro sunaudojimas			od	nuo		do	iki	
Spotreba vzduchu	Konsum ta' l-Arja			od	minn		do	sa	
Peso Netto									
Nettogewicht	Net Weight								
Poids net	Peso Neto								
Peso Líquido	Váha netto								
Nettovægt	Καθαρό βάρος		kg	0,932			0,809		0,769
Nettó súly	Nettogewicht								
Nettovekt	Вес Нетто								
Greutate Neto	Ciężar netto		lb	2.055			1.784		1,695
Nettovikt	Nettopaino								
Nettokaal	Neto svars								
Neto teža	Svoris Neto								
Hmotnosť Netto	Toqol								
Dimensioni		Abmessungen							
Dimensions	Dimensions	Dimensiones							
Dimensões	Rozměry	Mål	mm	345 x 200 x 110			255 x 140 x 25		255 x 190 x 110
Διαστάσεις	Méret	fmetingen							
Mål	Размеры	Dimensiuni							
Wymiary	Mått	Mitat	inch	13.58 x 7.87 x 4.33			10.04 x 5.51 x 0.98		10.04 x 7.48 x 4.33
Mõõdud	Gabarīti	Mere							
Išmatavimai	Rozmery	Dimensjoni							

MASSIMA PRESSIONE D'ESERCIZIO		
MAX. BETRIEBSDRUCK	**MAXIMUM WORKING PRESSURE**	
PRESSION DE SERVICE MAXIMALE	**MAXIMA PRESION DE FUNCIONAMIENTO NORMAL**	
PRESSÃO MÁXIMA DE FUNCIONAMENTO	**MAXIMÁLNÍ PROVOZNÍ TLAK**	
MAKSIMALE ARBEJDSTRYK	**ΜΕΓΙΣΤΗ ΠΙΕΣΗ ΕΡΓΑΣΙΑΣ**	**10 bar**
MŰKÖDÉSI MAXIMÁLIS NYOMÁS	**MAXIMALE BEDRIJFSDRUK**	
MAKS. ARBEIDSTRYKK	**МАКСИМАЛЬНОЕ РАБОЧЕЕ ДАВЛЕНИЕ**	
PRESIUNE MAXIMÃ DE FUNCÞIONARE	**MAKSYMALNE NATĘŻENIE EKSPLOATACYJNE**	**145 psi**
MAXIMALT DRIFTSTRYCK	**ENIMMÄISTOIMINTAPAINE**	
MAKSIMAALNE KASUTATAV RÕHK	**MAKSIMĀLAIS DARBA SPIEDIENS**	
MAKSIMALNI DELOVNI TLAK	**MAKSIMALUS EKSPLOATACIJOS SLĖGIS**	
MAXIMÁLNY PREVÁDZKOVÝ TLAK	**PRESSA MASSIMA**	

N.B. : Massimo livello di rumorosità:-		
N.B. : Schallpegel max.:	**N.B. : Maximum operating noise level:**	
Nota : Niveau de bruit maximum :	**N.B. : Máximo nivel de ruido:**	
N.B. : Nível máximo de emissão sonora:	**POZN. : Maximální hladina hluku:**	
N.B. Maksimale støjniveau :	**ΣΗΜΕΙΩΣΗ: Μέγιστη στάθμη θορύβου:**	
Jól jegyezze meg:	**N.B.: Max. geluidsniveau:**	**< 79 dba**
N.B. : Maks. støynivå:	**ПРИМЕЧАНИЕ: Максимальный шумовой уровень:**	
N.B. : Nivel maxim de zgomot :	**N.B.: Maksymalny poziom głośności:**	
OBS: Maximal bullernivå:	**Huomio: Max. melutaso:**	
N.B.: Maksimaalne müratase:	**PIEZĪME: Maksimāls trokšņa līmenis:**	
Pripomba: Maksimalna stopnja hrupa:	**PASTABA. Maksimalus triukšmo lygis:**	
N.B. : Maximálna hladina hluku:	**N.B. : L-g[ola livell ta' [oss :**	

DICHIARAZIONE DI CONFORMITA' – KONFORMITÄTSERKLÄRUNG - DECLARATION OF CONFORMITY- DECLARATION DE CONFORMITÉ DECLARACION DE CONFORMIDAD - DECLARAÇÃO CE DE CONFORMIDADE - PROHLÁŠENÍ O KONFORMITĚ VÝROBKU OVERENSSTEMMELSESERKLÆRING - ΔΗΛΩΣΗ ΣΥΜΜΟΡΦΩΣΗΣ - SZABVÁNYAZONOSSÁGI NYILATKOZAT – CONFORMITEITSVERKLARING KONFORMITETSERKLÆRING - ЗАЯВЛЕНИЕ О СООТВЕТСТВИИ - DECLARAŢIE DE CONFROMITATE CE - DEKLARACJA ZGODNOŚCI INTYG OM LAGÖVERENSSTÄMMELSE- - VAATIMUSTENMUKAISUUSVAKUUTUS -VASTAVUSDEKLARATSIOON - ATBILSTĪBAS DEKLARĀCIJA IZJAVA O SKLADNOSTI - ATITIKTIES DEKLARACIJA - VYHLÁSENIE O ZHODE - DIKJARAZZJONI TA' QBIL

La sottoscritta società - Die unterzeichnete Firma - The undersigned firm - La société soussignée - La sociedad abajo firmante - A abaixo-assinada sociedade - Níže podepsaná firma - Undertegnede selskab - Η υπογεγραμμένη εταιρεία - Az alulírott társaság – Ondergetekende - Selskapet - Нижеуказанная фирма - Subsemnata societate - Niżej podpisana spółka - Undertecknade företag - Allekirjoittanut yhtiö - Vastutav firma - Apakšā norādītais uzņēmums - Podpisano podjetje - Žemiau pasirašiusi bendrovė - Dolupodpísaná spoločnosť - Id-ditta hawn ta[t imsemmija :

	Officine Meccaniche A.N.I. S.p.a. **Via Arzignano 190 – 36072 – Chiampo (VI) - ITALY**	**IT**	**DICHIARA SOTTO LA SUA ESCLUSIVA RESPONSABILITA' CHE IL PRODOTTO: Pistola per sabbiatura Mod. A/211** è conforme alle disposizioni della Direttiva Macchine (DIRETTIVA 2006/42/CE). Il modello della presente dichiarazione è conforme a quanto previsto nella norma EN 45014.
DE	**ERKLÄRT UNTER IHRER ALLEINIGEN VERANTWORTUNG, DAß DAS PRODUKT: Sandstrahlpistole Modell A/211** der Maschinendirektive (DIREKTIVE 2006/42/EWG). Das Modell der vorliegenden Erklärung entspricht den Vorschriften der Normen EN 45014	**EN**	**HEREBY DECLARES ON ITS OWN RESPONSABILITY THAT THE PRODUCT: Sand-blasting gun Mod. A/211** conforms to the regulations laid down in the EEC Directive regulating the construction of Machinery (DIRECTIVE 2006/42/EC). The format of this declaration conforms with regulation EN 45014.
FR	**DECLARE SOUS SA RESPONSABILITE EXCLUSIVE QUE LE PRODUIT: Pistolet de sablage Mod. A/211** est conforme aux dispositions de la Directive des Machines (DIRECTIVE 2006/42/CE). Le modèle de cette déclaration est conforme dans la mesure où il est prévu dans la Norme EN 45014	**ES**	**DECLARA BAJO SU EXCLUSIVA RESPONSABILIDAD QUE EL PRODUCTO: Pistola arenadora Mod. A/211** es conforme a las disposiciones de la Directiva Máquinas (DIRECTIVA 2006/42/CE). El modelo de la presente declaración es conforme a lo previsto en la Norma EN 45014.
PT	**DECLARA SOB A SUA EXCLUSIVA RESPONSABILIDADE QUE O PRODUTO: Pistola para areação Mod. A/211** está em conformidade com as disposições da Directiva de Máquinas (DIRECTIVA 2006/42/CE). O modelo da presente declaração está em conformidade com o quanto previsto pela Norma EN 45014.	**CZ**	**PROHLAŠUJE NA VLASTNÍ ZODPOVĚDNOST, ŽE VÝROBEK : Pískovací pistole typ A/211** odpovídá předpisům Směrnice o strojním zařízení (SMĚRNICE 2006/42/EHS). Model tohoto prohlášení odpovídá normě EN 45014.
DA	**Erklærer helt under eget ansvar at produktet: Pistol til sandblæsning Mod. A/211** stemmer overens med bestemmelserne i direktivet Maskiner (DIRETTIVA 2006/42/ EF). Modellen i den foreliggende erklæring stemmer overens med bestemmelserne i EN 45014normen.	**EL**	**ΔΗΛΩΝΕΙ ΥΠΟ ΤΗΝ ΑΠΟΚΛΕΙΣΤΙΚΗ ΤΗΣ ΕΥΘΥΝΗ ΟΤΙ ΤΟ ΠΡΟΪΟΝ: Πιστόλι αμμοβολής Μοντ. A/211** πληρεί τις προδιαγραφές της Οδηγίες περί Μηχανών (ΟΔΗΓΙΑ 2006/42/ΕΟΚ). Το μοντέλο που είναι αντικείμενο της παρούσας δήλωσης πληρεί τις προδιαγραφές του προτύπου EN 45014.
HU	**SAJÁT KIZÁRÓLAGOS FELELŐSSÉGE ALATT KIJELENTI, HOGY TERMÉKE, A: Homokfúvó pisztoly A/211 modell** megfelel a Gép Irányelvnek (2006/42/EK IRÁNYELV). A jelen nyilatkozatban feltüntetett modell megfelel az EN 45014 szabvány által előirányzottaknak.	**NL**	**VERKLAART ONDER ZIJN UITSLUITENDE VERANTWOORDELIJKHEID DAT HET PRODUCT: Zandstraalpistool model A/211** voldoet aan de bepalingen van de Machinerichtlijn (RICHTLIJN 2006/42/EEG). Het model van de onderhavige conformiteitsverklaring is conform de norm EN 45014.
NO	**ERKLÆRER PÅ EGET ANSVAR AT PRODUKTET : Sandblåsepistol Mod. A/211** er i samsvar med Maskindirektivets forskrifter (DIREKTIV 2006/42/EØF). Modellen denne erklæringen gjelder for, er i samsvar med forskriften EN 45014.	**RUS**	**ЗАЯВЛЯЕТ ПОД СОБСТВЕННУЮ ИСКЛЮЧИТЕЛЬНУЮ ОТВЕТСТВЕННОСТЬ, ЧТО ИЗДЕЛИЕ : Пескоструйный пистолет Мод. A/211** соответствует требованиям директивы по машиностроению (ДИРЕКТИВА 2006/42/ЕС). Образец данного заявления соответствует положениям нормативы EN 45014.
RO	**DECLARĂ SUB PROPRIA ŞI EXCLUSIVĂ RESPONSABILITATE CĂ PRODUSUL: Pistol pentru sablare Model A/211** este conform cu prevederile Directivei Maşini (DIRECTIVA 2006/42/CE). Modelul prezentei declaraţii este conform cu prevederile conţinute în norma EN 45014.	**PL**	**OŚWIADCZA NA WŁASNĄ WYŁĄCZNĄ ODPOWIEDZIALNOŚĆ ŻE PRODUKT: Pistolet do piaskowania Mod. A/211** jest zgodny z rozporządzeniem Dyrektywy dla Maszyn (DYREKTYWA 2006/42/WE). Model niniejszego zaświadczenia jest zgodny z normą EN 45014.
SV	**INTYGAR SOM ENSAM ANSVARIG ATT PRODUKTEN: Pistol för blästring Mod. A/211** överensstämmer med bestämmelserna i Maskindirektivet (EU-DIREKTIV 2006/42). Modellen i detta intyg överensstämmer med vad som föreskrivs i reglerna EN 45014.	**FI**	**VAKUUTTAA OMALLA VASTUULLAAN, ETTÄ TUOTE : Hiekkapuhalluspistooli, malli A/211** on konedirektiivin (direktiivi 2006/42/EY) vaatimusten mukainen. Tämä vakuutus on malliltaan standardin EN 45014 määräysten mukainen.
ET	**DEKLAREERIB OMA VASTUTUSE ALL, ET ANTUD TOODE: Liivaprits, Mudel. A/211** vastab masinate kohta kehtivale direktiivile (DIREKTIIV 2006/42/EL). Käesoleva deklaratsioonimudel on kooskõlas EN 45014 normatiiviga.	**LV**	**ZEM SAVAS PAŠAS ATBILDĪBAS PAZIŅO, KA IZSTRĀDĀJUMS : Smilšu strūklas pistole, modelis A/211** atbilst Mašīnu Direktīvas prasībām (DIREKTĪVA 2006/42/CE). Šajā deklarācijā norādītais modelis atbilst normas EN 45014 prasībām.
SL	**POD SVOJO IZKLJUČNO ODGOVORNOSTJO IZJAVLJA, DA IZDELEK: Pištola za peskanje model A/211** ustreza predpisom Direktive o strojih (Diretkiva 2006/42/ES). Model iz te izjave ustreza predpisom normativa EN 45014.	**LT**	**SU IŠIMTINE ATSAKOMYBE DEKLARUOJA, KAD PRODUKTAS : Pistoletas smėliui pūsti Mod. A/211** Atitinka Mašinų bei Staklių Direktyvos nurodymus (DIREKTYVA 2006/42/CE). Šios deklaracijos modelis atitinka normos EN 45014 nurodymus.
SK	**VYHLASUJE NA VLASTNÚ ZODPOVEDNOSŤ, ŽE VÝROBOK: Pištoľ na pieskovanie Mod. A/211** zodpovedá predpisom smernice o strojnom zariadení (SMERNICA 2006/42/CE). Model tohto vyhlásenia zodpovedá predpisom normy EN 45014.	**MT**	**TIDDIKJARA TA{T IR-RESPOSABBILTA' EWLENIJA TAG{HA LI IL-PRODOTT Pistola æal sand blasting Mudell. A/211** Huwa mag[mul skond ir-regolamenti tad-Direttiva Magni (DIRETTIVA 2006/42/CE). Il-mudell imsemmi f'din id-dikjarazzjoni huwa mag[mul skond il-li;i EN 45014.

Il fascicolo tecnico viene compilato da – Technische Daten erstellt von - Technical file compiled by – Documentation technique rédigée par – Archivo tecnico resumido por - Fascículo técnico compilado por – Soubor technické dokumentace vystavil - Det tekniske dokumentation er udarbejdet af - Τεχνικό αρχείο που συντάσσεται από – A dokumentumot kitöltötte – Technische fiche samengesteld door – Kontaktskjema basert på – Техническая документация заполнена – Fisa tehnica emisa de – Opracowanie technicze przez - Teknisk fil sammanställd av - Teknisen tiedon toimittaa - Tehniline toimik, mis koostatud - Tehniskās dokumentācijas aizpilda - Tehnična dokumentacija pripravljena od - Tehniskajā dokumentācijā apkopo - Technickú dokumentáciu vypracoval - Il-ktieb tekniku kompilat minn	**Officine Meccaniche A.N.I. SpA**
Luogo – Platz - Place – Lieu - Lugar - Local – Místo - sted - Τοποθεσία – Hely - Plaats - Sted - Место - Loc - Miejsce - Plats - Paikka - Koht - Vieta - Kraj - Vieta - Miesto - Post	**Chiampo (VI) ITALY**
Nome – Name - Name – Nom - Nombre - Nome - Jméno - navn - Ονομα – Név - Naam- Navn - Имя - Nume - Nazwa - Namn - Nimi - Nimi- Name - Ime - Name - Meno - Isem	**Giampietro Taglier**
Posizione – Position - Position – Poste - Posición - Posição - Pozice titel - Θέση - Pozíció - Functie - Stilling - Дожность - Pozitie – Stanowisko - Position - Asema - Asukoht - Nostāja - Delovno mesto - NostājaPozícia - Kariga	**Direttore Ufficio Tecnico** - Technischer Direktor- Technical Director - Directeur Technique - Director Técnico - Director departamento técnico - Odpovědná osoba. - Teknisk chef - Τεχνικός Διευθυντής – Műszaki igazgató - Technisch directeur - Produktansvarlig - Технический директор - Responsabil tehnic- Dyrektor Techniczny - Teknisk chef - Tehnični direktor - Tekninen johtaja - Tehniline direktor

CHIAMPO (VI) **15 / 02 / 2019**	**Un Procuratore - Ein Prokurist - Legal Representative - Un Fondé de pouvoir - Un Procurador - Um Procurador – Prokurista - En prokurator - Ένας εκ των πληρεξουσίων - Meghatalmazott - Wettelijke vertegenwoordiger - Juridisk representant – Уполномоченный - Un Procurist – Pełnomocnik – Firmatecknare - Valtuutettu asiamies - Volitatud isik - Pilnvarota persona - Zastopnik - Įgaliotinis - Splnomocnený zástupca – Rappre]úentant Legali :**	**Un Procuratore Giampietro Taglier :**

IT

Manuale d’Istruzione d’Uso e Manutenzione

Pistola per sabbiatura

PER LA VOSTRA SICUREZZA LEGGERE ATTENTAMENTE QUESTE ISTRUZIONI PRIMA DI PROCEDERE ALL’INSTALLAZIONE, ALL’UTILIZZO O ALLA MANUTENZIONE DELL’AEROGRAFO. QUESTO MANUALE DEVE ESSERE CONSERVATO PER OGNI FUTURO RIFERIMENTO.

GENERALITA’

Il presente libretto costituisce parte integrante del prodotto cui viene allegato e deve essere conservato per ogni riferimento futuro. Leggere attentamente le avvertenze e le istruzioni contenute nel presente manuale d’istruzioni prima di procedere all’installazione, alla messa in funzione, alla regolazione o alla manutenzione poiché forniscono importanti indicazioni riguardanti la SICUREZZA D’USO e la MANUTENZIONE. Per un utilizzo sicuro ed una corretta manutenzione, la pistola deve essere utilizzata solo da un operatore con un’adeguata preparazione. Le informazioni inserite nel presente libretto sono necessarie per un utilizzo corretto della pistola e dei suoi componenti ed integrano le informazioni che appartengono al normale bagaglio di conoscenze tecniche degli addetti .Le norme di sicurezza inserite nel presente libretto integrano le norme di sicurezza vigenti nei paesi d’utilizzo del prodotto che devono essere conosciute ed applicate dagli addetti. Per ulteriori informazioni o problemi particolari da risolvere, rivolgersi ai centri autorizzati per l’assistenza tecnica e la manutenzione del prodotto.

DISIMBALLO

Dopo aver tolto l’imballaggio assicurarsi dell’integrità dell’apparecchio controllando che non vi siano parti visibilmente danneggiate, in caso di dubbio non utilizzare l’apparecchio e rivolgersi subito al proprio rivenditore. Gli elementi che compongono l’imballaggio (sacchetti in plastica, polistirolo espanso, ecc.) devono essere smaltiti negli appositi luoghi di raccolta e non devono essere lasciati alla portata dei bambini, poiché potenziali fonti di pericolo.

DESTINAZIONE ED USO

Questo **AEROGRAFO** è stato realizzato per essere utilizzato quale **PISTOLA PER SABBIATURA** ogni altro uso è da ritenersi improprio. La ditta declina ogni responsabilità per danni o incidenti derivanti dall’uso improprio della pistola manuale o dalla mancata osservanza delle prescrizioni relative alla sicurezza. Ogni e qualsiasi manomissione o modifica dell’apparecchiatura non preventivamente autorizzata solleva il costruttore da danni derivanti o riferibili agli atti suddetti.

AVVERTENZE GENERALI DI SICUREZZA

RISCHI PER USO IMPRORIO

- **NON** puntare **MAI** la pistola in direzione del corpo umano o di animali
- **NON** usare **MAI** materiali non idonei
- **NON** superare **MAI** le pressioni massime d’esercizio consigliate
- Prima di effettuare le operazioni di smontaggio, di pulizia o di riassemblaggio dell’aerografo scaricare **SEMPRE** le pressioni dell’aria e i materiali vernicianti

RISCHI PER LA SALUTE

Molti prodotti contengono solventi organici o prodotti chimici dannosi per la salute, che possono provocare intossicazioni a causa dei vapori tossici emessi durante la spruzzatura.
E’ quindi **OBBLIGATORIO** durante l’uso seguire alcune indicazioni:

- Leggere **ATTENTAMENTE** le schede tecniche dei prodotti che si impiegano prima dell’utilizzo
- Utilizzare l’aerografo **SOLO** in aree adeguate o ambienti ben aerati
- Durante l’utilizzo dell’aerografo indossare **SEMPRE** indumenti con protezione adeguati per la protezione del corpo
- Indossare **SEMPRE** guanti, occhiali e maschere con filtri a carboni attivi per prevenire i rischi causati dai vapori tossici o dal contatto dei prodotti e dei solventi con la pelle o gli occhi

RISCHI DI INCENDIO E ESPOLSIONE

Molti prodotti contengono solventi organici o prodotti chimici altamente infiammabili. Utilizzare l’aerografo SOLO in aree adeguate o ambienti ben aerati

- Evitare qualsiasi azione che possa provocare incendi come fumare, provocare scintille o qualsiasi rischio elettrico
- Assicuratevi che tutti i prodotti vernicianti ed i solventi che utilizzate siano chimicamente compatibili effettuando un controllo incrociato delle schede tecniche di sicurezza dei prodotti
- Collegate a terra sia la macchina di verniciatura sia l’oggetto da verniciare per ridurre il rischio di scintille dovute a elettricità statica

ALTRI RISCHI

- **E’ VIETATO** utilizzare la pistola per la spruzzatura di prodotti alimentari o medicinali
- **E’ VIETATO** utilizzare la pistola nelle aree di lavoro di macchinari come convogliatori, robot, ecc. durante il funzionamento degli stessi

INSTALLAZIONE

Per un utilizzo sicuro ed una corretta manutenzione la pistola deve essere utilizzata solo da un operatore con un’adeguata preparazione. Verificate che l’impianto d’aria cui viene collegato l’aerografo fornisca sempre aria filtrata da impurità d’acqua ed olio. Dopo aver tolto l’imballaggio assicurarsi dell’integrità dell’apparecchio controllando che non vi siano parti visibilmente danneggiate.

UTILIZZO

1. Rimuovere il serbatoio dalla pistola e riempirlo con la sabbia abrasiva che si intende utilizzare.
2. Rimontare il serbatoio al corpo pistola fissandolo adeguatamente.
3. Selezionare l’ugello più adatto al tipo di lavoro che si intende eseguire e montarlo sul manicotto anteriore.
4. Allacciare il tubo d’alimentazione dell’aria compressa al raccordo dell’aerografo
5. Appoggiare l’ugello della pistola sulla superficie da sabbiare e tirare la leva.
6. La pistola è costruita in modo che una parte della sabbia utilizzata venga recuperata nel sacchetto apposito.
7. Prima di riutilizzare la sabbia bisogna opportunamente filtrarla.

A/211

1. Immergere il tubo di pescaggio nel contenitore della sabbia abrasiva
2. Allacciare il tubo d’alimentazione dell’aria compressa al raccordo dell’aerografo
3. **Avvicinare** della pistola alla superficie da sabbiare e tirare la leva.
4. Prima di riutilizzare la sabbia bisogna ottortunamente filtrarla.

A/211-M

1. Rimuovere il serbatoio dalla pistola e riempirlo con la sabbia abrasiva che si intende utilizzare.
2. Riconnettere il serbatoio al corpo pistola fissandolo adeguatamente.
3. Selezionare l’ugello più adatto al tipo di lavoro che si intende eseguire ed innestarlo sul connettore della pistola.
4. Allacciare il tubo d’alimentazione dell’aria compressa al raccordo dell’aerografo
5. **Avvicinare** della pistola alla superficie da sabbiare e tirare la leva.
6. Prima di riutilizzare la sabbia bisogna ottortunamente filtrarla.

A/211-MA

PULIZIA DELLO STRUMENTO

ATTENZIONE

Prima di effettuare qualunque operazione di pulizia del prodotto, scollegare la pistola dalla condotta di mandata dell’aria compressa.

E’ **VIETATO** effettuare la manutenzione dell’aerografo se il personale addetto non ha ricevuto adeguate istruzioni.
E’ **VIETATO** effettuare la manutenzione dell’aerografo se non si utilizzano ricambi originali.

Non pulire mai la pistola con acqua

FUNZIONAMENTO DIFETTOSO

In mancanza di fuoriuscita della sabbia, controllare che il tubo di pescaggio non sia ostruito e/o che il serbatoio non sia vuoto.

MESSA FUORI SERVIZIO DELL’AEROGRAFO

Per lo smantellamento dell’aerografo è necessario che esso sia pulito da qualsiasi residuo di solvente o prodotto. I materiali di fabbricazione sono completamente riciclabili e devono essere divisi a seconda del tipo e smaltiti negli appositi centri di raccolta.

DE

Bedienungs- und Wartungsanleitung

Sandstrahlpistole

ZU IHRER SICHERHEIT BITTEN WIR SIE, VOR INSTALLIERUNG, GEBRAUCH ODER WARTUNG DER LACKIERSPRITZPISTOLE DIESE HINWEISE AUFMERKSAM DURCHZULESEN. DIESES HANDBUCH MUSS ZUR ZUKÜNFTIGEN BEZUGNAHME AUFBEWAHRT WERDEN.

ALLGEMEINES

Die vorliegende Bedienungsanleitung stellt einen festen Bestandteil des Produkts, dem sie beigefügt ist, dar und muß zur zukünftigen Bezugnahme aufbewahrt werden. Bitte lesen Sie vor Installierung, Inbetriebnahme, Einstellung oder Wartung die im vorliegenden Handbuch enthaltenen Hinweise und Anleitungen aufmerksam durch, da sie wichtige Informationen bezüglich des SICHEREN GEBRAUCHS und der WARTUNG liefern. Um einen sicheren Gebrauch und eine korrekte Wartung zu gewährleisten, darf die Lackierspritzpistole nur von einer entsprechend geschulten Bedienungsperson benutzt werden. Die im vorliegenden Handbuch enthaltenen Informationen sind für einen korrekten Gebrauch der Spritzpistole und ihrer Komponenten erforderlich und vervollständigen die Informationen, die zu den normalen technischen Kenntnissen der mit ihrer Bedienung betrauten Personen zählen. Die im vorliegenden Handbuch enthaltenen Sicherheitsnormen ergänzen die in dem Land, in dem das Produkt benutzt wird, geltenden Sicherheitsnormen, die den mit der Bedienung betrauten Personen bekannt sein und von diesen angewandt werden müssen. Bezüglich weiterer Informationen oder spezieller Problemlösungen wenden Sie sich bitte an die autorisierten Zentren für den technischen Kundendienst und die Wartung des Produkts.

AUSPACKEN

Nach Entfernen der Verpackung die Unversehrtheit des Gerätes sicherstellen und überprüfen, daß keinerlei Teile sichtbar beschädigt ist. Im Zweifelfall das Gerät nicht benutzen und sich an den Wiederverkäufer wenden. Die Verpackungselemente (Plastiktüten, Polystyrolschaum, usw.) sind in die entsprechenden Sammelbehälter zu entsorgen und müssen außerhalb der Rechtweite von Kindern gebracht werden, da sie potentielle Gefahrenquellen darstellen.

VORGESEHENER EINSATZ UND GEBRAUCH

Diese **SPRITZPISTOLE** wurde realisiert, um als **SANDSTRAHLPISTOLE** eingesetzt zu werden. Jeder sonstige Gebrauch muss als unsachgemäß angesehen werden.. Die Herstellerfirma lehnt jegliche Haftung für Schäden oder Unfälle, die durch den unsachgemäßen Gebrauch der manuellen Spritzpistole oder durch Nichtbeachtung der Sicherheitsvorschriften entstehen, ab. Jegliche Beeinträchtigung oder Abänderung des Geräts, die nicht vorher genehmigt wurde, entläßt den Hersteller aus der Haftung für daraus entstehende oder damit in Verbindung zu bringende Schäden.

ALLGEMEINE SICHERHEITSHINWEISE

RISIKEN BEI UNSACHGEMÄSSEM GEBRAUCH

- Die Spritzpistole **NIEMALS** auf den menschlichen Körper oder Tiere richten.
- **KEINESFALLS** ungeeignete Materialien verwenden..
- Die empfohlenen max. Betriebsdruckwerte dürfen **NIEMALS** überschritten werden.
- Vor Demontage-, Reinigungs- oder Wiedermontagearbeiten an der Spritzpistole **STETS** den Luftdruck und die verwendeten Materialien ablassen.

GESUNDHEITLICHE RISIKEN

Viele Produkte enthalten organische Lösemittel oder gesundheitsschädliche chemische Produkte, die Vergiftungen aufgrund der während des Spritzvorgangs abgegebenen giftigen Dämpfe verursachen können.
Es ist daher **OBLIGATORISCH**, während des Gebrauchs einige Hinweise zu befolgen:

- Die technischen Datenblätter der verwendeten Produkte vor Gebrauch **AUFMERKSAM** durchlesen.
- Die Lackierspritzpistole **NUR** in geeigneten Bereichen oder gut belüfteten Räumen anwenden
- Während des Gebrauchs der Lackierspritzpistole IMMER zum Schutz des Körpers geeignete Kleidung tragen.
- **IMMER** Handschuhe, Schutzbrille und Atemschutz-Masken mit Aktivkohle-Filter tragen, um den durch giftige Dämpfe oder durch den Kontakt der Produkte und Lösemittel mit der Haut oder mit den Augen verursachten Risiken vorzubeugen.

BRAND- UND EXPLOSIONSGEFAHR

Viele Produkte enthalten organische Lösemittel oder höchst entzündbare chemische Produkte. Die Lackier-Spritzpistole AUSSCHLIESSLICH in geeigneten Bereichen oder gut belüfteten Räumen benutzen.

- Alle Handlungen wie z.B. Rauchen, die einen Brand, Funkenbildung oder irgendwelche Risiken elektrischer Art entstehen lassen könnten, vermeiden.
- Vergewissern Sie sich, daß alle von Ihnen verwendeten Lackierprodukte und Lösemittel chemisch kompatibel sind, indem Sie eine überkreuzte Kontrolle der technischen Sicherheits-Datenblätter der Produkte vornehmen.
- Sowohl die Lackiermaschine als auch den zu lackierenden Gegenstand erden, um das Risiko von Funkenbildung aufgrund von statischer lektrizität zu vermindern.

WEITERE RISIKEN

- **ES IST VERBOTEN**, die Spritzpistole zum Besprühen von Lebensmittel- oder medizinischen Produkten zu benutzen
- **ES IST VERBOTEN**, die Spritzpistole in den Arbeitsbereichen von Maschinen wie Förderbändern, Robots etc. während deren Betrieb zu benutzen

INSTALLIERUNG

Um einen sicheren Gebrauch und eine korrekte Wartung zu gewährleisten, darf die Lackierspritzpistole nur von einer entsprechend geschulten Bedienungsperson benutzt werden. Stellen Sie sicher, daß die Druckluftanlage, an die die Lackierspritzpistole angeschlossen wird, immer von Wasser- und Ölverunreinigungen gefilterte Luft liefert. Nach Entfernen der Verpackung sicherstellen, daß der Apparat unversehrt ist, wobei überprüft wird, daß keine sichtbar beschädigten Teile vorhanden sind.

GEBRAUCH

1. Den Behälter von der Pistole entfernen und mit dem abrasiven Sand, den man zu verwenden beabsichtigt, füllen..
2. Den Behälter wieder an den Pistolenkörper montieren und entsprechend befestigen..
3. Die für den beabsichtigten Arbeitstyp am besten geeignete Düse auswählen und auf die vordere Buchse montieren.
4. Das Druckluft-Beschickungsrohr an das auf der Lackierspritzpistole vorhandene Verbindungsstück anschließen
5. Die Düse der Pistole auf die sandzustrahlende Fläche **auflegen** und den Hebel ziehen.
6. Die Pistole ist so konstruiert, dass ein Teil des verwendeten Sands im hierfür vorgesehenen Säckchen aufgefangen wird.
7. Vor der Wiederverwendung des Sands muss dieser entsprechend gefiltert werden.

A/211

1. Das Ansaugrohr in den Behälter mit dem abrasiven Sand eintauchen.
2. Das Druckluft-Beschickungsrohr an das auf der Lackierspritzpistole vorhandene Verbindungsstück anschließen
3. Die Pistole an die sandzustrahlende Fläche **annähern** und den Hebel ziehen.
4. Vor der Wiederverwendung des Sands muss dieser entsprechend gefiltert werden.

A/211-M

1. Den Behälter von der Pistole entfernen und mit dem abrasiven Sand, den man zu verwenden beabsichtigt, füllen..
2. Den Behälter wieder an den Pistolenkörper montieren und entsprechend befestigen.
3. Die für den beabsichtigten Arbeitstyp am besten geeignete Düse auswählen und auf dem Verbinder der Pistole einrasten lassen.
4. Das Druckluft-Beschickungsrohr an das auf der Lackierspritzpistole vorhandene Verbindungsstück anschließen
5. Die Pistole an die sandzustrahlende Fläche **annähern** und den Hebel ziehen.
6. Vor der Wiederverwendung des Sands muss dieser entsprechend gefiltert werden.

A/211-MA

REINIGUNG DES GERÄTS

ACHTUNG

Vor irgendwelchen Reinigungsarbeiten am Produkt muss die Pistole von der Förderleitung der Druckluft abgetrennt werden.

Es ist **VERBOTEN**, Wartungsarbeiten an der Lackierspritzpistole vorzunehmen, wenn das hiermit beauftragte Personal keine entsprechenden Instruktionen erhalten hat.
Es ist **VERBOTEN**, die Wartung der Pistole vorzunehmen, ohne hierbei Original-Ersatzteile zu verwenden.

Die Pistole darf niemals mit Wasser gereinigt werden.

STÖRUNGEN BEIM BETRIEB

Bei Nichtaustreten des Sands kontrollieren, dass das Ansaugrohr nicht verstopft und/oder der Behälter nicht leer ist.

AUSSERBETRIEBSETZUNG DER

Zum Abbau der Lackier-Spritzpistole ist erforderlich, daß diese von allen Lösemittel- oder Produktrückständen gereinigt wurde. Die Konstruktionsmaterialien sind vollständig recycling-geeignet und müssen je nach Typ getrennt und in den entsprechenden Sammelzentren entsorgt werden.

EN

Operation and maintenance manual

Sand-blasting gun

PLEASE READ THESE INSTRUCTIONS CAREFULLY FOR YOUR OWN SAFETY BEFORE PROCEEDING TO THE INSTALLATION, USE OR MAINTENANCE OF THE PAINT SPRAY GUN. THIS MANUAL MUST BE CONSERVED FOR FUTURE CONSULTATION.

OVERVIEW

This Manual is an integral part of the product with which it is enclosed and must be conserved for future consultation. Carefully read the recommendations and instructions contained in this instruction booklet before carrying out installation, operating, adjusting or maintenance operations, since they give important information regarding the SAFETY OF USE and MAINTENANCE. The gun should only be used by an adequately trained operator if it is to be used safely and correctly maintained. The information given in this booklet is necessary for correct use of the gun and its components and is in addition to the normal technical know-how of operators. The safety rules inserted in this booklet are in addition to the safety regulations in force in the countries where the product is used and which should already be known and applied by operators. Contact only authorised product technical assistance and maintenance centers for further information or special problems.

UNPACKING

After removing the packaging material make sure the product is in perfect condition and that there are no visibly damaged parts. If in doubt, do not use the spray gun and contact the dealer from whom it was purchased. The packaging materials (plastic bags, expanded polystyrene, etc) must be disposed of in appropriate refuse-collection containers. The above mentioned materials must not be left within the reach of children as they are potential sources of danger.

USE AND OPERATION

This **SPRAY GUN** has been made for use as a **SAND-BLASTING GUN;** any other use is to be considered improper. The Manufacturer declines all liability for damage or injury caused by the inappropriate use of the manual inflation gun or the failure to respect safety warnings. Any and all tampering or modification with the equipment that has not been previously authorised releases the Manufacturer from all damage derived or ascribable to the same.

GENERAL SAFETY RULES

RISKS IN INAPPROPRIATE USE

- **NEVER** point the paint spray gun at people or animals.
- **NEVER** use unsuitable materials.
- **NEVER** exceed the maximum working pressures recommended
- Before carrying out any disassembly, cleaning or re-assembly operations on the spray gun, **ALWAYS** release the air pressure and discharge the materials.

RISKS TO HEALTH

Many products contain organic solvents or chemical products that are harmful and which may cause poisoning due to toxic vapours emitted during spraying.
It is therefore **OBLIGATORY** to take the following precautions:

- **CAREFULLY** read the technical cards of the products to be used before use.
- Use the paint spray gun **ONLY** in adequately ventilated or aerated rooms or areas.
- **ALWAYS** wear adequate safety clothing for the protection of the body during use.
- **ALWAYS** wear gloves, goggles and masks with activated carbon filters to avoid risks caused by toxic vapours or by contact of products and solvents with the skin or eyes.

RISKS OF FIRE AND EXPLOSION

Many products contain highly inflammable organic solvents or chemical products. ONLY use the spray gun in suitable areas or well-ventilated environments.

- Avoid all actions that might trigger fires, such as smoking, create sparks, or raise electrical risks of any kind.
- Make sure that all the paint products and solvents used are chemically compatible by carrying out a cross check on the product safety data sheets.
- Ground both the spray painting machine and the object to be painted in order to reduce the risk of sparks caused by static electricity.

OTHER RISKS

- **IT IS FORBIDDEN** to use the paint spray gun for the spraying of food or medical products
- **IT IS FORBIDDEN** to use the pistol in areas where machines ry such as conveyor belts, robots, etc. are working

INSTALLATION

For safe operation and correct maintenance, the paint spray gun must be used only by an operator who has been provided with the adequate preparation. Make sure that the compressed air system that supplies air to the paint spray gun always supplies air that has been filtered free of impurities, moisture and oil. After removing the paint spray gun from the packaging, make sure that no damage has occurred during shipping.

OPERATION

1. Remove the pot from the gun and fill it with the grit to be used.
2. Replace the pot on the gun body and ensure it is properly secured.
3. Select the most suitable nozzle for the type of work to be carried out and mount it on the front coupling.
4. Connect the compressed air supply hose to the connector on the paint spray gun
5. **Rest** the gun nozzle on the surface to be sanded and pull the lever.
6. The spray gun is made so that a part of the grit being used is recovered in the special bag..
7. Filter the grit before using it again

A/211

1. Put the suction pipe into the container of grit.
2. Connect the compressed air supply hose to the connector on the paint spray gun
3. **Bring** the gun to the surface to be sanded and pull the lever..
4. Filter the grit before using it again

A/211-M

1. Remove the pot from the gun and fill it with the grit to be used.
2. Replace the pot on the gun body and ensure it is properly secured.
3. Select the most suitable nozzle for the type of work to be carried out and fit it onto the gun connector.
4. Connect the compressed air supply hose to the connector on the paint spray gun
5. **Bring** the gun to the surface to be sanded and pull the lever..
6. Filter the grit before using it again

A/211-MA

CLEANING OF THE SPRAY GUN

WARNING

Before carrying out any cleaning operation, disconnect the gun from the compressed air delivery hose.

It is **FORBIDDEN** to clean the paint spray gun if the personnel assigned to the task has not been provided with adequate instructions.
NEVER use non-original spare parts for maintenance.

Never clean the gun with water.

TROUBLE SHOOTING

If the grit does not come out, check the suction pipe for obstructions and check that the pot is not empty.

PLACING THE PAINT SPRAY GUN OUT OF SERVICE

Before dismantling the spray gun, ensure that it contains no residue of solvent or product. The paint spray gun’s construction materials are completely recyclable but must be divided according to type and eliminated using the respective collection centres.

FR

Manuel d’utilisation et d’entretien

Pistolet de sablage

POUR VOTRE SECURITE, VEUILLEZ LIRE ATTENTIVEMENT CES INSTRUCTIONS AVANT DE PROCEDER A L'INSTALLATION, A L'UTILISATION OU A L’ENTRETIEN DU PISTOLET A PEINTURE. CE MANUEL DOIT ETRE GARDE EN VUE D’UNE EVENTUELLE CONSULTATION DANS LE FUTUR.

GENERALITES

Le présent manuel fait partie intégrante du produit qu’il accompagne. Il doit être gardé en vue d’une éventuelle consultation future. Lire attentivement les avertissements et les instructions figurant dans le présent manuel d’utilisation et d’entretien avant de procéder à l'installation, à la mise en service, au réglage ou à l’entretien. Ils fournissent des indications importantes concernant la SECURITE D'UTILISATION et l’ENTRETIEN. Pour assurer une utilisation sûre et un bon entretien, le pistolet ne doit être utilisé que par un opérateur ayant une préparation appropriée. Les informations figurant dans le présent manuel sont nécessaires pour une utilisation correcte du pistolet et de ses composants et complètent les informations faisant partie du bagage normal de connaissances techniques des personnes chargées de son utilisation. Les consignes de sécurité figurant dans le présent manuel complètent les normes de sécurité en vigueur dans le pays d’utilisation du produit, qui doivent être connues et appliquées par les personnes chargées de l’utilisation de l’appareil. Pour plus d’informations ou bien en cas de problèmes particuliers, s'adresser aux centres agréés pour le service après-vente et l’entretien du produit.

DEBALLAGE

Après avoir enlevé l’emballage, s’assurer de l’intégrité de l’appareil en contrôlant qu’il n’y a pas de parties visiblement endommagées. En cas de doute, ne pas utiliser l’appareil et s’adresser au propre détaillant. Les éléments d’emballage (sacs plastique, polystyrène expansé, etc.) doivent être placés dans les lieux appropriés de récolte. Ces matériaux ne doivent pas être laissés à la portée des enfants, car ils représentent une source potentielle de dangers.

DESTINATION ET UTILISATION

Cet **PISTOLET** a été réalisé pour être utilisé comme **PISTOLET DE SABLAGE** , toute autre utilisation doit être considérée comme non appropriée. La société décline toute responsabilité en ce qui concerne les dommages ou accidents découlant de l'utilisation impropre du pistolet manuel ou du non-respect des consignes de sécurité. Toute manipulation ou modification de l'appareil non préalablement autorisée décharge le fabricant de toute responsabilité concernant les dommages dus de façon directe ou indirecte aux actes susmentionnés.

CONSIGNES DE SECURITE GENERALES

RISQUES POUR UTILISATION IMPROPRE

- **NE JAMAIS** diriger le pistolet en direction du corps humain ou d’animaux
- **NE JAMAIS** utiliser des produits non appropriés
- **NE JAMAIS** dépasser les pressions maximum de service conseillées
- Avant d’effectuer les opérations de démontage, de nettoyage ou de ré-assemblage du pistolet, veiller **TOUJOURS** à évacuer au préalable la pression de l’air et les produits utilisés.

RISQUES POUR LA SANTE

Plusieurs produits contiennent des solvants organiques ou des produits chimiques nocifs pour la santé, qui peuvent provoquer des intoxications à cause des vapeurs toxiques dégagées pendant la pulvérisation.
Il est par conséquent **OBLIGATOIRE** pendant l'utilisation d’adopter un certain nombre de précautions:

- Veuillez lire **ATTENTIVEMENT** les fiches techniques des produits utilisés avant l'utilisation
- Utiliser le pistolet à peinture **UNIQUEMENT** dans des zones appropriées ou des locaux bien aérés
- Pendant l’utilisation du pistolet à peinture porter **TOUJOURS** des vêtements assurant une protection du corps appropriée
- Porter **TOUJOURS** des gants, des lunettes et des masques dotées de filtres à charbons actifs afin de prévenir les risques provoqués par les vapeurs toxiques ou par le contact des produits et des solvants avec la peau ou les yeux.

RISQUES D’INCENDIE ET D’EXPLOSION

Plusieurs produits contiennent des solvants organiques ou des produits chimiques très enflammables. Utiliser le pistolet UNIQUEMENT dans des zones appropriées ou dans des milieux bien ventilés.

- Eviter toute action susceptible de provoquer des incendies telle que fumer, provoquer des étincelles ou tout risque de nature électrique
- S'assurer que tous les produits de peinture et les solvants employés sont chimiquement compatibles en effectuant un contrôle croisé des fiches techniques de sécurité des produits.
- Reliez à la terre le pistolet à peinture et l'objet à peindre pour réduire le risque d'étincelles dues à l'électricité statique.

AUTRES RISQUES

- **IL EST INTERDIT** d’utiliser le pistolet pour la pulvérisation de produits alimentaires ou pharmaceutiques
- **IL EST INTERDIT** d’utiliser le pistolet aux abords de machines telles que convoyeurs, robots, etc. pendant leur fonctionnement

INSTALLATION

Pour assurer une utilisation sûre et un bon entretien, le pistolet ne doit être utilisé que par un opérateur ayant une préparation appropriée. S’assurer que le circuit d'air auquel le pistolet à peinture est relié fournit toujours de l’air filtré des impuretés d'eau et d’huile. Après avoir enlevé l'emballage, s'assurer de l'intégrité de l'appareil en contrôlant l'absence de parties visiblement endommagées.

UTILISATION

1. Enlever le réservoir du pistolet et le remplir du sable abrasif à utiliser.
2. Remonter le réservoir sur le corps du pistolet en le fixant de façon appropriée
3. Sélectionner la buse la mieux adaptée au type de travail à effectuer et la monter sur le manchon avant.
4. Brancher le tube d'alimentation de l'air comprimé au raccord du pistolet à peinture
5. **Poser** la buse du pistolet sur la surface à sabler et tirer le levier.
6. Le pistolet est fabriqué de telle sorte qu’une partie du sable utilisé soit récupérée dans le sachet prévu à cet effet.
7. Avant de réutiliser le sable, il convient de le filtrer

A/211

1. Plonger le tube de prélèvement dans le récipient de sable abrasif
2. Brancher le tube d'alimentation de l'air comprimé au raccord du pistolet à peinture
3. **Rapprocher** le pistolet de la surface à sabler et tirer le levier.
4. Avant de réutiliser le sable, il convient de le filtrer

A/211-M

1. Enlever le réservoir du pistolet et le remplir du sable abrasif à utiliser.
2. Remonter le réservoir sur le corps du pistolet en le fixant de façon appropriée
3. Sélectionner la buse la mieux adaptée au type de travail à effectuer et la mettre en place sur le connecteur du pistolet.
4. Brancher le tube d'alimentation de l'air comprimé au raccord du pistolet à peinture
5. **Rapprocher** le pistolet de la surface à sabler et tirer le levier.
6. Avant de réutiliser le sable, il convient de le filtrer

A/211-MA

NETTOYAGE DE L’INSTRUMENT

ATTENTION

Avant d’effectuer toute opération de nettoyage du produit, débrancher le pistolet de la conduite de refoulement de l’air comprimé.

IL EST INTERDIT de procéder à l’entretien du pistolet à peinture si le personnel chargé de l'utilisation n’a pas reçu les instructions requises.
Il est **INTERDIT** d'effectuer la maintenance du pistolet en utilisant des pièces de rechange non originales.

Ne jamais nettoyer le pistolet à l’eau

FONCTIONNEMENT DEFECTUEUX

Si le sable ne sort pas, s’assurer que le tube de prélèvement n’est pas bouché et/ou que le réservoir n’est pas vide.

MISE HORS SERVICE DU PISTOLET A PEINTURE

Pour l'élimination du pistolet, il est nécessaire qu'il soit nettoyé de tout résidu de solvant ou de produit. Les matériaux de fabrication sont complètement recyclables et doivent être triés selon le type et éliminés dans des centres de collecte spécialisés.

ES

Manual de Instrucciones de Uso y Mantenimiento

Pistola arenadora

PARA SU SEGURIDAD, LEA ATENTAMENTE ESTAS INSTRUCCIONES ANTES DE PROCEDER A LA INSTALACION, LA UTILIZACION O EL MANTENIMIENTO DE LA PISTOLA DE PINTAR. ESTE MANUAL DEBE CONSERVARSE PARA CUALQUIER REFERENCIA FUTURA.

GENERALIDADES

El presente manual de instrucciones es parte integrante del producto al que se adjunta y debe conservarse para cualquier referencia futura. Léanse atentamente las advertencias y las instrucciones contenidas en este manual de instrucciones antes de proceder a la instalación, a la puesta en función, a la regulación o al mantenimiento, pues proporcionan importantes indicaciones relativas a la SEGURIDAD DE USO y al MANTENIMIENTO. Para una utilización segura y un correcto mantenimiento, la pistola debe ser utilizada únicamente por un operador con una adecuada preparación. Las informaciones contenidas en el presente manual son necesarias para una utilización correcta de la pistola y de sus componentes, e integran las informaciones que pertenecen al normal bagaje de conocimientos técnicos de los operadores. Las normas de seguridad contenidas en el presente manual integran las normas de seguridad vigentes en los países donde se utiliza el producto, que los operadores deben conocer y aplicar. Para más informaciones o problemas a resolver, contacte con los centros autorizados para el servicio de asistencia técnica y el mantenimiento del producto.

DESEMBALAJE

Después de haber quitado el embalaje, es preciso asegurarse de la integridad del aparato controlando que no haya partes visiblemente dañadas; en caso de duda, conviene no utilizar el aparato y dirigirse al propio concesionario vendedor. Depositar los elementos del embalaje (bolsas de plástico, poliestireno celular, etc.) en los lugares de recogida especialmente previstos. Los citados materiales no deben dejarse al alcance de los niños, pues son potenciales fuentes de peligro.

USO PREVISTO

Esta **PISTOLA DE PULVERIZAR** foi realizada para ser utilizada como **PISTOLA PARA AREAÇÃO** e todo e qualquer uso diferente deve ser considerado impróprio. Cualquier otro uso debe considerarse impropio. Cualquier otro uso debe considerarse impropio. La firma no se asume ninguna responsabilidad por daños o accidentes causados por un uso inadecuado de la pistola manual, o por la inobservancia de las prescripciones relativas a la seguridad. Toda manipulación o modificación del equipo no autorizada previamente deja libre al constructor de toda responsabilidad por daños derivados o referibles a los actos mencionados antes.

ADVERTENCIAS GENERALES DE SEGURIDAD

RIESGOS POR USO IMPROPIO

- **NUNCA** dirigir a pistola em direcção do corpo humano ou de animais.
- **NÃO** usar **NUNCA** materiais não adequados
- **NUNCA** superar as pressões máximas de funcionamento aconselhadas.
- Antes de efectuar as operações de desmontagem, limpeza ou de nova montagem da pistola de pulverizar descarregar **SEMPRE** as pressões do ar e os materiais utilizados.

RIESGOS PARA LA SALUD

Muchos productos contienen disolventes orgánicos o productos químicos perjudiciales para la salud, que pueden provocar intoxicaciones a causa de los vapores tóxicos emitidos durante la pulverización.
Es, por tanto, **OBLIGATORIO** durante el uso seguir algunas indicaciones:

- Lea **ATENTAMENTE** las fichas técnicas de los productos que se emplean antes de su utilización.
- Utilice la pistola de pintar **SOLAMENTE** en áreas adecuadas o ambientes bien ventilados.
- Durante la utilización de la pistola, lleve **SIEMPRE** ropa adecuada para la protección del cuerpo.
- Lleve **SIEMPRE** guantes, gafas y máscaras con filtros de carbones activos para prevenir los riesgos causados por los vapores tóxicos o por el contacto de los productos para pintar y de los disolventes con la piel o los ojos.

RIESGOS DE INCENDIO Y EXPLOSION

Muitos produtos contêm solventes orgânicos ou produtos químicos altamente inflamáveis. Utilizar a pistola de pulverizar SOMENTE em áreas adequadas ou locais bem arejados.

- Evite cualquier acción que pueda provocar incendios, como fumar, provocar chispas o cualquier riesgo eléctrico.
- Asegúrese de que todos los productos para pintar y los disolventes que utilice sean químicamente compatibles, efectuando un control cruzado de las fichas técnicas de seguridad de los productos.
- Conecte a tierra tanto la máquina de pintar como el objeto que se tiene que pintar, para reducir el riesgo de chispas debidas a electricidad estática

OTROS RIESGOS

- **E’ ESTA PROHIBIDO** utilizar la pistola para pulverizar productos alimenticios o medicinales
- **ESTA PROHIBIDO** utilizar la pistola en las áreas de trabajo de máquinas como transportadores, robots, etc. durante el funcionamiento de las mismas

INSTALACION

Para una utilización segura y un correcto mantenimiento, la pistola debe ser utilizada únicamente por un operador con una adecuada preparación. Hay que verificar que la instalación de aire a la que se conecta la pistola proporcione siempre aire filtrado, sin residuos de agua y aceite. Una vez desembalado el aparato, es preciso asegurarse de que esté íntegro, controlando que no haya partes visiblemente dañadas.

UTILIZACION

1. Retirar o reservatório da pistola e enchê-lo com a areia abrasiva que se pretende utilizar.
2. Voltar a montar o reservatório no corpo da pistola, prendendo-o de maneira adequada.
3. Seleccionar o bocal mais adequado ao tipo de trabalho que se pretende executar, e montá-lo no manguito anterior.
4. Ligar o tubo de alimentação do ar comprimido com a junção da pistola de pulverizar
5. **Apoiar** o bocal da pistola na superfície que se deseja arear e puxar pela alavanca.
6. A pistola foi fabricada de maneira a que uma parte da areia utilizada seja recuperada no devido saco.
7. Antes de voltar a utilizar a areia é necessário filtrá-la.

A/211

1. Enfiar o tubo de extracção no recipiente da areia abrasiva.
2. Ligar o tubo de alimentação do ar comprimido com a junção da pistola de pulverizar
3. **Aproximar** à pistola a superfície que se deseja arear e puxar pela alavanca.
4. Antes de voltar a utilizar a areia é necessário filtrá-la.

A/211-M

1. Retirar o reservatório da pistola e enchê-lo com a areia abrasiva que se pretende utilizar.
2. Voltar a montar o reservatório no corpo da pistola, prendendo-o de maneira adequada..
3. Seleccionar o bocal mais adequado ao tipo de trabalho que se pretende executar e enfiá-lo no conector da pistola.
4. Ligar o tubo de alimentação do ar comprimido com a junção da pistola de pulverizar
5. **Aproximar** à pistola a superfície que se deseja arear e puxar pela alavanca.
6. Antes de voltar a utilizar a areia é necessário filtrá-la.

A/211-MA

LIMPIEZA DEL INSTRUMENTO

ATENCION

Antes de efectuar qualquer operação de limpeza do produto, retirar a pistola do tubo de envio do ar comprimido.

ESTA PROHIBIDO efectuar operaciones de mantenimiento de la pistola de pintar si el personal encargado no ha recibido adecuadas instrucciones.
Está **PROHIBIDO** efectuar el mantenimiento de la pistola si no se utilizan recambios originales**.**

Não limpar nunca a pistola com água.

FUNCIONAMIENTO DEFECTUOSO

Na falta de saída da areia, controlar que o tubo de extracção não esteja obstruído e/ou que o reservatório não esteja vazio.

PUESTA EN FUERA DE SERVICIO DE LA PISTOLA DE PINTAR

Para el desguace de la pistola, es necesario que la misma esté limpia, sin residuos de disolvente o de producto para pintar. Los materiales de fabricación son completamente reciclables, y tienen que separarse por tipos y llevarse a los centros de recogida expresamente previstos.

PT

Manual de Instruções, Uso e Manutenção

Pistola para areação

PARA A SUA SEGURANÇA, LER COM ATENÇÃO ESTAS INSTRUÇÕES ANTES DE INSTALAR, UTILIZAR OU FAZER A MANUTENÇÃO DA PISTOLA DE PULVERIZAR. ESTE MANUAL DEVE SER CONSERVADO PARA SERVIR DE REFERÊNCIA PARA OUTRAS CONSULTAS.

GENERALIDADES

O presente manual faz parte integrante do produto com o qual é entregue e deve ser conservado para toda futura consulta. Ler com atenção as advertências e as instruções presentes neste manual antes de instalar, ligar, regular ou fazer a manutenção, pois contêm importantes informações relativas à SEGURANÇA DE USO e à MANUTENÇÃO. Para utilizar com segurança e fazer uma manutenção correcta, a pistola deve ser utilizada somente por um operador com uma preparação adequada. As informações presentes neste manual são necessárias para um uso correcto da pistola e dos seus componentes e integram as informações que pertencem ao normal conhecimento técnico dos responsáveis. As normas de segurança presentes neste manual integram aquelas vigentes nos países de utilização do produto que devem ser conhecidas e aplicadas pelos responsáveis. Para ulteriores informações ou problemas particulares a resolver, dirija-se aos centros autorizados para a assistência técnica e a manutenção do produto.

DESEMBALAGEM

Depois de ter retirado a embalagem, certificar-se que o aparelho esteja íntegro. Controlar que não existam partes visivelmente avariadas. Em caso de dúvidas, não utilizar o aparelho e contactar o próprio revendedor. Os elementos da embalagem (sacos de plástico, poliestireno expandido, etc.) devem ser depositados nos respectivos depósitos de colecta. Os supracitados materiais não devem ser deixados ao alcance das crianças, pois são fontes potenciais de perigo.

FINALIDADE E USO

Esta **PISTOLA DE PULVERIZAR** foi realizada para ser utilizada como **PISTOLA PARA AREAÇÃO** e todo e qualquer uso diferente deve ser considerado impróprio. Todo outro uso deve ser considerado impróprio. Todo outro uso deve ser considerado impróprio. A firma declina qualquer responsabilidade pelos danos ou acidentes derivados do uso impróprio da pistola manual, ou da falta do seguimento das indicações relativas à segurança. Toda alteração ou modificação do aparelho, não anteriormente autorizada, isenta o fabricante de toda responsabilidade por danos derivados ou relativos às acções supraditas.

ADVERTÊNCIAS GERAIS DE SEGURANÇA

RISCOS PELO USO IMPRÓPRIO

- **NO** dirija **NUNCA** la pistola en dirección del cuerpo humano o de animales.
- **NUNCA** use materiales que no sean idóneos
- **NO** supere **NUNCA** las presiones máximas de funcionamiento normal aconsejadas
- Antes de efectuar las operaciones de desmontaje, de limpieza o de remontaje de la pistola, descargue **SIEMPRE** la presión de aire y vacíe los materiales utilizados

RISCOS PARA A SAÚDE

Muitos produtos contêm solventes orgânicos ou produtos químicos danosos à saúde, que podem provocar intoxicações por causa de vapores tóxicos emitidos durante a pulverização.
Assim sendo, é **OBRIGATÓRIO** durante o uso seguir algumas instruções:

- Ler **ATENTAMENTE** as fichas técnicas dos produtos que forem empregados pela primeira vez.
- Utilizar a pistola **SOMENTE** em áreas adequadas ou ambientes bem arejados.
- Durante a utilização da pistola, usar **SEMPRE** fatos com protecção apropriadas para proteger o corpo.
- Usar **SEMPRE** luvas, óculos e máscaras com filtros de carvão activo para prevenir os riscos causados por vapores tóxicos ou pelo contacto de produtos ou de solventes com a pelo ou com os olhos.

RISCOS DE INCÊNDIO E EXPLOSÃO

Muchos productos contienen disolventes orgánicos o productos químicos altamente inflamables. Utilice la pistola de pintar UNICAMENTE en zonas adecuadas o ambientes bien ventilados.

- Evitar qualquer acção que possa provocar incêndios, tais como fumar, provocar faíscas ou qualquer risco eléctrico.
- Certificar-se de que todos os produtos de pintura e solventes que utiliza sejam quimicamente compatíveis. Para isto, fazer um controle comparando as fichas técnicas de segurança dos produtos.
- Fazer a ligação à terra tanto da máquina de pintura como do objecto a ser pintado para reduzir o risco de faíscas causadas pela electricidade estática.

OUTROS RISCOS

- **É PROIBIDO** utilizar a pistola para a pulverização de produtos alimentícios ou medicinais.
- **É PROIBIDO** utilizar a pistola nas áreas de trabalho de maquinarias, tais como transportadores, robôs, etc., durante o funcionamento dos mesmos.

INSTALAÇÃO

Para uma utilização segura e uma manutenção correcta, a pistola deve ser utilizada somente por um operador com uma preparação adequada. Verificar que o sistema de ar onde for ligada a pistola de pulverizar forneça sempre ar filtrado sem impurezas como água e óleo. Após ter retirado a embalagem, certificar-se da integridade do aparelho controlando que não haja partes visivelmente avariadas.

UTILIZAÇÃO

1. Extraiga el depósito de la pistola y llénelo con la arena abrasiva que desee utilizar
2. Vuelva a montar el depósito en el cuerpo de la pistola fijándolo adecuadamente.
3. Seleccione la boquilla más adecuada al tipo de trabajo que desee efectuar y móntela en el manguito anterior.
4. Conecte el tubo de alimentación del aire comprimido al racor de la pistola de pintar
5. **Apoye** la boquilla de la pistola en la superficie que debe limpiar con arena y tire de la palanca..
6. La pistola se ha fabricado de manera que una parte de la arena utilizada se recupere en la bolsa correspondiente.
7. Antes de volver a utilizar la arena hay que filtrarla perfectamente

A/211

1. Sumerja el tubo de aspiración en el depósito de arena abrasiva
2. Conecte el tubo de alimentación del aire comprimido al racor de la pistola de pintar
3. **Acerque** la pistola a la superficie que debe limpiar con arena y tire de la palanca..
4. Antes de volver a utilizar la arena hay que filtrarla perfectamente

A/211-M

1. Extraiga el depósito de la pistola y llénelo con la arena abrasiva que desee utilizar
2. Vuelva a montar el depósito en el cuerpo de la pistola fijándolo adecuadamente.
3. Seleccione la boquilla más adecuada al tipo de trabajo que desee efectuar y móntela en el conector de la pistola..
4. Conecte el tubo de alimentación del aire comprimido al racor de la pistola de pintar
5. **Acerque** la pistola a la superficie que debe limpiar con arena y tire de la palanca.
6. Antes de volver a utilizar la arena hay que filtrarla perfectamente

A/211-MA

LIMPEZA DO APARELHO

ATENÇÃO

Antes de efectuar cualquier operación de limpieza del producto, desconecte la pistola del conducto de recirculación del aire comprimido.

É **PROIBIDO** efectuar a manutenção da pistola de pulverizar se o pessoal responsável não recebeu instruções apropriadas.
É **PROIBIDO** efectuar a manutenção da pistola se não se utilizam peças sobresselentes originais**.**

Nunca limpie la pistola con agua

FUNCIONAMENTO IRREGULAR

Si no sale arena, controle que el tubo de aspiración no esté obstruido y/o que el depósito no se haya quedado vacío.

INUTILIZAÇÃO DA PISTOLA DE PULVERIZAR PARA PINTURA

Para o desmantelamento da pistola de pulverizar é necessário que sejam retirados todos os resíduos de solvente ou produto. Os materiais de fabricação são completamente recicláveis e devem ser divididos segundo o tipo e tratados nos respectivos centros de recolha.

CZ

NÁVOD K POUŽITÍ A ÚDRŽBĚ

Pískovací pistole

Z BEZPEČNOSTNÍCH DŮVODŮ SI POZORNĚ PŘEČTĚTE TENTO MANUÁL PŘED TÍM, NEŽ PŘISTOUPÍTE K INSTALACI, PROVOZU A ÚDRŽBĚ STŘÍKACÍ PISTOLE. TENTO MANUÁL MUSÍ BÝT UCHOVÁN PRO BUDOUCÍ POTŘEBU.

VŠEOBECNÉ INFORMACE

Tento manuál představuje nedílnou součást výrobku, ke kterému byl přiložen, a musí být uchován pro budoucí potřebu. Pozorně si přečtěte upozornění a pokyny obsažené v tomto manuálu před tím, než přistoupíte k instalaci, uvedení do chodu, seřízení nebo údržbě. Tento manuál obsahuje důležité informace týkající se BEZPEČNOSTI PROVOZU a ÚDRŽBY. Pistole musí být používána jen pracovníkem s odpovídající kvalifikací, tím je zaručen bezpečný provoz zařízení a jeho správná údržba. Informace uvedené v tomto návodu jsou nezbytné pro správné využití pistole a jejího příslušenství a doplňují informace, které představují běžný standard technických znalostí pracovníků. Bezpečnostní normy uvedené v tomto manuálu doplňují bezpečnostní normy platné v zemi, kde je výrobek používán.S těmito normami pracovníci musí být dobře obeznámeni a je jejich poovinností tyto normy dodržovat. Pokud potřebujete další informace nebo musíte řešit zvláštní problémy, obraťte se na autorizovaná střediska technického servisu a údržby výrobku.

VYBALENÍ

Po odstranění obalu zkontrolujte, zda je výrobek kompletní a zda není viditelně poškozen. V případě pochyb výrobek nepoužívejte a obraťte se na prodejce, u kterého jste jej zakoupili. Obalový materiál (plastikové sáčky, polystyrén atp.) musí být zpracován v příslušných sběrnách odpadu a nesmí být ponechány v dosahu dětí, jejichž zdraví tento materiál může vážně ohrozit.

ÚČEL A POUŽITÍ

Tato **PISTOLE** byla vyrobena a je určena pouze k **NANÁŠENÍ OCHRANNÝCH A ODHLUČŇOVACÍCH PROSTŘEDKŮ**, nesmí být využívána k jiným účelům. Firma odmítá nést jakoukoliv zodpovědnost za škody nebo nehody způsobené nesprávným použitím ruční pistole nebo nedodržením předpisů týkajících se bezpečnosti. Jakýkoliv zásah nebo jakákoliv úprava na zařízení, které nebyla předem schválena výrobcem, zbavuje výrobce odpovědnosti za škody způsobené nebo ovlivněné těmito zásahy či úpravami.

VŠEOBECNÉ BEZPEČNOSTNÍ POKYNY

NEBEZPEČÍ HROZÍCÍ PŘI NEVHODNÉM POUŽITÍ

- **NIKDY** nemiřte pistolí na osoby či zvířata.
- **NIKDY** nepoužívejte materiály, které nejsou určené tomuto účelu
- Doporučený provozní tlak nesmí být **NIKDY** překročen.
- Předtím než přistoupíte k demontáži zařízení, k jeho čištění nebo jeho opětné montáži **VŽDY** z pistole vyprázdněte vzduch a použitý materiál

NEBEZPEČÍ PRO ZDRAVÍ OSOB

Mnohé výrobky obsahují zdraví škodlivá organická ředidla nebo chemické látky, které mohou vyvolávat otravu toxickými výpary, jež se uvolňují během stříkání.
Během práce je **POVINNOSTÍ** pracovníka dodržovat následující pokyny:

- Před zahájením práce si pracovník musí **POZORNĚ** přečíst technické údaje použitých výrobků
- Pistole musí být používána **JEN** v odpovídajících prostorách nebo v dobře větraných místnostech
- Během práce s pistolí si pracovník musí **VŽDY** obléci vhodný ochranný oděv
- **VŽDY** používejte ochranné rukavice, brýle, masky s filtry obsahujícími aktivní uhlí, předejdete tak nebezpečí způsobeným jedovatými výpary nebo kontaktem kůže nebo očí s látkami a ředidly.

NEBEZPEČÍ POŽÁRU A VÝBUCHU

Mnohé výrobky obsahují organická ředidla nebo chemické látky o vysokém stupni hořlavosti. Stříkací pistole musí být používána JEN ve vhodném pracovním prostředí nebo dobře větraných prostorách.

- Vyhněte se jakékoliv činnosti, která by mohla způsobit požár, jako například kouření, operace způsobující jiskry nebo jakékoliv nebezpečí způsobené elektřinou
- Ověřte pomocí křížové kontroly technických údajů o bezpečnosti výrobků, zda všechny nátěrové hmoty a ředidla, které používáte, jsou chemicky kompatibilní.
- Uzemněte jak lakovací zařízení tak lakovaný výrobek, omezíte tak nebezpečí jiskření způsobené statickou elektřinou

OSTATNÍ NEBEZPEČÍ

- **JE ZAKÁZÁNO** používat stříkací pistoli k nanášení potravinářských nebo farmaceutických výrobků
- **JE ZAKÁZÁNO** používat stříkací pistoli v pracovních zónách strojů jako jsou např. dopravníky, roboty atd. během chodu těchto strojů

INSTALACE

Aby byly dodrženy podmínky bezpečného provozu a správné údržby, s pistolí smí pracovat jen pracovníci, kteří prošli příslušnou kvalifikací. Zkontrolujte, zda je stlačený vzduch dodávaný zařízením, na které je pistole napojena, filtrován a neobsahuje částice vody či oleje. Po té, co odstraníte obal z pistole, zkontrolujte, zda je výrobek v pořádku a zda nedošlo k viditelnému poškození některé z jeho částí.

POUŽITÍ

1. Sejměte nádržku pistole a naplňte ho abrazivním pískem, který jste se rozhodli použít
2. Opět namontujte nádržku na těleso pistole a správně ji upevněte..
3. Vyberte nejvhodnější trysku podle typu práce, kterou chcete provádět, a namontujte ji na přední objímku.
4. Zapojte hadici přívodu stlačeného vzduchu na přípojku pistole
5. **Opřete** trysku pistole na plochu, kterou chcete pískovat a zatáhněte za páku..
6. Pistole je konstruována tak, aby část použitého písku byla zachycena do sběrného sáčku určeného k tomuto účelu.
7. Před opětným použitím písku je třeba ho přefiltrovat

A/211

1. Ponořte přívodní hadici do nádoby obsahující abrazivní písek
2. Zapojte hadici přívodu stlačeného vzduchu na přípojku pistole
3. **Přibližte** pistoli k ploše, kterou chcete pískovat, a zatáhněte za páku.
4. Před opětným použitím písku je třeba ho přefiltrovat

A/211-M

1. Sejměte nádržku pistole a naplňte ho abrazivním pískem, který jste se rozhodli použít
2. Opět namontujte nádržku na těleso pistole a správně ji upevněte..
3. Vyberte nejvhodnější trysku podle typu práce, kterou chcete provádět, a nasaďte ji na konektor pistole.
4. Zapojte hadici přívodu stlačeného vzduchu na přípojku pistole
5. **Přibližte** pistoli k ploše, kterou chcete pískovat, a zatáhněte za páku.
6. Před opětným použitím písku je třeba ho přefiltrovat

A/211-MA

ČIŠTĚNÍ NÁSTROJE

POZOR

Předtím než začnete jakýkoliv úkon spojený s čištěním pistole, odpojte pistoli od přívodu stlačeného vzduchu.

JE ZAKÁZÁNO provádět údržbu pistole, pokud příslušný personál nebyl patřičně proškolen a neobdržel odpovídající instrukce.
JE **ZAKÁZÁNO** provádět údržbu pistole, pokud nejsou používány originální náhradní díly**.**

Nikdy nečistěte pistoli vodou

VADNÁ FUNKCE

Pokud z pistole nevychází písek, zkontrolujte, zda přívodní hadice není zanesena a/nebo zda nádrž není prázdná.

UKONČENÍ PROVOZU STŘÍKACÍ PISTOLE

Před demontáží pistole musí být vyčištěná a zbavená všech zbytků ředidla nebo nanášené látky. Materiály, ze kterých je pistole vyrobena, je možno zcela recyklovat. Tyto materiály je třeba rozdělit podle typu a dopravit do příslušných sběrných středisek.

DA

Vejledning til brug og vedligeholdelse

Pistol til sandblæsning

AF HENSYN TIL DERES EGEN SIKKERHED BØR DE LÆSE DISSE INSTRUKTIONER OPMÆRKSOMT FØR DE BEGYNDER PÅ INSTALLATION, BRUG ELLER VEDLIGEHOLDELSE AF SPRØJTEPISTOLEN. DENNE MANUAL SKAL OPBEVARES FOR ENHVER HENVISNING.

GENERELLE BEMÆRKNINGER

Denne bog udgør en integrerende del af produktet, som den følger med, og bør opbevares for enhver senere henvisning.Læs omhyggeligt advarslerne og oplysningerne, der står i denne bog før De begynder på installation, start, regulering eller vedligeholdelse, fordi de giver vigtige angivelser angående SIKKERHED VED BRUG og VEDLIGEHOLDELSE. For at kunne blive brugt sikkert og vedligeholdt korrekt må pistolen kun bruges af en operatør, der har den fornødne uddannelse. Oplysningerne i bogen er nødvendige for korrekt anvendelsen af pistolen. Henvend Dem til et autoriseret servicecenter, hvis der opstår behov for at indhente yderligere oplysninger, løse særlige problemer, opnå teknisk assistance eller få udført et serviceeftersyn.

UDPAKNING

Efter at have fjernet emballagen skal man sikre sig at apparatet er helt og kontrollere, at der ikke er dele, som er synligt beskadiget; i tilfælde af at man er i tvivl, må man ikke benytte apparatet, men bør straks henvende sig til sin egen forhandler. Emballageelementerne (plastikposer, ekspanderet polystyren, osv.) skal smides væk på destruktionsanstalter og må ikke efterlades indenfor børns rækkevidde, da de kan være mulig årsag til fare.

FORMÅL OG BRUG

Denne **SPRØJTEPISTOL** er konstrueret **til BESKYTTENDE OG LYDISOLERENDE BEHANDLINGER** og al anden brug er uhensigtsmæssig. Konstruktøren fraskriver sig ethvert ansvar for skader eller ulykker, forårsaget af uhensigtsmæssig brug af pistolen eller manglende overholdelse af sikkerhedsforskrifterne. En hvilken som helst ændring eller forandring på apparaturet, der ikke er blevet tilladt på forhånd, fritager fabrikanten ansvar for skader der skyldes eller kan henføres til ovennævnte ændringer.

ALMINDELIGE SIKKERHEDS FORSKRIFTER

RISICI VED FORKERT ANVENDELSE

- Ret **ALDRIG** pistolen mod mennesker eller dyr.
- Avend **ALDRIG** uegnede materialer
- Overskrid **ALDRIG** de anbefalede maksimale arbejdstryk
- Tøm **ALTID** sprøjtepistolen for lufttrykket og anvendte materialer, inden der udføres handlinger så som afmontering, rengøring eller genmontering.

SUNDHEDSFARER

Mange malerprodukter indeholder organiske opløsningsmidler eller kemiske produkter som er skadelige for helbredet, da giftdampene der opstår under sprøjtningen kan forårsage forgiftninger.
Det er derfor STRENGT NØDVENDIGT at følge visse retniwgslinier under brug:

- Læs OPMÆRKSOMT de tekniske oplysninger om produktet, inden det tages i brug
- Brug **KUN** sprøjtepistolen i passende områder eller i lokaler, med god ventilation
- Mens man bruger sprøjtepistolen skal man **ALTID** have tøj med passende kropsbeskyttelse
- Benyt **ALTID** beskyttelses-handsker, briller og masker med aktivt kulfiltre som forebyggelse imod faren ved giftige luftkoncentrationer eller risici der kan opstå i tilfælde af hudens eller øjnenes kontakt med produktet eller opløsningsmiddlet.

RISIKO FOR BRAND OG EKSPLOSION

Mange malerprodukter indeholder organiske opløsningsmidler eller kemiske produkter der er yderst brandfarlige. Anvend KUN sprøjtepistolen i egnede områder eller i ventilerede lokaler.

- Anvend KUN sprøjtepistolen i passende områder eller i lokaler med tilstrækkelig udluftning.
- Det anbefales at undersøge, ved en dobbeltsidet kontrol af produkternes tekniske sikkerhedsoptegnelser, at alle brugte produkter og opløsningsmidler er kemisk forenlige.
- Foretag jordforbindelse for både maskinens vedkommende og for den ting, der skal males, for at nedsætte faren for gnister, som skyldes statisk elektricitet.

ANDRE RISICI

- **DET ER FORBUDT** at bruge pistolen til at sprøjte madvarer eller medicin.
- **DET ER FORBUDT** at bruge pistolen i områder, hvor der arbejdes med maskiner som transportbånd, robotter, osv., sålænge disse maskiner er i gang.

INSTALLATION

For at kunne blive brugt sikkert og vedligeholdt korrekt må pistolen kun bruges af en operatør, der har den fornødne uddannelse. Kontroller at luftanlægget, som sprøjtepistolen tilsluttes, re ren og tør. Efter at have fjernet emballagen skal man sikre sig at apparatet er helt og kontrollere, at der ikke er dele, som er synligt beskadiget

BRUG

1. Aftag pistolens beholder og fyld den op med slibesandet der skal anvendes
2. Monter beholderen igen på pistolkorpusset, idet den fastspændes på passende vis..
3. Vælg den dyse der egner sig bedst til arbejdet, der skal udføres, og monter den på den forreste tilkobling..
4. Tilslut trykluftens tilførselsrør til sprøjtepistolens tilslutning
5. **Anbring** pistolens dyse på overfladen der skal sandblæses og tryk på aftrækkeren.
6. Pistolen er bygges således at en del af det anvendte sand opsamles i den medfølgende pose.
7. Inden sandet genanvendes er det påkrævet at filtrere det omhyggeligt

A/211

1. Stik opsugningsslangen ned i beholderen med slibesand
2. Tilslut trykluftens tilførselsrør til sprøjtepistolens tilslutning
3. **Anbring** pistolen på overfladen, der skal sandblæses og tryk på aftrækkeren.
4. Inden sandet genanvendes er det påkrævet at filtrere det omhyggeligt

A/211-M

1. Aftag pistolens beholder og fyld den op med slibesandet der skal anvendes
2. Monter beholderen igen på pistolkorpusset, idet den fastspændes på passende vis...
3. Vælg den dyse der egner sig bedst til arbejdet, der skal udføres, og monter den på den pistolens stik..
4. Tilslut trykluftens tilførselsrør til sprøjtepistolens tilslutning
5. **Anbring** pistolen på overfladen, der skal sandblæses og tryk på aftrækkeren.
6. Inden sandet genanvendes er det påkrævet at filtrere det omhyggeligt

A/211-MA

RENGØRING AF INSTRUMENTET

PAS PÅ

Frakobl pistolen fra trykluftttilførslens slange, inden der udføres en hvilken som helst handling.

Det er **FORBUDT** at foretage vedligeholdelse, hvis personalet, der benytter den, ikke har fået passende instruktioner.
DET **ER FORBUDT** at udføre vedligeholdelse af pistolen hvis der ikke benyttes originale reservedele**.**

Brug aldrig vand i pistolen

HVIS SPRØJTEPISTOLEN IKKE VIRKER

Hvis pistolen, efter et længere ophold med påskruet beholder, ikke skulle sprøjte som ønsket:

SPRØJTEPISTOLEN SÆTTES UD AF BRUG

For at ophugge sprøjtepistolen er det nødvendigt at den er renset for enhver form for rester af maling og opløsningsmidler. Fabrikationsmaterialerne kan alle genbruges og skal deles efter deres type og smides væk i de specielle destruktionsanstalter.

EL

Εγχειρίδιο Οδηγιών Χρήσης και Συντήρησης

Πιστόλι αμμοβολής

ΓΙΑ ΤΗΝ ΑΣΦΑΛΕΙΑ ΣΑΣ, ΔΙΑΒΑΣΤΕ ΠΡΟΣΕΚΤΙΚΑ ΑΥΤΕΣ ΤΙΣ ΟΔΗΓΙΕΣ, ΠΡΙΝ ΠΡΟΒΕΙΤΕ ΣΤΗΝ ΤΟΠΟΘΕΤΗΣΗ, ΤΗ ΧΡΗΣΗ Ή ΤΗ ΣΥΝΤΗΡΗΣΗ ΤΟΥ ΠΙΣΤΟΛΙΟΥ ΒΑΦΗΣ. ΦΥΛΑΞΤΕ ΑΥΤΟ ΤΟ ΕΓΧΕΙΡΙΔΙΟ, ΓΙΑ ΝΑ ΜΠΟΡΕΙΤΕ ΝΑ ΤΟ ΣΥΜΒΟΥΛΕΥΕΣΤΕ ΚΑΙ ΣΤΟ ΜΕΛΛΟΝ.

ΓΕΝΙΚΕΣ ΠΑΡΑΤΗΡΗΣΕΙΣ

Το παρόν φυλλάδιο αποτελεί αναπόσπαστο μέρος του προϊόντος και πρέπει να το φυλάξετε, για να μπορείτε να το συμβουλεύεστε όποτε χρειαστεί στο μέλλον. Πριν να προβείτε στην τοποθέτηση, τη χρήση, τη ρύθμιση και τη συντήρηση του εργαλείου, διαβάστε προσεκτικά τις συστάσεις και τις οδηγίες που περιέχονται σ' αυτό το φυλλάδιο, γιατί σας προσφέρουν πολύτιμες πληροφορίες που αφορούν την ΑΣΦΑΛΕΙΑ ΧΡΗΣΗΣ και τη ΣΥΝΤΗΡΗΣΗ του. Για την ασφαλή χρήση και τη σωστή συντήρησή του, το πιστόλι πρέπει να χρησιμοποιείται μόνο από εξειδικευμένα άτομα. Οι πληροφορίες που περιέχονται στο παρόν εγχειρίδιο είναι απαραίτητες για τη σωστή χρήση του πιστολιού και των εξαρτημάτων του, και αποτελούν συμπλήρωμα των τεχνικών γνώσεων που ήδη κατέχει ένας εκπαιδευμένος τεχνικός. Οι κανόνες ασφαλείας που περιλαμβάνονται στο παρόν εγχειρίδιο, συμπληρώνουν τους κανονισμούς ασφαλείας (που πρέπει να γνωρίζει και να εφαρμόζει ο χρήστης) που ισχύουν στη χώρα όπου χρησιμοποιείται το προϊόν. Για περισσότερες πληροφορίες ή αν αντιμετωπίσετε κάποιο ιδιαίτερο πρόβλημα, απευθυνθείτε στα εξουσιοδοτημένα κέντρα τεχνικής υποστήριξης και συντήρησης.

ΑΠΟΣΥΣΚΕΥΑΣΙΑ

Αφού αφαιρέσετε τη συσκευασία, βεβαιωθείτε ότι το εργαλείο είναι ακέραιο, ελέγχοντας αν υπάρχουν σημεία που έχουν υποστεί εμφανείς φθορές. Σε περίπτωση αμφιβολιών, μη χρησιμοποιείτε το εργαλείο και απευθυνθείτε στον πωλητή του. Τα υλικά της συσκευασίας (πλαστικές σακούλες, φελιζόλ, κτλ.) πρέπει να διατεθούν στους ειδικούς χώρους συλλογής απορριμμάτων και δεν πρέπει να αφήνονται στην ακτίνα δράσης των παιδιών, γιατί μπορεί να αποτελέσουν πηγή κινδύνου.

ΠΡΟΟΡΙΣΜΟΣ ΚΑΙ ΧΡΗΣΗ

Ο **ΑΕΡΟΓΡΑΦΟΣ** αυτός σχεδιάστηκε για να χρησιμοποιείται σαν **ΠΙΣΤΟΛΙ ΑΜΜΟΒΟΛΗΣ.** Οποιαδήποτε άλλη χρήση θεωρείται ανάρμοστη. Η εταιρεία δε φέρει καμία ευθύνη για ζημίες ή ατυχήματα που οφείλονται σε ανάρμοστη χρήση του πιστολιού χειρός ή σε μη τήρηση των σχετικών οδηγιών ασφαλείας. Σε περίπτωση παραποίησης ή μετατροπής του εργαλείου χωρίς την εξουσιοδότηση του κατασκευαστή, ο τελευταίος απαλλάσσεται από οποιαδήποτε ευθύνη για τυχόν ζημίες που ενδεχομένως προκληθούν.

ΓΕΝΙΚΟΙ ΚΑΝΟΝΕΣ ΑΣΦΑΛΕΙΑΣ

ΚΙΝΔΥΝΟΙ ΛΟΓΩ ΑΝΑΡΜΟΣΤΗΣ ΧΡΗΣΗΣ

- **ΜΗΝ** κατευθύνετε **ΠΟΤΕ** το πιστόλι προς άτομα ή ζώα.
- **ΜΗ** χρησιμοποιείτε **ΠΟΤΕ** μη κατάλληλα υλικά.
- **ΜΗΝ** υπερβαίνετε **ΠΟΤΕ** τις προτεινόμενες μέγιστες πιέσεις εργασίας.
- Πριν από την αποσυναρμολόγηση, τον καθαρισμό ή τη συναρμολόγηση του πιστολιού, αδειάζετε **ΠΑΝΤΟΤΕ** τον πεπιεσμένο αέρα και τα υλικά που περιέχει.

ΚΙΝΔΥΝΟΙ ΓΙΑ ΤΗΝ ΥΓΕΙΑ

Πολλά προϊόντα περιέχουν οργανικά διαλυτικά ή χημικές ουσίες που βλάπτουν την υγεία και μπορεί να προκαλέσουν δηλητηριάσεις, εξαιτίας των τοξικών ατμών που εκπέμπουν κατά τον ψεκασμό.Γι' αυτό το λόγο, όταν χρησιμοποιείται το εργαλείο, πρέπει να τηρούνται **ΥΠΟΧΡΕΩΤΙΚΑ** οι εξής κανόνες:

- Διαβάστε **ΠΡΟΣΕΚΤΙΚΑ** τις πληροφορίες που αφορούν τα χαρακτηριστικά των προϊόντων βαφής, πριν από τη χρήση.
- Χρησιμοποιείτε το πιστόλι **ΜΟΝΟ** σε κατάλληλους και καλά αεριζόμενους χώρους.
- Όταν χρησιμοποιείτε το πιστόλι, πρέπει να φοράτε **ΠΑΝΤΟΤΕ** ρούχα κατάλληλα για την προστασία του σώματός σας.
- Πρέπει να φοράτε **ΠΑΝΤΟΤΕ** γάντια, γυαλιά και μάσκες με φίλτρα ενεργού άνθρακα, για την πρόληψη των κινδύνων που προέρχονται από τοξικούς ατμούς ή από την επαφή των εφαρμοζόμενων προϊόντων και των διαλυτικών με το δέρμα ή τα μάτια.

ΚΙΝΔΥΝΟΙ ΑΝΑΦΛΕΞΗΣ ΚΑΙ ΕΚΡΗΞΗΣ

Πολλά προϊόντα περιέχουν πολύ εύφλεκτα οργανικά διαλυτικά ή χημικές ουσίες. Χρησιμοποιείτε το πιστόλι ΜΟΝΟ σε κατάλληλους και καλά αεριζόμενους χώρους.

- Αποφεύγετε τις ενέργειες που θα μπορούσαν να προκαλέσουν πυρκαγιά, π. χ., κάπνισμα, πρόκληση σπινθήρων, ηλεκτρικό ρεύμα, κτλ.
- Βεβαιωθείτε ότι όλα τα βερνίκια και τα διαλυτικά που χρησιμοποιείτε είναι συμβατά από χημική άποψη, διαβάζοντας προσεκτικά τις ετικέτες που περιγράφουν τα χημικά χαρακτηριστικά αυτών των προϊόντων.
- Γειώστε το σύστημα βαφής και το αντικείμενο που θέλετε να βάψετε, για να μειωθεί ο κίνδυνος πρόκλησης σπινθήρων λόγω του στατικού ηλεκτρισμού.

ΔΙΑΦΟΡΟΙ ΚΙΝΔΥΝΟΙ

- **ΑΠΑΓΟΡΕΥΕΤΑΙ** η χρήση του πιστολιού για τον ψεκασμό τροφίμων προϊόντων ή φαρμακευτικών ουσιών.
- **ΑΠΑΓΟΡΕΥΕΤΑΙ** η χρήση του πιστολιού στους χώρους όπου λειτουργούν μηχανήματα, όπως π. χ., μεταφορικές ταινίες, ρομπότ, κτλ.

ΤΟΠΟΘΕΤΗΣΗ

Για την ασφαλή χρήση και τη σωστή συντήρησή του, το πιστόλι πρέπει να χρησιμοποιείται μόνο από ειδικά εκπαιδευμένα άτομα. Βεβαιωθείτε ότι το σύστημα παροχής πεπιεσμένου αέρα στέλνει στο πιστόλι καθαρό αέρα, χωρίς υγρασία και λάδια. Αφού αφαιρέσετε τη συσκευασία, βεβαιωθείτε ότι το εργαλείο είναι ακέραιο, ελέγχοντας αν υπάρχουν σημεία που έχουν υποστεί εμφανείς φθορές.

ΚΑΘΑΡΙΣΜΟΣ ΤΟΥ ΠΙΣΤΟΛΙΟΥ

A/211

1. Βγάλτε το δοχείο από το πιστόλι και γεμίστε το με τη διαβρωτική άμμο που θέλετε να χρησιμοποιήσετε.
2. Ξανασυνδέστε το δοχείο στο σώμα του πιστολιού, σφίγγοντάς το γερά..
3. Διαλέξτε το ακροφύσιο (μπεκ) που είναι καταλληλότερο για το είδος εργασίας που θέλετε να εκτελέσετε και μοντάρετέ το πάνω στο μπροστινό σωληνάκι.
4. Συνδέστε το σωλήνα παροχής πεπιεσμένου αέρα στο ρακόρ του πιστολιού
5. **Ακουμπήστε** το ακροφύσιο (μπεκ) του πιστολιού πάνω στην επιφάνεια που θέλετε να επεξεργαστείτε με αμμοβολή και πατήστε τη σκανδάλη.
6. Το πιστόλι είναι σχεδιασμένο κατά τέτοιον τρόπο, έτσι ώστε ένα μέρος της άμμου που χρησιμοποιείται, να συλλέγεται ξανά μέσα στην ειδική σακούλα.
7. Πριν από τη χρήση της άμμου πρέπει να τη φιλτράρεται κατάλληλα.

A/211-M

1. Βυθίστε το σωλήνα αναρρόφησης μέσα στη διαβρωτική άμμο
2. Συνδέστε το σωλήνα παροχής πεπιεσμένου αέρα στο ρακόρ του πιστολιού
3. **Πλησιάστε** το πιστόλι στην επιφάνεια που θέλετε να επεξεργαστείτε με αμμοβολή και πατήστε τη σκανδάλη.
4. Πριν από τη χρήση της άμμου πρέπει να τη φιλτράρεται κατάλληλα.

A/211-MA

1. **Πλησιάστε** το πιστόλι στην επιφάνεια που θέλετε να επεξεργαστείτε με αμμοβολή και πατήστε τη σκανδάλη.
2. Πριν από τη χρήση της άμμου πρέπει να τη φιλτράρεται κατάλληλα.
3. Διαλέξτε το ακροφύσιο (μπεκ) που είναι καταλληλότερο για το είδος εργασίας που θέλετε να εκτελέσετε και μοντάρετέ το πάνω στο σύνδεσμο του πιστολιού.
4. Συνδέστε το σωλήνα παροχής πεπιεσμένου αέρα στο ρακόρ του πιστολιού
5. Βγάλτε το δοχείο από το πιστόλι και γεμίστε το με τη διαβρωτική άμμο που θέλετε να χρησιμοποιήσετε.
6. Ξανασυνδέστε το δοχείο στο σώμα του πιστολιού, σφίγγοντάς το γερά..

ΚΑΘΑΡΙΣΜΟΣ ΤΟΥ ΠΙΣΤΟΛΙΟΥ

ΠΡΟΣΟΧΗ

Διαλέξτε το ακροφύσιο (μπεκ) που είναι καταλληλότερο για το είδος εργασίας που θέλετε να εκτελέσετε και μοντάρετέ το πάνω στο σύνδεσμο του πιστολιού.

ΑΠΑΓΟΡΕΥΕΤΑΙ η συντήρηση του πιστολιού από άτομα που δεν έχουν λάβει τις απαραίτητες πληροφορίες και οδηγίες.
ΑΠΑΓΟΡΕΥΕΤΑΙ η συντήρηση του πιστολιού με χρήση μη γνήσιων ανταλλακτικών.

Μην καθαρίζετε ποτέ το πιστόλι με νερό.

ΕΛΑΤΤΩΜΑΤΙΚΗ ΛΕΙΤΟΥΡΓΙΑ

Αν δε βγαίνει άμμος, ελέγξτε μήπως ο σωλήνας αναρρόφησης είναι βουλωμένος και/ή μήπως το δοχείο είναι άδειο.

ΔΙΑΛΥΣΗ ΤΟΥ ΠΙΣΤΟΛΙΟΥ ΒΑΦΗΣ

Πριν από τη διάλυση και την ανακύκλωση του πιστολιού βαφής θα πρέπει να απομακρυνθούν τα υπολείμματα διαλυτικού και βερνικιού.Όλα τα υλικά, από τα οποία είναι κατασκευασμένο, είναι ανακυκλώσιμα. Χωρίστε τα ανάλογα με το είδος τους και τα παραδώσετε τα στα ειδικά κέντρα ανακύκλωσης.

FI

Käyttöohjeet ja laitteen huolto

Hiekkapuhalluspistooli

LUE KÄYTTÖOHJE HUOLELLISESTI ENNEN MAALIRUISKUN KOKOONPANOA, KÄYTTÖÄ TAI ENNEN SEN HUOLTOA. SÄILYTÄ KÄYTTÖOHJE MAHDOLLISTA KONSULTOINTIA VARTEN.

YLEISTIETOJA

Tuotteen mukana seuraa käyttöohje, mistä löytyy tärkeää tietoa maaliruiskusta. Ohje on hyvä säilyttää asianmukaisesti mahdollisia kysymyksiä varten. Lue huolellisesti käyttöohjeen varoitukset ja neuvot ennen laitteen käyttöönottoa, asennusta tai sen huoltoa siksi, että ohje sisältää tietoja laitteen turvatoimista ja huollosta. Ainoastaan alan ammattilainen saa käyttää laitetta. Tällöin voidaan taata laitteen käytön ja huollon varmuus. Tästä esitteestä löytyy tiedot, jotka ovat välttämättömiä maaliruiskun asianmukaiselle käytölle. Ne tukevat käyttäjänsä yleisiä teknisiä tietoja. Turvallisuusmääräykset ovat maakohtaisia, mitkä laitteen käyttäjän edellytetään tuntevan ja hänen edellytetään myös soveltavan niitä. Laitteen myyjältä saa lisätietoja. Tuotteen tekniseen palveluun tai huoltoon valtuutetut alan yritykset antavat lisätietoja tai myös apua erikoisongelmiin.

ENNEN KÄYTTÖÄ

Ennen käyttöönottoa on tarkistettava, onko kone kuljetuksen aikana vaurioitunut. Vahinkotapauksessa on otettava välittömästi yhteys myyjään. Pakkausmateriaali (muovipussit, polystyreenimuovi jne.) on toimitettava niiden jätekäsittelyyn tarkoitetulle jäteasemalle. Katso, ettei pakkausmateriaali joudu lasten ulottuville.

KÄYTTÖTARKOITUS

RUISKUPISTOOLI on tarkoitettu **HIEKKAPUHALLUKSEEN.** Kaikki muu käyttö on sopimatonta.Valmistaja ei ota vastuuta vaurioista tai onnettomuuksista, jotka johtuvat käsikäyttöisen pistoolin epäasianmukaisesta käytöstä tai turvallisuusmääräysten noudattamatta jättämisestä. Kaikki ilman valmistajan lupaa laitteeseen tehdyt muutokset vapauttavat valmistajan vastuusta vaurioissa, jotka johtuvat mainituista muutoksista tai liittyvät niihin.

YLEISET TURVALLISUUSMÄÄRÄYKSET

VÄÄRINKÄYTÖSTÄ JOHTUVAT VAARAT

- Maaliruiskua ei saa suunnata ihmisiä tai eläimiä päin.
- **ÄLÄ KOSKAAN** käytä sopimattomia materiaaleja
- Suositeltuja max. arvoja, jotka koskevat painetta, on noudatettava.
- Poista **AINA** ilmanpaine ja käytetyt materiaalit ennen kuin purat, puhdistat tai kokoat ruiskupistoolin.

TERVEYDEN VAARATEKIJÄT

Useissa maalaustarvikkeissa on orgaanisia liuotinaineita tai muita terveydelle vaarallisia kemiallisia yhdisteitä, mitkä voivat maalauksen yhteydessä aiheuttaa myrkyllisiä kaasuja.
Seuraavien ohjeiden noudattaminen on **välttämätöntä.**

- Lue **huolellisesti** tuotetta koskevat tekniset toimintaohjeet ennen laitteen käyttöönottoa
- Käytä maaliruiskua **ainoastaan** hyvin ilmastoiduissa tiloissa.
- Käytä **aina** suojavaatteita
- Käytä **AINA** käsineitä, suojalaseja ja aktiivihiilisuodattimella varustettua suojanaamaria ennaltaehkäistäksesi iholle tai silmiin joutuvista pölyistä aiheutuvat vaarat.

PALO- JA RÄJÄHDYSVAARAT

Monet maalausaineet sisältävät orgaanisia liotinaineita tai erittäin paloherkkiä kemiallisia yhdisteitä. Käytä maaliruiskua ainoastaan asiallisissa hyvin ilmastoiduissa tiloissa.

- Vältä paloalttiita tilanteita. Esim. tupakanpoltto voi aiheutta kipinöitä ja on ehdottomasti kielletty. Tarkista, että sähkölaitteet ovat kunnossa.
- Varmista, että maalausaineita ja liuottimia voidaan sekoittaa keskenään vertaamalla turvallisuusmääräyksiä tuotteessa mainittuihin teknisiin tietoihin.
- Maadoita sekä hiekkapuhalluslaite että hiekkapuhallettava esine estääksesi staattisesta sähköstä johtuvien kipinöiden syntymisen.

MUUT VAARAT

- Maaliruiskun käyttö elintarvike- tai lääkeaineisiin on ehdottomasti kielletty
- Maaliruiskun käyttö on ehdottomasti kielletty hihnakuljettimien, robottien jne. laitteiden käytön aikana.

MAALIRUISKUN ASENNUS

Ainoastaan asiaankuuluvat tiedot omaavat henkilöt saavat käyttää maaliruiskua, jotta voidaan taata käytön varmuus ja huolto. Varmista, että maaliruiskuun käytettävä ilma on vapaa epäpuhtauksista, sellaisista kuin esim.vesi ja öljy. Ennen käyttöä on myös tarkistettava, onko laite kuljetuksen yhteydessä vaurioitunut.

MAALIRUISKUN KÄYTTÖ

A/211

1. Poista säiliö pistoolista ja täytä se käytettävällä hiekkapuhallusaineella.
2. Asenna säiliö takaisin pistoolin runkoon ja kiinnitä se asianmukaisesti.
3. Valitse suoritettavalle työlle sopivin suutin ja asenna se etuholkkiin.
4. Liitä paineilmaletku maalauspistooliin.
5. **Aseta** pistoolin suutin vasten hiekkapuhallettavaa pintaa ja vedä vipua.
6. Pistooli on valmistettu, niin että osa käytetystä hiekkapuhallusaineesta otetaan talteen erityiseen pussiin.
7. Suodata hiekkapuhallusaine ennen uutta käyttöä.

A/211-M

1. Upota imuputki hiekkapuhallusainesäiliöön.
2. Liitä paineilmaletku maalauspistooliin.
3. **Lähennä** pistooli hiekkapuhallettavaan pintaan ja vedä vipua.
4. Suodata hiekkapuhallusaine ennen uutta käyttöä.

A/211-MA

1. Poista säiliö pistoolista ja täytä se käytettävällä hiekkapuhallusaineella.
2. Asenna säiliö takaisin pistoolin runkoon ja kiinnitä se asianmukaisesti.
3. Valitse suoritettavalle työlle sopivin suutin ja asenna se pistoolin liittimeen.
4. Liitä paineilmaletku maalauspistooliin.
5. **Lähennä** pistooli hiekkapuhallettavaan pintaan ja vedä vipua.
6. Suodata hiekkapuhallusaine ennen uutta käyttöä.

MAALIRUISKUN PUHDISTUS

VAROITUS

Irrota pistooli paineilmaletkusta ennen pistoolin puhdistusta.

ON KIELLETTYÄ huoltaa pistoolia, ellei tehtävään ole saatu asianmukaista ohjeistusta ja perehdytystä.
ON KIELLETTYÄ huoltaa pistoolia muutoin kuin alkuperäisiä varaosia käyttämällä.

Älä koskaan puhdista pistoolia vedellä.

VIALLINEN TOIMINTA

Ellei hiekkapuhallusainetta tule ulos, tarkista ettei imuputki ole tukossa ja/tai säiliö tyhjä.

MAALIRUISKUN JÄTEKÄSITTELY

Poista maaliruiskusta kaikki maalinjätteet huolellisesti ennen sen jätelajittelua. Laitteessa käytetyt aineet ovat kierrätettävissä ja ne on lajiteltava aineosien mukaan niille tarkoitettuja lajitteluasemia varten.

HU

Használati és Karbantartási Utasítás

Homokfúvó pisztoly

A SAJÁT ÉS MÁSOK BIZTONSÁGA ÉRDEKÉBEN OLVASSA EL FIGYELMESEN EZT A HASZNÁLATI UTASÍTÁST A FESTESZÓRÓPISZTOLY ÖSSZESZERELÉSE, HASZNÁLATBAVÉTELE ÉS KARBANTARTÁSA ELŐTT. EZT A HASZNÁLATI UTASÍTÁST BÁRMILYEN JÖVŐBENI SZÜKSÉG ESETÉRE MEG KELL ŐRIZNI.

ÁLTALÁNOS SZABÁLYOK

Jelen használati utasítás azon termék kiegészítő részét képezi, amelyhez mellékelik és minden jövőbeni szükség esetére meg kell őrizni.Olvassa el figyelmesen a jelen használati utasítás figyelmeztetéseit és útmutatásait az összeszerelés, működésbehelyezés, beállítás és karbantartás megkezdése előtt mivel fontos tájékoztatást ad a HASZNÁLATI BIZTONSÁGOT és KARBANTARTÁST illetően. A biztonságos használathoz és helyes karbantartáshoz a pisztolyt csak megfelelő felkészültséggel rendelkező kezelő használhatja. Jelen használati utasítás információi a pisztoly és az alkatrészei helyes használatához szükségesek és a munkára beosztott személyzet normál műszaki ismerteit egészítik ki. A jelen használati utasításban feltüntetett biztonsági szabályok a termék felhasználási országában érvényben lévő biztonsági szabályokat egészítik ki, melyeket a munkára beosztott személyzetnek ismernie és alkalmaznia kell.. További információért vagy különleges problémák megoldásáért forduljon a műszaki segítségnyújtásra és a termék karbantartására feljogosított márkaszervizekhez.

KICSOMAGOLÁS

Kicsomagolás után győződjön meg arról, hogy a termék ép-e; ellenőrizze, hogy nincsenek-e rajta szemmel látható sérülések. Kétség esetén ne vegye használatba a készüléket és forduljon azonnal a viszonteladójához. A csomagolóanyag egyes darabjait (műanyag zacskók, polisztirol, stb.) a megfelelő begyűjtő helyen kell leadni és nem szabad gyermekek által elérhető helyen hagyni, mivel veszély tárgyát képezhetik.

RENDELTETÉS ÉS HASZNÁLAT

Ez a PISZTOLY azzal a céllal készült, hogy **HOMOKFÚVÓ PISZTOLY**KÉNT használják. A pisztoly minden egyéb célra történő használata helytelen. A gyártó cég minden felelősséget elhárít a kézi pisztoly helytelen használatából és a biztonsági előírások betartásának elmulasztásából eredő károkért és balesetekért. A gyártó cég minden felelősséget elhárít a kézi pisztoly helytelen használatából és a biztonsági előírások betartásának elmulasztásából eredő károkért és balesetekért.

ÁLTALÁNOS BIZTONSÁGI UTASÍTÁSOK

HELYTELEN HASZNÁLATBÓL ADÓDÓ VESZÉLYEK

- **SOHA NE** tartsa a pisztolyt emberi test vagy állatok felé.
- **SOSE** használjon nem megfelelő anyagokat
- **SOHA NE** lépje túl az ajánlott maximális működési nyomást.
- A pisztoly szétszerelési, tisztítási vagy összeszerelési műveleteinek elkezdése előtt **MINDIG** ki kell engedni a benne található levegőt és a használt anyagokat

EGÉSZSÉGRE KÁROS VESZÉLYEK

Sok termék szerves oldószert vagy az egészségre káros vegyszereket tartalmaz, melyek mérgezést okozhatnak a fúvás alatt kibocsátott mérgező gőzök belélegzése miatt.
Ezért használat közben **KÖTELEZŐ** néhány utasítást betartani:

- Olvassa el **FIGYELMESEN** a felhasználandó termékek műszaki lapját még mielőtt azokat használatba venné.
- A festékszórópisztolyt **CSAK** megfelelő helyen vagy jól szellőző helyiségekben használja.
- Használat közben hordjon **MINDIG** megfelelő védőöltözetet a test védelme érdekében.
- Használjon **MINDIG** kesztyűt, szemüveget és aktív szén szűrővel rendelkező álarcot, hogy megelőzze a mérgező gőzök által vagy a termék és oldószerek bőrrel vagy szemmel történő érintkezése által okozható veszélyeket

TŰZ- ÉS ROBBÁNÁSVESZÉLY

Sok termék igen gyúlékony oldószereket vagy vegyszereket tartalmaz. A dukkozópisztolyt CSAK megfelelő helyeken vagy jól szellőző helyiségekben használja.

- Kerüljön minden olyan helyzetet, mely tűzkiütést okozhat mint például dohányzás, szikra vagy bármilyen elektromos veszély képzése.
- Győződjön meg arról, hogy valamennyi használt festőanyag és oldószer egymás között vegyileg kompatibilis legyen. Ezt a termékek biztonsági műszaki táblázatainak összehasonlításával végezheti el.
- Földelje mind a lakkozó gépet mind a lakkozandó tárgyat, hogy csökkentse a sztatikus elektromosságnak betudható szikrák veszélyét.

EGYÉB VESZÉLYEK

- **TILOS** a pisztolyt élelmiszerre vagy gyógyszerekre való fúváshoz használni.
- **TILOS** a pisztolyt olyan gépek munkaterületén használni mint például szállítószalagok, robotok, stb, mialatt azok működében vannak.

ÖSSZESZERELÉS

A biztonságos használat és helyes karbantartás érdekében a pisztolyt csak megfelelő felkészültséggel rendelkező kezelő használhatja. Ellenőrizze, hogy a levegőt biztosító berendezés, melyre a festékszórópisztolyt kötik mindig víz és olaj szennyeződésektől mentes szűrt levegőt biztosítson. Miután a csomagolóanyagot eltávolította, győződjön meg a készülék épségéről úgy, hogy ellenőrzi nincsenek-e rajta szemmel látható sérülések.

HASZNÁLAT

A/211

1. Vegye le a tartályt a pisztolyról és töltse meg az alkalmazni kívánt csiszoló ill. Abrazív homokkal
2. Szerelje vissza a tartályt a pisztolyra és megfelelően rögzítse a pisztolytesthez.
3. Válassza ki az elvégzendő munka típusának legjobban megfelelő fúvókát és szerelje fel az elülső karmantyúra.
4. Kösse a sűrített levegő tápcsövét a festékszórópisztoly csatlakozójához
5. **Támassza** a pisztoly fúvókáját a homokfúvással kezelendő felületre és húzza meg a kart.
6. A pisztoly szerkezete úgy lett kialakítva, hogy a felhasznált homok egy része visszakerül az erre a célra kialakított zsákba.
7. A homok ismételt felhasználása előtt azt megfelelően át kell szűrni

A/211-M

1. Eressze be a szívócsövet a csiszolóhomok tárolóba
2. Kösse a sűrített levegő tápcsövét a festékszórópisztoly csatlakozójához
3. **Közelítse** a pisztolyt a homokfúvással kezelendő felületre és húzza meg a kart.
4. A homok ismételt felhasználása előtt azt megfelelően át kell szűrni

A/211-MA

1. Vegye le a tartályt a pisztolyról és töltse meg az alkalmazni kívánt csiszoló ill. Abrazív homokkal
2. Szerelje vissza a tartályt a pisztolyra és megfelelően rögzítse a pisztolytesthez.
3. Válassza ki az elvégzendő munka típusának legjobban megfelelő fúvókát és kapcsolja a pisztoly dugaszoló kapcsolójába..
4. Kösse a sűrített levegő tápcsövét a festékszórópisztoly csatlakozójához
5. **Közelítse** a pisztolyt a homokfúvással kezelendő felületre és húzza meg a kart.
6. A homok ismételt felhasználása előtt azt megfelelően át kell szűrni

A KÉSZÜLÉK TISZTÍTÁSA

FIGYELEM

Mielőtt a készülék bármilyen tisztítási műveletébe kezdene, kapcsolja le a pisztolyt a sűrített levegő szállítóvezetékről.

TILOS a festékszórópisztoly karbantartását olyan személyzetre bízni, aki nem rendelkezik megfelelő ismeretekkel.
TILOS a pisztoly karbantartását végezni nem eredeti cserealkatrészek felhasználásával..

Sose tisztítsa vízzel a pisztolyt

HIBÁS MŰKÖDÉS

A homokszórás elmaradása esetén ellenőrizze, hogy nincs-e eltömődve a szívócső és/vagy nem üres-e a tartály.

A FESTÉKSZÓRÓPISZTOLY MŰKÖDÉSEN KÍVÜL HELYEZÉSE

A dukkozópisztoly selejtezéséhez, annak mindennemű oldószer- vagy termékmaradványtól mentesnek kell lenni. A gyártáshoz használt anyagok teljes mértékben újra felhasználhatóak, melyeket típusonként kell szétbontani majd pedig a megfelelő begyűjtő helyeken selejtezni.

ET

Kasutus- ja hooldusjuhend

Liivaprits

OHUTUSE HUVIDES LUGEGEGE ENNE PULVERISAATORI PAIGALDAMIST, KASUTAMISE ALUSTAMIST VÕI HOOLDAMIST TÄHELEPANELIKULT LÄBI KÄESOLEVAS KASUTUSJUHENDIS OLEVAD JUHISED. SÄILITAGE KÄESOLEV KASUTUSJUHEND TULEVIKUS TEHTAVATE HOOLDUSTÖÖDE TARVIS.

ÜLDINE INFORMATSIOON

Käesolev kasutusjuhend on tootega kaasnev lisaosa, mis peab olema säilitatud tulevikus tehtavate hooldustööde tarvis. Lugege enne seadme paigaldamist, kasutamise alustamist, reguleerimist või hooldamist tähelepanelikult läbi käesolevas kasutusjuhendis olevad hoiatused ja juhised kuna need annavad tähtsaid juhendeid OHUTU KASUTAMISE ja HOOLDUSE kohta. Ohutu kasutamise ja korrektse hoolduse tagamiseks peab püstolit kasutama ainult vastava väljaõppe saanud personal. Kasutusjuhendis olevad informatsioonid on vajalikud püstoli ja selle osade õigeks kasutamiseks ning täiendavad töötajate poolt varem omandatud tehnilisi teadmisi. Juhendis olevad ohutusnõuded täiendavad nõudeid, mis kehtivad seadme kasutusel olevates riikides ja mida töötajad peavad tundma ja järgima. Lisainformatsiooni või eriliste probleemide lahendamiseks pöörduge volitatud teeninduskeskuse poole seadme tehniline abi või hoolduse saamiseks.

PAKENDI EEMALDAMINE

Kontrollige peale pakendi eemaldamist, et seadmel ei ole nähtavaid kahjustusi. Kahtluse korral ärge kasutage seadet ning võtke kohe ühendust toote turustajaga. Pakkematerjalid (kilekotid, vahtplastosad jne.) tuleb utiliseerida vastavates jäätmekogumiskohtades. Ärge jätke pakkematerjale lastele kättesaadavasse kohta, kuna need on potentsiaalsed ohuallikad.

OTSTARVE JA KASUTAMINE

Käesolev **AEROGRAAF** on mõeldud kasutamiseks **LIIVAPRITSINA**, igasugused muud kasutusviisid on lubamatud. Tootja ei vastuta käsipüstoli ebaõige kasutamise või ohutusnõuetest mittekinnipidamise tagajärjel tulenevate kahjustuste või õnnetuste eest. Mistahes seadmele tehtud muudatuste korral, mis ei ole enne tootja poolt volitatud, vabastavad tootja vastutuse nendest tulenevate kahjude eest.

ÜLDISED OHUTUSNÕUDED

ASJATUNDMATUST KASUTAMISEST TULENEVAD OHUD

- **ÄRGE** sihtige **IIAL** püstolit isikute või loomade suunas
- **MITTE KUNAGI** ei tohi kasutada sobimatuid materjale
- **ÄRGE** ületage **IIAL** tööks soovitatavaid maksimaalrõhkusid
- Enne aerograafi lahti võtmist, puhastamist või kokkupanekut lasta **ALATI** õhk ja kasutatavad materjalid välja

OHT TERVISELE

Paljud värvimisel kasutatavad tooted sisaldavad tervisele kahjulikke orgaanilisi lahusteid või keemilisi aineid, mis võivad põhjustada mürgistusi pihustamise ajal eralduvate toksiliste aurude tõttu.
Püstoli kasutamisel on **KOHUSTUSLIK** järgida alltoodud juhiseid:

- Enne seadme kasutamist tutvuge TÄHELEPANELIKULT kasutatavate toodete tehniliste näitajatega
- Kasutage pulverisaatorit AINULT vastavates spetsiaalselt kohandatud paikades või korralikult õhutatud ruumides
- Püstoli kasutamisel kandke **ALATI** vastavat riietust keha kaitsmiseks
- **ALATI** tuleb kanda vastavaid kindaid, prille ning aktiivsöefiltritega maski, et hoida ära kahjustusi, mida võib põhjustada tekkiva tolmu sattumine nahale või silma

TULEKAHJU- NING PLAHVATUSOHT

Paljud värvimisel kasutatavad tooted sisaldavad orgaanilisi lahusteid või keemilisi aineid, mis on väga kergesti süttivad. Kasutage pulverisaatorit AINULT vastavates spetsiaalselt kohandatud paikades või korralikult õhutatud ruumides.

- Vältige igasuguseid tegevusi, mis võiksid põhjustada tule süttimist (nt. Suitsetamine), tekitada sädemeid või teisi elektrilisi ohte.
- Veenduge, et kõik kasutatavad värvimistooted ning lahustid oleksid teineteise suhtes keemiliselt sobivad, selleks võrrelge vastavate toodete ohutusnäitajaid
- Maandage nii liivapritsimise seade kui ka pritsitav objekt, et vähendada staatilisest elektrist põhjustatud sädemete tekkimise ohtu

TEISED OHUD

- **ON KEELATUD** püstoli kasutamine toiduainete või ravimite pihustamiseks
- **ON KEELATUD** püstoli kasutamine tööpiirkondades järgnevate seadmete funktsioneerimise ajal: liikuvad alused, robotid, jne.

PAIGALDAMINE

Ohutu kasutamise ja hoolduse tagamiseks peab püstolit kasutama ainult vastava koolituse saanud töötaja. Veenduge, et pulverisaatoriga ühendatud õhuseade varustaks masinat alati puhta filtreeritud õhuga. Peale pakendi eemaldamist veenduge selles, et seade on kahjustamata, kontrollides, et osadel ei ole nähtavaid vigastusi.

KASUTAMINE

A/211

1. Eemaldage mahuti püstolist ning täitke see abrasiivse liivaga mida soovite kasutada
2. Asetage mahuti taas püstolile ning kinnitage see korralikult.
3. Valige soovitud töö teostamiseks sobivaim düüs ning paigaldage see eesmisele ühendusele.
4. Puhastage pulverisaatori kanalid lahustiga
5. **Toetage** püstoli otsik pritsitavale pinnale ning tõmmake kangi.
6. Püstoli ehitus võimaldab koguda osa kasutatud liivast vastavasse kotikesse.
7. Enne liiva taaskasutust tuleb seda vastavalt filtreerida

A/211-M

1. Pange sissetõmbetoru liivamahutisse
2. Puhastage pulverisaatori kanalid lahustiga
3. **Lähenege** püstoliga pritsitavale pinnale ning tõmmake kangi.
4. Enne liiva taaskasutust tuleb seda vastavalt filtreerida

A/211-MA

1. Eemaldage mahuti püstolist ning täitke see abrasiivse liivaga mida soovite kasutada
2. Asetage mahuti taas püstolile ning kinnitage see korralikult.
3. **Valige soovitud töö teostamiseks sobivaim düüs ning sisestage see püstoli ühendusotsikule.**
4. Puhastage pulverisaatori kanalid lahustiga
5. **Lähenege** püstoliga pritsitavale pinnale ning tõmmake kangi.
6. Enne liiva taaskasutust tuleb seda vastavalt filtreerida

INSTRUMENDI PUHASTAMINE

TÄHELEPANU

Enne igasugust pihusti puhastamist eraldage püstol suruõhutorust.

On **KEELATUD** püstoliga seoses olevate hooldustööde teostamine isikutele, kes ei ole saanud vastava väljaõppe.
On **KEELATUD** püstoliga seoses olevate hooldustööde teostamine, kui ei kasutata originaalosasid.

Ärge kunagi puhastage püstolit veega.

PUUDULIK TALITLUS

Kui liiv ei välju pihustist, kontrollige, et sissetõmbetoru poleks ummistunud ning/või et mahuti poleks tühi.

PULVERISAATORI KASUTAMISE LÕPETAMINE

Pulverisaatori demonteerimiseks peab seade olema puhas kõigist lahusti ja vedela värvi jääkidest. Seade on valmistatud korduvkasutatavatest materjalidest ja kõik selle osad peavad olema utiliseeritud vastavalt nende tüübile selleks ettenähtud jäätmekogumiskeskustes.

NL

Handleiding voor gebruik en onderhoud

Zandstraalpistool

**LEES IN HET BELANG VAN UW VEILIGHEID AANDACHTIG DEZE AANWIJZINGEN VOORDAT U HET SPUITPISTOOL INSTALLEERT, GEBRUIKT OF ONDERHOUDT.
BEWAAR DEZE HANDLEIDING VOOR LATERE RAADPLEGING.**

ALGEMEEN

Deze handleiding maakt deel uit van het product waar deze is bijgevoegd en moet worden bewaard om later te kunnen raadplegen. Lees de waarschuwingen en aanwijzingen in deze handleiding aandachtig door voordat u het spuitpistool installeert, in werking stelt, instelt of onderhoud uitvoert; ze geeft namelijk belangrijke aanwijzingen over een VEILIG GEBRUIK en ONDERHOUD. Het pistool mag, omwille van een veilig gebruik en een correct onderhoud, uitsluitend gebruikt worden door personeel dat daarvoor is opgeleid. De informatie in deze handleiding is noodzakelijk om het pistool en zijn onderdelen op de juiste wijze te kunnen gebruiken en vormt een aanvulling op de normale technische kennis van het personeel. De in deze handleiding genoemde veiligheidsvoorschriften vormen een aanvulling op de veiligheidsvoorschriften die van kracht zijn in het land waar het product gebruikt wordt; de werknemers moeten deze kennen en toepassen. Voor verdere informatie of bijzondere problemen dient u zich voor technische hulp en het onderhoud van het product tot erkende centra te wenden.

VERPAKKING

Controleer nadat u het apparaat heeft uitgepakt of er onderdelen zichtbaar beschadigd zijn; bij twijfel het apparaat niet gebruiken en onmiddellijk contact opnemen met de verkoper. De verschillende delen van de verpakking (plastic zakjes, expansiepolystyreen enz.) moeten in de daarvoor bedoelde verzamelpunten worden verwerkt. Houd de verpakking buiten bereik van kinderen, deze vormt een bron van gevaar.

BEDOELD GEBRUIK

Dit **PISTOOL** is bedoeld om te worden gebruikt als **ZANDSTRAALPISTOOL** ; elk ander gebruik wordt als oneigenlijk beschouwd. De firma wijst elke vorm van aansprakelijkheid af voor schade of ongevallen die veroorzaakt zijn door een oneigenlijk gebruik van het handmatige pistool of door niet-inachtneming van de veiligheidsvoorschriften. Reparaties of wijzigingen van de apparatuur die niet tevoren zijn goedgekeurd, ontheffen de fabrikant van aansprakelijkheid voor schade als gevolg van of te wijten aan bovengenoemde daden.

ALGEMENE WAARSCHUWINGEN OVER VEILIGHEID

RISICO'S VAN ONEIGENLIJK GEBRUIK

- Richt het pistool **NOOIT** op mensen of dieren
- Zandstraal **NOOIT** met andere materialen
- Overschrijd **NOOIT** de aanbevolen maximale bedrijfsdruk
- Haal **ALTIJD** de luchtdruk van het spuitpistool en verwijder de verf voordat u het pistool demonteert, schoonmaakt of in elkaar zet.

RISICO'S VOOR DE GEZONDHEID

Veel producten bevatten organische oplosmiddelen of chemische stoffen die schadelijk zijn voor de gezondheid en vergiftigingen kunnen veroorzaken door de giftige dampen die tijdens het spuiten vrijkomen.
Het is dus **VERPLICHT** tijdens het gebruik de volgende aanwijzingen op te volgen:

- Lees de technische informatiebladen van de gebruikte producten **AANDACHTIG** door voordat u ze gebruikt.
- Gebruik het spuitpistool **UITLUITEND** in een geschikte omgeving of in goed geventileerde ruimtes.
- Draag tijdens het gebruik van het spuitpistool **ALTIJD** geschikte kleding die het lichaam beschermt
- Draag **ALTIJD** handschoenen, een veiligheidsbril en een masker met een filter met actieve koolstof om u te beschermen tegen giftige dampen en te voorkomen dat de huid of de ogen in contact komen met producten of oplosmiddelen.

BRAND- EN EXPLOSIEGEVAAR

Veel producten bevatten organische oplosmiddelen of zeer ontvlambare chemische stoffen. Gebruik het spuitpistool UITSLUITEND in een geschikte omgeving of in goed geventileerde ruimtes.

- Vermijd handelingen die brandgevaar met zich meebrengen, zoals roken, vonken veroorzaken of gevaarlijke elektrische handelingen.
- Controleer met behulp van de technische veiligheidsbladen of alle gebruikte lakken en oplosmiddelen chemisch compatibel zijn.
- Verbind zowel het verfspuitpistool als het te bewerken voorwerp met de aarde om het risico van vonken als gevolg van statische elektriciteit te verminderen.

ANDERE RISICO'S

- **HET IS VERBODEN** het pistool te gebruiken voor het spuiten van levensmiddelen of medicijnen.
- **HET IS VERBODEN** het pistool te gebruiken in ruimtes waar zich werkende machines als lopende banden, robots e.d. bevinden.

INSTALLATIE

Om een veilig gebruik en correct onderhoud te garanderen, mag het pistool uitsluitend worden gebruikt door personeel dat hiervoor is opgeleid. Controleer of de luchtinstallatie waarop het spuitpistool is aangesloten altijd lucht aanvoert waar water en olie uitgefilterd zijn. Controleer nadat u de verpakking heeft verwijderd of het apparaat geen zichtbaar beschadigde onderdelen heeft.

GEBRUIK

A/211

1. Demonteer de zandvoorraadbeker en vul deze met het zand dat u wenst te gebruiken.
2. Monteer de beker weer op het zandstraalpistool en maak deze goed vast.
3. Kies een mondstuk dat geschikt is voor het zand dat u gebruikt en monteer het vooraan op het pistool.
4. Sluit de persluchtleiding aan op het verbindingsstuk van het spuitpistool
5. **Houd** de spuitmond **tegen** het voorwerp dat u wenst te reinigen en haal de trekker over.
6. Het pistool is uitgerust met een zak waarin het gebruikte zand weer wordt opgevangen
7. Voordat u dit zand opnieuw gebruikt, dient u het door een zeef te halen

A/211-M

1. Het pompslangetje in de bak met zand leggen
2. Sluit de persluchtleiding aan op het verbindingsstuk van het spuitpistool
3. **Het zandstraalpistool** bij het te zandstralen oppervlak houden en de trekker overhalen.
4. Voordat u dit zand opnieuw gebruikt, dient u het door een zeef te halen

A/211-MA

1. Demonteer de zandvoorraadbeker en vul deze met het zand dat u wenst te gebruiken.
2. Monteer de beker weer op het zandstraalpistool en maak deze goed vast..
3. Kies een mondstuk dat geschikt is voor het materiaal dat u gebruikt en monteer het op de pistoolaansluiting.
4. Sluit de persluchtleiding aan op het verbindingsstuk van het spuitpistool
5. **Het zandstraalpistool** bij het te zandstralen oppervlak houden en de trekker overhalen.
6. Voordat u dit zand opnieuw gebruikt, dient u het door een zeef te halen

REINIGING VAN HET SPUITPISTOOL

LET OP

Voordat u het voorwerp begint te reinigen, ontkoppelt u de persluchttoevoer van het zandstraalpistool.

Voor aanvang van de onderhoudswerkzaamheden aan het spuitpistool **MOET** het verantwoordelijke personeel afdoende worden geïnstrueerd.
Het is **VERBODEN** onderhoud op het spuitpistool te verrichten als geen originele onderdelen gebruikt worden.

Was dit pistool nooit met water

STORINGEN BIJ GEBRUIK

Als er geen zand uit het pistool komt, controleert u of het pompslangetje niet verstopt is en of de zandbeker niet leeg is.

AFDANKEN VAN HET SPUITPISTOOL

Voor de verwerking van het spuitpistool moeten alle resten oplosmiddel en schuim worden verwijderd. De bij de vervaardiging gebruikte materialen kunnen volledig worden gerecycled. Sorteer de onderdelen op materiaal en lever ze af bij de daarvoor bedoelde verzamelcentra.

LV

Izmantošanas un apkopes rokasgrāmata

Smilšu strūklas pistole

SAVAS DROŠĪBAS INTERESĒS PIRMS KRĀSAS PISTOLES LIETOŠANAS VAI APKOPES DARBIEM IZMANĪGI IZLASIET ŠĪS INSTRUKCIJAS. ŠĪ ROKASGRĀMATA IR JĀSAGLABĀ, LAI TO VARĒTU IZMANTOT ARĪ NĀKOTNĒ.

VISPĀRĒJA INFORMĀCIJA

Šī rokasgrāmata ir pievienota izstrādājuma sastāvdaļa, un tā ir jāsaglabā, lai to varētu izmantot arī nākotnē. Pirms uzstādīšanas, ievades ekspluatācijā, regulēšanas vai apkopes uzmanīgi izlasiet šīs rokasgrāmatas brīdinājumus un norādījumus, jo tie satur svarīgu informāciju par ierīces DROŠU IZMANTOŠANU un APKOPI. Lai nodrošinātu pistoles drošu izmantošanu un pareizu apkopi, to drīkst izmantot tikai atbilstoši sagatavots operators. Šajā rokasgrāmatā esoša informācija ir nepieciešama pistoles un tās komponenšu drošai izmantošanai, turklāt, tajā ir tehniska rakstura informācija, kura ir jāzina atbildīgajam personālam. Šajā rokasgrāmatā esošas drošības normas papildina tās valsts spēkā esošas drošības normas, kurā izstrādājums tiek izmantots, un tās atbildīgajam personālam ir jāzina. Lai saņemtu sīkāku informāciju par specifiskām problēmām, kuras ir radušās izmantošanas laikā, griežaties pilnvarotajos tehniskas apkopes centros.

IZPAKOŠANA

Pēc iepakojuma noņemšanas pārliecinieties par ierīces integritāti, pārbaudot vai uz tās nav redzamo bojājumu. Ja jums ir šaubas, tad neizmantojiet ierīci un nekavējoties atgrieziet to veikalā, kurā tā tika nopirkta. Iepakojuma sastāvdaļas (plastikas maisi, polistirola putuplasts utt.) jānogādā atbilstošajās atkritumu savākšanas vietās, tās nedrīkst dot bērniem, jo tās ir potenciāli bīstamības avoti.

PAREDZĒTA IZMANTOŠANA

Šis **AEROGRĀFS** ir konstruēts kā **SMILŠU STRŪKLAS PISTOLE** un nav izmantojams citiem nolūkiem. Ražotājs noņem no sevis jebkādu atbildību par bojājumiem vai negadījumiem, kuri ir radušies rokas pistoles nepareizas izmantošanas dēļ vai drošības normu neievērošanas dēļ. Jebkura iepriekš nepilnvarota iejaukšanās ierīces darbība vai tās modificēšana noņem no ražotāja atbildību par bojājumiem, kuri ir radušies kā tiešas vai netiešas sekas augstāk minēto darbību dēļ.

VISPĀRĒJIE DROŠĪBAS BRĪDINĀJUMI

AR NEPAREIZU IZMANTOŠANU SAISTĪTI RISKI

- **NEKAD** nevirziet pistoli uz cilvēka vai dzīvnieka ķermeņa pusi
- **AIZLIEGTS** izmantot nepiemērotus materiālus
- **NEKAD** nepārsniedziet rekomendējamo maksimālo darba spiedienu
- Pirms aerogrāfa izjaukšanas, tīrīšanas vai samontēšanas **VIENMĒR** jālikvidē gaisa spiediens, un ierīce jāatbrīvo no izmantotajiem materiāliem

RISKI VESELĪBAI

Daudzas krāsas satur organiskus šķīdinātājus vai veselībai kaitīgas ķīmiskas vielas. Krāsu izsmidzināšanas laikā var rasties indīgi tvaiki, kas draud ar saindēšanos.
Tādējādi, izmantošanas laikā ir **OBLIGĀTI** jāseko dažiem norādījumiem:

- Pirms krāsas izmantošanas **UZMANĪGI** izlasiet krāsas tehnisko pasi
- Krāsas pistoli drīkst izmantot **TIKAI** piemērotās vietās un telpās, kur ir nodrošināta laba ventilācija
- Pistoles izmantošanas laikā **VIENMĒR** izmantojiet atbilstošus ķermeni sargājošus tērpus
- Lai novērstu risku, kura iemesls ir pulverveida produktu nokļūšana uz ādas vai acīs, strādājot **VIENMĒR** nepieciešams lietot cimdus, aizsargbrilles un sejas masku ar aktīvās ogles filtru

UGUNSGRĒKA UN SPRĀDZIENA BRIESMAS

Daudzas krāsas satur organiskos šķīdinātājus vai viegli uzliesmojošas ķīmiskas vielas. Krāsas pistoli drīkst lietot TIKAI piemērotās vietās un telpās, kur ir nodrošināta laba ventilācija

- Aizliegts veikt darbības, kuras var izraisīt ugunsgrēku, piemēram, smēķēt, radīt dzirksteles.
- Pārliecinieties, ka visas izmantojamās krāsas un šķīdinātāji ir ķīmiski saderīgi; to dara, salīdzinot visu produktu drošības pases
- Lai mazinātu statiskās elektrības izraisītas dzirksteļošanas risku, iezemējiet vai nu smilšu strūklas pistoli, vai ar smilšu strūklu tīrāmo priekšmetu

CITI RISKI

- **AIZLIEGTS** pistoli izmantot pārtikas produktu vai medikamentu apsmidzināšanai.
- **IR AIZLIEGTS** izmantot pistoli telpās ar mašīnas iekārtām, tādām kā konveijeri, roboti utt. Tajā laikā, kad šīs iekārtas darbojas

UZSTĀDĪŠANA

Lai nodrošinātu pistoles drošu izmantošanu un pareizu apkopi, to drīkst izmantot tikai atbilstoši sagatavots operators. Pārliecinieties, ka krāsas pistolei tiek pievadīts gaiss, kas attīrīts no ūdens vai eļļas piejaukumiem. Pēc iepakojuma noņemšanas pārliecinieties par ierīces integritāti, pārbaudot vai uz tās nav redzamo bojājumu.

IZMANTOŠANA

A/211

1. Atvienojiet rezervuāru no pistoles un piepildiet ar abrazīvajām smiltīm, kuras paredzēts izmantot
2. Rezervuāru no jauna pievienojiet pistoles korpusam un pienācīgi piestipriniet.
3. Izvēlieties paredzētajam darbam vislabāk atbilstošu dīzi un to nostipriniet uz priekšējā uzgaļa.
4. Krāsas pistoles caurules notīriet ar šķīdinātāju.
5. **Pavērsiet** pistoles dīzi pret apstrādājamo virsmu un nospiediet sviru.
6. Pistoles konstrukcija ļauj daļu izmantoto smilšu savākt speciālā maisiņā.
7. Savāktās smiltis pirms atkārtotas izmantošanas ir nepieciešams filtrēt

A/211-M

1. Iesūkšanas caurule jāievieto abrazīvo smilšu traukā
2. Krāsas pistoles caurules notīriet ar šķīdinātāju.
3. **Pavērsiet** pistoli pret apstrādājamo virsmu un nospiediet sviru.
4. Savāktās smiltis pirms atkārtotas izmantošanas ir nepieciešams filtrēt

A/211-MA

1. Atvienojiet rezervuāru no pistoles un piepildiet ar abrazīvajām smiltīm, kuras paredzēts izmantot
2. Rezervuāru no jauna pievienojiet pistoles korpusam un pienācīgi piestipriniet.
3. Izvēlieties paredzētajam darbam vislabāk piemērotu dīzi un to iestipriniet pistoles savienotājā.
4. Krāsas pistoles caurules notīriet ar šķīdinātāju.
5. **Pavērsiet** pistoli pret apstrādājamo virsmu un nospiediet sviru.
6. Savāktās smiltis pirms atkārtotas izmantošanas ir nepieciešams filtrēt

INSTRUMENTA TĪRĪŠANA

UZMANĪBU

Pirms produkta tīrīšanas pistoli atvienojiet no saspiestā gaisa padeves vada.

Ir **AIZLIEGTS** veikt pistoles tehnisko apkopi, ja atbildīgais par to personāls netika pienācīgi instruēts.
Ir **AIZLIEGTS** veikt pistoles tehnisko apkopi, ja netiek izmantotas oriģinālas rezerves daļas.

Pistoli nekādā gadījumā nedrīkst mazgāt ar ūdeni.

DARBĪBAS TRAUCĒJUMI

Ja nenotiek smilšu strūklas izplūšana, tad pārbaudiet, vai nav aizsprostota iesūkšanas caurule un vai rezervuārs nav tukšs.

KRĀSAS PISTOLES UTILIZĀCIJA

Pirms demontāžas krāsas pistole ir jāizmazgā un jāiztīra, lai tajā nebūtu šķīdinātāja un krāsas šķidro palieku. Materiāli, no kuriem ir izgatavota ierīce, ir pilnīgi utilizējami un tos ir jāsadala saskaņā ar to tipu un jānogādā atbilstošajos atkritumu savākšanas centros.

NO

Håndbok for Bruk og Vedlikehold

Sandblåsepistol

FOR DIN EGEN SIKKERHET, LES NØYE GJENNOM DISSE INSTRUKSENE FØR DU GÅR I GANG MED INSTALLASJON, BRUK OG VEDLIKEHOLD AV SPRØYTEPISTOLEN. DENNE HÅNDBOKEN SKAL OPPBEVARES TIL SENERE BRUK OG KONSULTASJON.

GENERELL INFORMASJON

Håndboken er en kompletterende del av selve produktet og er vedlagt dette; den skal oppbevares for bruk av produktet. Les nøye gjennom merknadene angående sikkerhet og instruksene i denne håndboken, før du går i gang med installasjon, igangsetting, regulering eller vedlikehold, da disse inneholder viktige regler for SIKKERHET VED BRUK og VEDLIKEHOLD. For sikker bruk og korrekt vedlikehold, skal pistolen brukes av kun én operatør med riktig opplæring. Opplysningene i håndboken er viktige for korrekt bruk av pistolen og dennes komponenter, og kompletterer opplysningene som brukerne av pistolen må ha lest og kunne. Sikkerhetsforskriftene som finnes i håndboken, kompletterer forskriftene for produktet i brukerlandet, og skal være kjent og brukt av personellet som skal arbeide med pistolen. For ytterligere opplysninger eller spesielle problemer som skal løses, henvend deg til godkjente sentra for teknisk assistanse og vedlikehold av produktet.

UTPAKKING

Etter å ha fjernet emballasjen, sjekk at produktet ikke bærer synlige skader; er du ikke sikker, bruk ikke apparatet og henvend deg straks til din forhandler. Elementene emballasjen består av (plastposer, polystyrol, osv.) skal gjenvinnes på spesielle oppsamlingssteder, og skal ligge på steder som er utilgjengelige for barn da de kan utgjøre en fare for dem.

BRUK OG BRUKSOMRÅDER

Denne **SPRØYTEPISTOLEN** er laget for å brukes som **SANDBLÅSER**. All annen bruk er å anse som feilaktig. Firmaet fraskriver seg ethvert ansvar for skader eller ulykker som oppstår som følge av feilaktig bruk av den manuelle pistolen eller grunnet manglende overholdelse av sikkerhetsforskriftene. Tukling eller endringer på apparatet, som ikke på forhånd er autorisert av fabrikanten, gjør at sistnevnte fraskrives ethvert ansvar ved skader på personer og ting, som nevnt tidligere.

GENERELLE MERKNADER ANGÅENDE SIKKERHET

FARE VED URIKTIG BRUK

- Rett **ALDRI** pistolen mot personer eller dyr.
- Bruk **ALDRI** materialer som ikke er egnet.
- Bruk **ALDRI** høyere trykk enn det som er foreskrevet.
- Før du demonterer, rengjør eller setter sprøytepistolen sammen igjen, fjern **ALLTID** lufttrykket og materialene som er brukt..

HELSEFARE

Mange produkter inneholder organiske løsemidler eller kjemiske stoffer som kan være helsefarlige og forårsake gassforgiftninger pga. av gasser som utvikles under sprøytingen.
Følgende er derfor **PÅBUDT** når du bruker pistolen::

- Les **NØYE** de tekniske dataene for produktene man skal bruke.
- Bruk sprøytepistolen **KUN** på egnede steder og **KUN** i lokaler med god trekk.
- Bruk **ALLTID** riktige klær og kroppsvern når du bruker pistolen.
- Bruk **ALLTID** vernehansker, -briller og maske med karbonfilter for å unngå innånding av giftige gasser og å komme i kontakt med produktene eller med løsemidlene.

BRANN- OG EKSPLOSJONSFARE

Mange produkter inneholder organiske løsemidler og kjemiske produkter som er høyst brannfarlige. Bruk derfor sprøytepistolen KUN på egnete områder og i lokaler med god trekk.

- Unngå enhver handling som kan forårsake brann, slik som å røyke, fremkalle gnister eller farer av elektrisk opprinnelse.
- Sikre deg at alle malingsproduktene og løsemidlene som brukes, er kjemisk kompatible. Dette gjøres ved at du foretar en krysskontroll ut fra de tekniske skjemaene for produktene.
- Kople både sprøyteapparatet og gjenstanden som skal sprøytes, til jord for å redusere faren for gnister pga. statisk elektrisitet.

ANDRE FARER

- **DET ER FORBUDT** å bruke pistolen for sprøyting av matvarer og legemidler.
- **DET ER FORBUDT** å bruke pistolen i maskinområder for overførings-/transportmaskiner, roboter, etc., når disse er i drift.

INSTALLASJON

For sikker bruk og riktig vedlikehold av pisolen, skal den alltid brukes av kun én operatør med god opplæring i bruken. Kontroller at luftanlegget i lokalet der pistolen skal brukes og tilkoples, alltid forsyner lokalet med filtrert luft som er ren for urenheter fra vann og olje. Etter å ha fjernet emballasjen, sjekk at apparatet er helt ved å se etter ytre skader.

BRUK

A/211

1. Ta av beholderen fra pistolen og fyll den med den slipesanden som skal brukes.
2. Sett beholderen på pistolen igjen og sørg for at den er godt festet..
3. Velg den type dyse som passer best til arbeidet som skal utføres, og fest denne dysen på den fremre muffen.
4. Kople tilførsel av komprimert luft til slangen for sprøytepistolen
5. **Plassere** pistolens dyse på gjenstanden som skal sandblåses og trekk i spaken.
6. Pistolen er lagd slik at en del av sanden som brukes, gjenvinnes i den dertil egnede posen.
7. Før sanden brukes, må den filtreres

A/211-M

1. Senk oppsugingsrøret ned i beholderen med slipesanden.
2. Kople tilførsel av komprimert luft til slangen for sprøytepistolen
3. **Plassere** pistolen på gjenstanden som skal sandblåses og trekk i spaken.
4. Før sanden brukes, må den filtreres

A/211-MA

1. Ta av beholderen fra pistolen og fyll den med den slipesanden som skal brukes..
2. Sett beholderen på pistolen igjen og sørg for at den er godt festet...
3. Velg den type dyse som passer best til arbeidet som skal utføres, og fest denne dysen på pistolens koblingsstykke.
4. Kople tilførsel av komprimert luft til slangen for sprøytepistolen
5. **Plassere** pistolen på gjenstanden som skal sandblåses og trekk i spaken.
6. Før sanden brukes, må den filtreres

RENGJØRING AV APPARATET

VIKTIG

Kople alltid pistolen fra trykkluftanlegget før du utfører rengjøring av produktet

Personellet **SKAL IKKE** foreta vedlikehold av pistolen dersom det ikke har god nok opplæring.
Det er **FORBUDT** å utføre vedlikehold av pistolen hvis det ikke brukes originale reservedeler**.**

Rengjør aldri sprøytepistolen med vann.

FEIL I VIRKEMÅTEN

I tilfelle sanden renner ut, kontrollere at oppsugingsrøret ikke er tettet til og/eller beholderen ikke er tom.

NEDBRYTING AV SPRØYTEPISTOLEN

Skal sprøytepistolen nedbrytes, må den først være rengjort for rester av løsemiddel og produkt. Materialene som sprøytepistolen er laget av, er fullstendig gjenvinnbare og skal inndeles i forskjellige grupper; gjenvinning skal skje ved autoriserte oppsamlingssteder for gjenvinning.

SL

Priročnik za uporabo in vzdrževanje

Pištola za peskanje

ZA VAŠO SIGURNOST PAŽLJIVO PREBERITE TA NAVODILA PREDEN ZAČNETE Z INŠTALIRANJEM, UPORABLJANJEM IN VZDRŽEVANJEM AEROGRAFA. TA PRIROČNIK MORATE SHRANITI, DA GA BOSTE LAHKO V BODOČE VZELI ŠE KDAJ V ROKE

SPLOŠNO

Tale knjižica je sestavni del izdelka, kateremu je priložena, in jo je treba shraniti za bodočo uporabo. Pazljivo preberite opozorila in navodila v priročniku, preden začnete nameščati, uporabljati, uravnavati in vzdrževati pištolo, saj so v navodilih pomembna navodila, povezana z VARNO UPORABO in VZDRŽEVANJEM. Za varno uporabo in pravilno vzdrževanje sme pištolo uporabljati le en, primerno usposobljen operater. Informacije v navodilih so potrebne za pravilno uporabo pištole in njenih sestavnih delov in vključujejo tudi informacije o tehničnih lastnostih naprav, ki jih usposobljeni operaterji že poznajo. Varnostni predpisi, zajeti v navodilih, upoštevajo varnostne predpise, ki veljajo v državah, v katerih se izdelek uporablja, in ki jih morajo operaterji poznati in spoštovati. Za dodatne informacije ali rešitve posebnih težav bodo poskrbeli centri, pooblaščeni za tehnično pomoč in vzdrževanje izdelka.

ODSTRANJEVANJE EMBALAŽE

Ko odstranite embalažo, se prepričajte, da na izdelku ni napak, tako da ga pregledate. Če ste v dvomih, naprave ne uporabljajte, ampak se takoj obrnite na prodajalca. Sestavne dele embalaže (plastične vrečke, polistiren itd.) odložiti na za to namenjena zbirna mesta in jih ne puščajte na dosegu otrok, saj so lahko nevarni.

NAMEN IN UPORABA

Ta **BRIZGALNA PIŠTOLA** je primerna za uporabo kot **PIŠTOLA ZA PESKANJE**. Vsaka drugačna uporaba je neprimerna. Vsaka drugačna uporaba je neprimerna uporaba**.**druga uporaba ni primerna. Podjetje zavrača vsakršno odgovornost za škodo ali nesreče, za katere je vzrok nepravilna uporaba ročne pištole ali zaradi neupoštevanja varnostnih predpisov. Vsako poškodovanje ali spreminjanje naprave, ki ga ne odobri proizvajalec, proizvajalca odrešuje odgovornosti za škodo, ki izhaja iz navedenih dejanj.

SPLOŠNA VARNOSTNA OPOZORILA

TVEGANJA ZARADI NEPRAVILNE UPORABE

- **NIKOLI NE NAMERITE** pištole v človeka ali žival.
- **NIKOLI NE** uporabiti neprimerne snovi.
- **NIKOLI NE** presezite največjega dovoljenega tlaka zraka
- Pred demontiranjem, čiščenjem ali montiranjem brizgalne pištole, **VEDNO** izpraznite zračni tlak in snovi, ki ste jih uporabili.

ZDRAVSTVENA TVEGANJA

Velik izdelkov za lakiranje vsebujejo organskih raztopilnih ali kemičnih izdelkov škodljiva po zdravju, kateri lahko povzročajo zastrupljanje radi strupene pare izpuščene u času lakiranja.
Med uporabo **OBVEZNO** upoštevajte nekatera navodila::

- PAŽLJIVO preberite tehnične liste izdelkov katere se uporabljajo predi njihovo uporabo.
- Uporabljajte ustezne prostore in dobro zračiti prostore.
- Med uporabo pištole si **VEDNO** nadenite zaščitna oblačila.
- **VEDNO** uporabljajte rokavice, očala in zaščitne maske s filtri z aktivnim ogljem za preventivo tveganj, ki nastajajo zaradi stika povzročenega praha s kožo ali z očmi.

TVEGANJA ZA POŽAR IN EKSPLOZIJO

Velik izdelkov za lakiranje vsebujejo organskih raztopilnih ali kemičnih izdelkov z visoki stopnji zažiganja . Uporabljajte aerograf SAMO v ustreznimi prostorih ali v dobro prezračenem prostoru.

- Izogibajte se vsakršnih dejstva katere povzročajo požar, kakor kajenje, žareče ali druge električna tveganja
- Bodite sigurni da so vsi izdelki za lakiranje in rastopitev katere uporabljate, so kemično kompatabilni. Naredite navzkriž kontrolo tehničnih listov za sigurnost izdelkov.
- Ozemljite stroj za peskanje in predmet, ki ga želite peskati, tako da znižali tveganje isker, ki lahko nastanejo zaradi statične elektrike.

DRUGA TVEGANJA

- **PREPOVEDANA JE uporaba** pištole za razprševanje na živila in medicinskih izdelki.
- **PREPOVEDANO JE** uporabljati pištolo na območjih, kjer delujejo naprave, kot so transporterji, roboti itd., medtem ko ti delujejo.

NAMESTITEV

Za varno uporabo in pravilno vzdrževanje sme pištolo uporabljati le en, primerno usposobljen operater. Preverjite ali je naprava za zrak katera je povezana z aerografom zmeraj daje filtriran zrak od umazanijah od vode in olja.. Ko odstranite embalažo, se prepričajte, da na izdelku ni napak, tako da ga pregledate in ugotovite, da ni vidnih napak.

UPORABA

A/211

1. Odstranite tank pištole in ga napolniti z brusilnim peskom, ki ga nameravate uporabiti.
2. Ponovno montirati tank telesu pištole in ga primerno fiksirati.
3. Izberite najprimernejšo šobo za vrsto dela, ki hočete opraviti in ga montirajte na sprednjem zgibom.
4. Očistite cevi aerografa z rastopinom
5. **Položite** šobo pištole na površino, ki jo hočete peskati in povlecite vzvod.
6. Pištola je tako narejena, da del uporabljenega peska bo zbran v ustrezni vrečki.
7. Pred ponovnem uporabljanju peska, ga treba jo primerno filtrirati.

A/211-M

1. Pomočiti sesalko v posodi brusilnega peska.
2. Očistite cevi aerografa z rastopinom
3. **Približati** pištolo do površine, ki jo hočete peskati in povlecite vzvod.
4. Pred ponovnem uporabljanju peska, ga treba jo primerno filtrirati.

A/211-MA

1. Odstranite tank pištole in ga napolniti z brusilnim peskom, ki ga nameravate uporabiti.
2. Ponovno montirati tank telesu pištole in ga primerno fiksirati.
3. Izberite najprimernejšo šobo za vrsto dela,ki ga hočete narediti in ga fiksirati na spojniku pištole.
4. Očistite cevi aerografa z rastopinom
5. **Približati** pištolo do površine, ki jo hočete peskati in povlecite vzvod.
6. Pred ponovnem uporabljanju peska, ga treba jo primerno filtrirati.

ČIŠČENJE ORODJA

POZOR

Pred vsakem čiščenju izdelka, odvezati pištolo vodu učinka za stisnjenega zraka.

PREPOVEDANO JE izvajati vzdrževanje pištole, če pooblaščeno osebje ni prejelo ustreznih navodil.
PREPOVEDANO JE izvajati vzdrževanje pištole, če ne uporabljate originalnih rezervnih delov.

Nikoli ne očistiti pištolo z vodo.

NEPRAVILNO DELOVANJE

Če se pesek ne izliva, morate pregledati, da sesalka ni zamašena in/ali da tank ni prazen.

IZVLEČI IZ UPORABO AEROGRAF

Za demontiranje aerografa nujno je da je očiščen od ostanke rastopil in tekočega laka. Materiale, iz katerih je izdelana, je mogoče reciklirati, zato jih je treba razvrstiti po tipu in jih odnesti v ustrezne zbirne centre.

RUS

Руководство по эксплуатации и техническому обслуживанию

Пескоструйный пистолет

ДЛЯ ВАШЕЙ БЕЗОПАСНОСТИ ВНИМАТЕЛЬНО ОЗНАКОМЬТЕСЬ С ДАННЫМИ ИНСТРУКЦИЯМИ ПЕРЕД НАЧАЛОМ УСТАНОВКИ, ЭКСПЛУАТАЦИИ ИЛИ ТЕХНИЧЕСКОГО ОБСЛУЖИВАНИЯ ПИСТОЛЕТА-КРАСКОРАСПЫЛИТЕЛЯ.. СЛЕДУЕТ СОХРАНИТЬ ДАННОЕ РУКОВОДСТВО ДЛЯ ЛЮБЫХ ВОЗМОЖНЫХ СПРАВОК.

ОБЩИЕ СВЕДЕНИЯ

Данное издание является неотъемлемной частью изделия, к которому оно прилагается, и должно быть сохранено для любых возможных справок. Внимательно ознакомьтесь с предупреждениями и инструкциями, содержащимися в данном руководстве, перед началом установки, перед запуском, регуляцией или перед осуществлением технического обслуживания, так как в данных инструкциях приводятся важные рекомендации, касающиеся БЕЗОПАСНОСТИ, ЭКСПЛУАТАЦИИ и ТЕХНИЧЕСКОГО ОБСЛУЖИВАНИЯ. Для безопасной эксплуатации и правильного технического обслуживания пистолет должен использоваться только теми рабочим, которые имеют надлежащую подготовку. Сведения, приведенные в данном издании, необходимы для правильного использования пистолета и его компонетов и дополняют обычные знания рабочих о технической информации. Правила безопасности, описанные в данном руководстве, дополняют нормы по безопасности, действующие в стране использования изделия, которые должны быть доведены до сведения и применяться всеми рабочими. Для дополнительной информации или решения специальных трудностей обращайтесь в уполномоченные центры технической помощи и обслуживания изделий.

РАСПАКОВКА

Сняв упаковку, убедитесь в целостности изделия, зрительно проверяя наличие поврежденных частей, в случае сомнений не использовать аппарат и незамедлительно обратиться к вашему поставщику. Элементы, составляющие упаковку (целлофановые пакеты и т.д.) должны быть сложены в специальных местах и не должны быть оставлены в зонах, доступных детям, так как данные элементы являются потенциальным источником опасности.

НАЗНАЧЕНИЕ И ЭКСПЛУАТАЦИЯ

Настоящий **РАСПЫЛИТЕЛЬ** предназначен для использования в качестве **ПЕСКОСТРУЙНОГО ПИСТОЛЕТА**. Его использование в любых других целях не соответствует предназначению. Фирма снимает с себя любую ответственность за ущерб или несчастные случаи, вызванные применением ручного пистолета не по назначению или несоблюдением указаний по технике безопасности. Любое вмешательство в конструкцию аппарата или его модификация без предварительного разрешения снимает с производителя всякую ответственность за ущерб, вызванный вышеуказанными действиями..

ОБЩИЕ ПРЕДУПРЕЖДЕНИЯ ПО БЕЗОПАСНОСТИ

РИСК ИЗ-ЗА НЕСООТВЕТСТВУЮЩЕГО ИСПОЛЬЗОВАНИЯ

- **НИКОГДА НЕ** направлять пистолет на людей или животных.
- **НИ В КОЕМ СЛУЧАЕ** не используйте непредусмотренные материалы..
- **НИКОГДА НЕ** превышать максимальное рекомендуемое рабочее давление.
- До начала осуществления операций по разборке, чистке и сборке распылителя **НЕ ЗАБУДЬТЕ** снять давление воздуха и отменить загрузку используемого материала.

ОПАСНОСТЬ ДЛЯ ЗДОРОВЬЯ

Многие вещества содержат вредные для здоровья органические растворители или химические компоненты, которые могут вызвать отравление токсичными испарениями, образующимися в процессе разбрызгивания.
Следовательно в процессе эксплуатации **НЕОБХОДИМО** соблюдать некоторые рекомендации:

- Перед эксплуатацией **ВНИМАТЕЛЬНО** ознакомиться с техническими карточками применяемых веществ.
- Использовать пистолет **ТОЛЬКО** в надлежащих зонах или в хорошо проветриваемых помещениях.
- В процессе эксплуатации пистолета **ВСЕГДА** носить надлежащие приспособления для защиты тела.
- **ВСЕГДА** надевать защитные перчатки, очки и маски с фильтром с активированным углем во избежание отравления токсичными испарениями или попадания на кожу и в глаза веществ и растворителей.

ОПАСНОСТЬ ВОЗГОРАНИЯ И ВЗРЫВА

Многие вещества содержат высокогорючие органические растворители или химические компоненты. Использовать аэрограф ТОЛЬКО в специальных зонах или хорошо проветриваемых

- Избегать любого действия, которое может вызвать пожар, такого как курение, искры или любую электрическую опасность.
- Проверьте, чтобы все используемые красящие вещества и растворители были химически совместимы, производя перекрестный контроль по техническим карточкам безопасности этих веществ.
- Заземлить как красящий аппарат, так и окрашиваемый предмет во избежание риска озникновения искр от статического электричества

ПРОЧИЕ РИСКИ

- **ЗАПРЕЩАЕТСЯ** использовать пистолет для распыления пищевых продуктов или медикаментов.
- **ЗАПРЕЩАЕТСЯ** использовать пистолет в зонах работы такого оборудования как конвейеры, роботы и т.д. в процессе их функционирования.

УСТАНОВКА

Для безопасной эксплуатации и правильного технического обслуживания пистолет должен использоваться только рабочими, имеющими надлежащую подготовку. Проверить, чтобы система подачи воздуха, к которой подсоединяется пистолет, всегда подавала воздух, фильрованный от нечистот, воды и масла. Сняв упаковку, убедиться в целостности аппарата, зрительно проверяя наличие поврежденных частей.

1. ЭКСПЛУАТАЦИЯ

A/211

1. Отсоедините бачок от пистолета и наполните его предназначенным для использования абразивным песком..
2. Подсоедините бачок к корпусу пистолета, закрепив его надлежащим образом..
3. Выберите наиболее подходящее для выполняемого типа работ сопло и установите его на передней соединительной муфте.
4. Подсоединить шланг подачи сжатого воздуха к патрубку пистолета
5. **Приставьте** сопло пистолета к обрабатываемой поверхности и нажмите на курок.
6. Конструкция пистолета позволяет собирать часть распыляемого песка в специальный мешок.
7. Прежде чем приступить к повторному использованию песка, его необходимо соответствующим образом профильтровать.

A/211-M

1. Погрузите всасывающую трубку в контейнер с абразивным песком.
2. Подсоединить шланг подачи сжатого воздуха к патрубку пистолета
3. **Приблизьте** сопло пистолета к обрабатываемой поверхности и нажмите на курок.
4. Прежде чем приступить к повторному использованию песка, его необходимо соответствующим образом профильтровать.

A/211-MA

1. Отсоедините бачок от пистолета и наполните его предназначенным для использования абразивным песком.
2. Подсоедините бачок к корпусу пистолета, закрепив его надлежащим образом..
3. Выберите наиболее подходящее для выполняемого типа работ сопло и подсоедините его к соединительному зажиму пистолета.
4. Подсоединить шланг подачи сжатого воздуха к патрубку пистолета
5. **Приблизьте** сопло пистолета к обрабатываемой поверхности и нажмите на курок.
6. Прежде чем приступить к повторному использованию песка, его необходимо соответствующим образом профильтровать.

ЧИСТКА АППАРАТА

ВНИМАНИЕ

До начала любой операции, связанной с чисткой продукта, отсоедините пистолет от трубы подачи сжатого воздуха.

ЗАПРЕЩАЕТСЯ осуществлять техническое обслуживание пистолета, если уполномоченный персонал не получил надлежащие инструкции.
ЗАПРЕЩАЕТСЯ выполнять обслуживание пистолета, если не применяются фирменные запасные части.

Ни в коем случае не прочищайте пистолет водой.

НЕИСПРАВНОЕ ФУНКЦИОНИРОВАНИЕ

В случае отсутствия на выходе песка удостоверьтесь в том, что не произошло засорение всасывающей трубки и/или не закончился песок в контейнере.

УТИЛИЗАЦИЯ ПИСТОЛЕТА-КРАСКОРАСПЫЛИТЕЛЯ

Для утилизации аэрографа необходимо, чтобы он был очищен от всех остатков вещества или растворителей. Материалы, из которых изготовлен пистолет, являются полностью утилизируемыми и должны быть разделены по типам и сданы с соответствующие центры сбора.

LT

Naudojimo ir Priežiūros Instrukcija

Pistoletas smėliui pūsti

SAUGOS SUMETIMAIS, PRIEŠ ĮRENGIANT, NAUDOJANT AEROGRAFĄ AR ATLIEKANT JO TECHNINĘ PRIEŽIŪRĄ, ATIDŽIAI PERSKAITYTI ŠIUOS NURODYMUS. ŠI KNYGELĖ TURI BŪTI IŠSAUGOTA BET KOKIOMS TOLIMESNĖMS KONSULTACIJOMS.

BENDRAS APRAŠYMAS

Ši knygelė yra neatsiejama produkto, prie kurio ji pridedama, dalis ir turi būti išsaugoma tolimesnėms konsultacijoms. Atidžiai perskaityti šios knygelės įspėjimus ir instrukcijas prieš pradedant bet kokius instaliavimo, naudojimo, reguliavimo arba priežiūros darbus, nes žemiau pateikiamos svarbios nuorodos SAUGAUS NAUDOJIMO ir PRIEŽIŪRA temomis. Saugiam naudojimui ir taisyklingai priežiūrai, pistoletą turi naudoti tik atitinkamą pasiruošimą turintis operatorius. Šioje knygelėje pateikta informacija yra reikalinga taisyklingam pistoleto ir jo komponentų naudojimui ir papildo įprastas operatorių technines žinias. Saugumo reikalavimai, pateikti šioje knygelėje, papildo produkto naudojimo šalyje galiojančius saugumo reikalavimus, kuriuos operatoriai privalo žinoti bei jų laikytis. Dėl išsamesnės informacijos arba iškilusių ypatingų problemų kreiptis į įgaliotus produkto techninio aptarnavimo ir priežiūros centrus.

IŠPAKAVIMAS

Išpakavus įsitikinti, ar prietaisas vientisas, patikrinti, ar atskiros jo dalys nėra akivaizdžiai pakenktos, iškilus abejonėms, nenaudoti prietaiso, bet iš karto kreiptis į pardavimo įmonę. Atskiri įpakavimo elementai (plastikiniai maišeliai, polistirolas, ir t.t.) turi būti pristatyti į specializuotus jų surinkimo centrus, jie negali būti palikti vaikams pasiekiamose vietose, nes yra potencialūs pavojaus šaltiniai.

PASKIRTIS IR NAUDOJIMAS

Šis **AEROGRAFAS** buvo sukurtas, kad būtų naudojamas kaip **PISTOLETAS SMĖLIUI PŪSTI**. Jo naudojimas bet kuriai kitai paskirčiai turi būti laikomas neleistinu. Įmonė apsiriboja nuo bet kokios atsakomybės dėl nuostolių ar nelaimingų atsitikimų, patirtų dėl rankinio pistoleto naudojimo ne pagal paskirtį arba dėl nurodymų, susijusių su darbo sauga, nesilaikymu. Bet koks prietaiso sugadinimas arba jo modifikacija, iš anksto nesuderinta su gamintoju, atleidžia gamintoją nuo bet kokios atsakomybės už nuostolius, patirtus ar susijusius su minėtais veiksmais.

BENDRIEJI SAUGUMO NURODYMAI

RIZIKA, SUSIJUSI SU NAUDOJIMU NE PAGAL PASKIRTĮ

- **NIEKADA** nenukreipinėti pistoleto žmogaus kūno ar gyvūnų kryptimi
- **JOKIU BŪDU NENAUDOKITE** netinkamų medžiagų.
- **NIEKADA** neviršyti nurodyto maksimalaus darbo slėgio
- Prieš atliekant aerografo išmontavimo, valymo ar surinkimo darbus **BŪTINA** pašalinti oro slėgį ir išleisti naudojamas medžiagas.

PAVOJUS SVEIKATAI

Daugelio dažymo produktų sudėtyje yra sveikatai kenksmingų organinių tirpiklių arba cheminių produktų, kurie gali sukelti apsinuodijimus dėl purškimo metu išleidžiamų toksiškų garų.
Naudojimo metu **PRIVALOMA** laikytis kai kurių nurodymų:

- Prieš naudojimą **ATIDŽIAI** perskaityti naudojamų produktų techninių duomenų lapus
- Aerografą naudoti **TIK** tinkamose vietose arba gerai vėdinamose patalpose.
- Pistoleto naudojimo metu **VISADA** dėvėti apsauginę aprangą, pritaikytą kūno dalių apsaugai
- Siekiant išvengta rizikos, kurią sukelia ant odos arba į akis patenkančios susidariusios dulkės, **BŪTINA** užsimauti pirštines, užsidėti akinius ir kaukę su aktyvintųjų anglių filtrais.

GAISRO IR SPROGIMO PAVOJAI

Daugelio dažymo produktų sudėtyje yra ypač degių organinių tirpiklių arba cheminių produktų. Aerografą naudoti TIK tinkamose vietose arba gerai vėdinamose patalpose.

- Vengti bet kokių veiksmų, galinčių sukelti gaisrus, kaip antai rūkymo, kibirkščių arba bet kokių elektros pavojų sukėlimo.
- Įsitikinti, kad visi naudojami dažymo produktai ir tirpikliai yra chemiškai suderinami, atliekant kryžminį produktų saugos duomenų lapų sulyginimą.
- Kad sumažėtų kibirkščių, atsirandančių dėl statinės elektros, rizika, reikia įžeminti ir smėliasrautį aparatą, ir valomą daiktą.

KITI PAVOJAI

- **DRAUDŽIAMA** naudoti pistoletą maisto arba medicinos produktų purškimui.
- **DRAUDŽIAMA** naudoti pistoletą įvairių įrengimų, tokių kaip konvejeriai, robotai, ir t.t. jų eksploatavimo metu

INSTALIAVIMAS

Saugiam naudojimui ir taisyklingai priežiūrai pistoletą turi naudoti tik pakankamą pasiruošimą turintis operatorius. Patikrinti, kad oro įrenginys, prie kurio prijungiamas aerografas, visada tiektų orą, išvalytą nuo vandens ir alyvos nešvarumų. Išpakavus įsitikinti, ar prietaisas vientisas, patikrinti, ar atskiros jo dalys nėra akivaizdžiai pakenktos.

NAUDOJIMAS

A/211

1. Nuo pistoleto nuimti rezervuarą ir jį užpildyti abrazyviniu smėliu, kurį ketinama naudoti.
2. Rezervuarą vėl reikia uždėti ant pistoleto korpuso ir atitinkamai pritvirtinti.
3. Parinkite jungtį, labiausiai tinkamą darbui, kurį ketinama atlikti, ir uždėkite ją ant priekinės movos.
4. Aerografo kanalus išvalyti su tirpikliu.
5. Pistoleto jungtį **atremkite** į valomą paviršių ir patraukite svirtį.
6. Pistoletas sukonstruotas taip, kad dalį panaudoto smėlio būtų galima surinkti į specialų maišelį.
7. Panaudotą smėlį prieš vėl naudojant reikia atitinkamai filtruoti.

A/211-M

1. Įsiurbimo vamzdį panardinkite į abrazyvinio smėlio talpyklę.
2. Aerografo kanalus išvalyti su tirpikliu.
3. Pistoletą **priartinkite** prie paviršiaus, kurį reikia valyti, ir patraukite svirtį.
4. Panaudotą smėlį prieš vėl naudojant reikia atitinkamai filtruoti.

A/211-MA

1. Nuo pistoleto nuimti rezervuarą ir jį užpildyti abrazyviniu smėliu, kurį ketinama naudoti.
2. Rezervuarą vėl reikia uždėti ant pistoleto korpuso ir atitinkamai pritvirtinti.
3. Parinkite jungtį, labiausiai tinkamą darbui, kurį ketinama atlikti, ir ją įkiškite į pistoleto jungiklį.
4. Aerografo kanalus išvalyti su tirpikliu.
5. Pistoletą **priartinkite** prie paviršiaus, kurį reikia valyti, ir patraukite svirtį.
6. Panaudotą smėlį prieš vėl naudojant reikia atitinkamai filtruoti.

PRIETAISO VALYMAS

DĖMESIO

Prieš atliekant bet kokius produkto valymo veiksmus pistoletą reikia atjungti nuo suslėgto oro tiekimo vamzdžio.

DRAUDŽIAMA vykdyti pistoleto remontą, jei personalas negavo pakankamų instrukcijų.
DRAUDŽIAMA vykdyti pistoleto remontą, jei naudojamos neorginalios atsarginės dalys.

Negalima pistoleto plauti vandeniu.

DEFEKTINIS VEIKIMAS

Jeigu smėlis neišbėga, patikrinkite, ar neužsikimšęs įsiurbimo vamzdis, ir (arba) ar netuščias rezervuaras.

AEROGRAFO IŠĖMIMAS IŠ NAUDOJIMO

Kad aerografą būtų galima išardyti, iš jo reikia pašalinti visus tirpiklio ir skystų dažų likučius. Visos pradinės gamybos medžiagos yra perdirbamos ir turi būti diferencijuotos pagal jų rūšį ir pristatytos į specializuotus atliekų surinkimo centrus.

RO

Manual de Instrucţiunii pentru Întrebuinţare şi Întreţinere

Pistol pentru sablare

PENTRU SIGURANŢA DUMNEAVOASTRĂ CITIŢI CU ATENŢIE ACESTE INSTRUCŢIUNI ÎNAINTE DE A PROCEDA LA INSTALAŢIA, UTILIZAREA SAU LA ÎNTREŢINEREA AEROGRAFULUI. ACEST MANUAL TREBUIE PĂSTRAT PENTRU ORICE REFERNIŢĂ VIITOARE.

GENERALITĂŢI

Prezenta broşură constituie parte integrantă a produsului căruia îi este anexat şi trebuie sa fie păstrată pentru orice referinţă viitoare. Citiţi cu atenţie notele introductive şi instrucţiunile conţinute în prezentul manual de instrucţiuni înainte de a proceda la instalaţia, punerea în funcţiune, reglarea sau întreţinerea produsului întrucît furnizează indicaţii importante în ceea ce priveşte SIGURANŢA DE ÎNTREBUINŢARE şi ÎNTREŢINERE. Pentu o întrebuinţare fără pericol şi o corectă întreţinere, pistolul trebuie să fie folosit numai de un singur operator cu o pregătire adecvată. Informaţiile cuprinse în prezenta broşură sînt necesare pentru o întrebuinţare corectă a pistolului şi a componenţilor săi şi complectează informaţiile care aparţin bagajului normal de cunoştiinţe tehnice a personalului destinat utilizării. Normele de siguranţă cuprinse în prezenta broşură complectează normele de siguranţă în vigoare în ţările unde este utilizat produsul care trebuie să fie cunoscute şi aplicate de personalul destinat utilizării. Pentru informaţii ulterioare sau probleme speciale, adresaţi-vă centrelor autorizate de asistenţă tehnică şi întreţinere a produsului.

DEZAMBALARE

Dupa ce se îndepărtează ambalajul asiguraţi-vă asupra integrităţii aparatului controlînd dacă există părţi deteriorate în mod vizibil, în caz de dubiu nu utilizaţi aparatul şi adresaţi-vă imediat la propriul vânzător. Elementele care compun ambalajul (pungi de plastic, polistiren expandat, etc.) trebuie să fie înlăturate în locurile special amenajate pentru depunerea lor şi nu trebuie lăsate la îndemîna copiilor, deoarce constituiesc o potenţială sursă de pericol.

DESTINAŢIE şi ÎNTREBUINŢARE

Acest **PISTOL** a fost realizat pentru a fi utilizat ca **PISTOL PENTRU SABLARE** şi orice altă folosire este improprie Firma îşi declină orice responsabilitate pentru daune sau accidente derivate din utilizarea improprie a pistolului manual sau pentru nerespectarea prescripţiilor referitoare la siguranţă. Orice şi oricare alterare sau modificare a aparatului care nu a fost autorizată preventiv eliberează constructorul de prejudiciile derivate sau care fac referinţă la acţiunile mai sus citate.

NOTE GENERALE DE SIGURANŢĂ

RISCURI CAUZATE DE ÎNTREBUINŢAREA IMPROPRIE

- **NU** îndreptaţi **NICIODATĂ** pistolul în direcţia corpului uman sau în direcţia animalelor
- **NU** utilizaţi **NICIODATĂ** materiale nepotrivite
- **NU** depăşiţi **NICIODATĂ** presiunile maxime de funcţionare indicate
- Înainte de a efectua operaţiile de demontare, de curăţat su de reasemblarea aerografului descărcaţi **ÎNTOTDEAUNA** presiunile de aer şi materialele de vopsit

RISCURI PENTRU SĂNĂTATE

Multe produse conţin dizolvanţi organici sau produse chimice dăunătoare sănătăţii care pot provoca intoxicaţii din cauza vaporilor toxici emanaţi în timpul stropirii.
Este deci **OBLIGATORIU** respectarea cîtorva indicaţii în timpul folosirii:

- Citiţi **CU ATENŢIE** fişele tehnice a produselor folosite înainte de utilizare.
- Utilizaţi aerograful **NUMAI** în spaţii adecvate sau ambiante bine aerisite.
- În timpul întrebuinţării aerografului îmbrăcaţi **ÎNTOTDEAUNA** haine cu protecţii adecvate pentru protejarea corpului.
- Îmbrăcaţi **ÎNTOTDEAUNA** mănuşi, ochelari şi măşti cu filtre de cărbune activ pentru a preveni riscurile cauzate de vaporii toxici sau de contactul pielii sau ochilor cu produse sau dizolvanţi.

RISCURI DE INCENDIU ŞI DE EXPLOZIE

Multe produse conţin dizolvanţi organici sau produse chimice cu înalt grad de inflamabilitate. Folosiţi aerograful NUMAI în spaţii corespunzătoare sau în medii bine aerisite.

- Evitaţi orice acţiune care poate provoca incendiu ca de exemplu: a fuma, a provoca scîntei sau orice risc electric.
- Asiguraţi-vă că toate produsele pentru vopsit şi dizolvanţii pe care-i folosiţi sunt compatibili din punct de vedere chimic, efectuând un control încrucişat al fişelor tehnice de siguranţă a produselor.
- Îmbrăcaţi **ÎNTOTDEAUNA** mănuşi, ochelari şi măşti cu filtru de cărbune activ pentru prevenirea riscurilor cauzate de vaporii toxici sau de contactul produselor vopsite sau dizolvanţilor cu pielea sau cu ochii.

ALTE RISCURI

- **Este INTERZIS** întrebuinţarea pistolului pentru a stropi produse alimentare sau produse medicinale
- **Este INTERZIS** întrebuinţarea pistolului în spaţiile de muncă a maşinilor de tipul aparatelor de convoi, roboţi etc. în timpul funcţionării acestora

INSTALAŢIE

Pentru o întrebuinţare sigură şi o corectă întreţinere pistolul trebuie folosit doar de un singur operator cu o pregătire adecvată**.** Verificaţi dacă utilajul de aerisire la care se racordează aerograful furnizează întotdeauna aer filtrat de impurităţile apei şi ale uleiului. Dupa ce se îndepărtează ambalajul asiguraţi-vă asupra integrităţii aparatului controlînd dacă există părţi deteriorate în mod vizibil.

ÎNTREBUINŢARE

A/211

1. Scoateţi rezervorul pistolului şi umpleţi-l cu nisipul abraziv pe care trebuie să-l folosiţi.
2. Remontaţi rezervorul la corpul pistolului fixându-l în mod adecvat.
3. Selecţionaţi duza cea mai potrivită tipului de muncă pe care o urmaţi să o executaţi şi montaţi-o pe manşonul anterior
4. Racordaţi tubul de alimentaţie cu aer comprimat la racordul aerografului
5. **Spijiniţi** duza pistolului pe suprafaţa de sablare şi trageţi pârghia
6. Pistolul este construit astfel ca o parte a nisipului utilizat să fie recuperată în săculeţul aplicat în acest scop.
7. Înainte de refolosirea nisipului trebuie să-l filtraţi în mod corespunzător

A/211-M

1. Introduceţi tubul de pescaj în rezervorul cu nisip abraziv
2. Racordaţi tubul de alimentaţie cu aer comprimat la racordul aerografului
3. **Apropiaţi** pistolul de suprafaţa de sablare şi trageţi pârghia
4. Înainte de refolosirea nisipului trebuie să-l filtraţi în mod corespunzător

A/211-MA

1. Scoateţi rezervorul pistolului şi umpleţi-l cu nisipul abraziv pe care trebuie să-l folosiţi.
2. Remontaţi rezervorul la corpul pistolului fixându-l în mod adecvat..
3. Alegeţi duza cea mai potrivită pentru tipul de muncă pe care doriţi să o executaţi şi racordaţi-o la conectorul pistolului
4. Racordaţi tubul de alimentaţie cu aer comprimat la racordul aerografului
5. **Apropiaţi** pistolul de suprafaţa de sablare şi trageţi pârghia
6. Înainte de refolosirea nisipului trebuie să-l filtraţi în mod corespunzător

CURĂŢENIA INSTRUMENTULUI

ATENŢIUNE

Înaintea efectuării oricărei operaţiuni de curăţare a produsului, debranşaţi pistolul de la conducta de aer comprimat.

Este **INTERZIS** să se efectueze întreţinerea aerografului atunci cînd personalul destinat utilizării nu a primit instrucţii adecvate.
Este **INTERZIS** să efectuaţi întreţinerea pistolului fără sa folositi piesele de schimb originale.

Nu curăţaţi niciodată pistolul cu apă

PROBLEME DE FUNCŢIONARE

Dacă nisipul nu este evacuat, controlaţi ca tubul de pescaj să nu fie astupat şi/sau ca rezervorul să nu fie gol.

SCOATEREA DIN FUNCŢIUNE A AEROGRAFULUI

Pentru demontarea aerografului e necesar ca acesta să fie curăţat de orice reziduu de dizolvant sau de produs. Materialele folosite pentru fabricaţie sînt complect reciclabili şi trebuie să fie împărţite după felul lor şi distruse în centre speciale de colectare.

SK

Príručka na použitie a údržbu

Pištoľ na pieskovanie

PRE VAŠU BEZPEČNOSŤ SI POZORNE PREČÍTAJTE TIETO POKYNY PREDTÝM, NEŽ ZAČNETE S INŠTALÁCIOU, POUŽÍVANÍM ALEBO ÚDRŽBOU PIŠTOLE. TÁTO PRÍRUČKA MUSÍ BYŤ USCHOVANÁ PRE ĎALŠIE POUŽITIE.

OBECNÉ INFORMÁCIE

Táto príručka predstavuje neoddeliteľnú súčasť výrobku, ku ktorému je priložená a musí byť uchovaná pre budúce potreby. Pred inštaláciou, uvedením do prevádzky, reguláciou alebo údržbou si pozorne prečítajte upozornenia a inštrukcie uvedené v tejto príručke, pretože obsahujú dôležité informácie týkajuce sa BEZPEČNÉHO POUŽITIA a ÚDRŽBY. Pištoľ musí používať len pracovník so zodpovedajúcou kvalifikáciou, aby tak bola zaistená správna prevádzka a údržba. Informácie v tejto príručke sú nevyhnutné pre správne použitie pištole a jej komponentov a dopĺňajú informácie, ktoré patria k obvyklým technickým znalostiam obsluhujúceho personálu. Bezpečnostné normy uvedené v tejto príručke dopĺňajú bezpečnostné normy platné v krajine použitia výrobku a poverení pracovníci ich musia poznať a uvádzať v prax. Pokiaľ potrebujete ďalšie informácie alebo riešiť špecifické problémy, obráťte sa na autorizované strediská s požiadavkami o technický servis alebo údržbu výrobku.

VYBALENIE

Po odstránení obalu skontrolujte neporušenosť zariadenia a overte, či na ňom nie sú viditeľné poškodené časti, v prípade pochýb nepoužívajte zariadenie a obráťte sa na distribútora. Obalový materiál (plastové vrecká, polystyrén apod.) musí byť spracovaný ako odpad v príslušných zberniach, nenechávajte ho v dosahu detí, predstavuje zdroj nebezpečenstva.

ÚČEL A POUŽITIE

Toto **STRIEKACIE ZARIADENIE** bolo vyvinuté na to, aby sa používalo ako **PIŠTOĽ NA PIESKOVANIE.** Akékoľvek iné použitie sa považuje za nevhodné. Firma nenesie akúkoľvek zodpovednosť za škody alebo úrazy spôsobené nesprávnym použitím ručnej pištole alebo v prípade nedodržania bezpečnostných predpisov. Akákoľvek zmena alebo úprava zariadenia, ktorá nebola predbežne povolená výrobcom, zbavuje výrobcu zodpovednosti za škody nimi spôsobené alebo za škody, ktoré sa k nim vzťahujú.

VŠEOBECNÉ BEZPEČNOSTNÉ INŠTRUKCIE

NEBEZPEČENSTVÁ PRI NESPRÁVNOM POUŽITÍ

- **NIKDY NEMIERTE** pištoľou v smere osôb alebo zvierat
- **NIKDY** nepoužívajte nevhodné materiály
- **NIKDY neprekračujte** odporúčaný maximálny provozný tlak
- Pred uskutočnením operácií demontáže, čistenia alebo opätovnej montáže striekacieho zariadenia **VŽDY** vypustite tlak vzduchu a používané materiály

NEBEZPEČENSTVÁ PRE ZDRAVIE

Mnohé náterové hmoty obsahujú organické rozpúšťadlá alebo chemikálie, ktoré škodia zdraviu a môžu spôsobiť intoxikáciu z dôvodu toxických výparov, ktoré sa uvoľňujú počas striekania.
Počas prevádzky **JE POVINNÉ** dodržať niekoľko predpisov:

- **POZORNE** si prečítajte technické tabuľky používaných výrobkov ešte skôr, než dôjde k ich použitiu
- Striekacie zariadenie používajte **LEN** vo vhodných zónach a v dobre vetraných miestnostiach
- Počas použitia pištole **VŽDY** používajte zodpovedajúce ochranné prostriedky vhodné pre ochranu tela
- **VŽDY** používajte rukavice, okuliare a masky s filtrami s aktívnym uhlím, aby ste predišli riziku spôsobenému kontaktom vyprodukovaných práškov s pokožkou alebo s očami

RIZIKÁ POŽIARU A VÝBUCHU

Mnohé náterové hmoty obsahujú vysoko zápalné organické rozpúšťadlá alebo chemikálie. Striekaciu pištoľ používajte LEN vo vhodných zónach a dobre vetraných miestnostiach

- Vyhýbajte sa akejkoľvek činnosti, ktorá by mohla spôsobiť požiar, ako je napríklad fajčenie, vyvolať iskry alebo iné elektrické riziko
- Ubezpečte sa, či sú všetky používané náterové hmoty a rozpúšťadlá kompatibilné vykonaním krížovej kontroly bezpečnostných technických kariet výrobkov
- Uzemnite tak pieskovací stroj ako aj predmet, ktorý sa má pieskovať, aby sa znížilo riziko iskier spôsobených statickou elektrinou

INÉ NEBEZPEČENSTVÁ

- **JE ZAKÁZANÉ** používať pištoľ na striekanie potravinárskych alebo medicínskych výrobkov
- **JE ZAKÁZANÉ** používať pištoľ v pracovnej zóne strojov ako sú dopravníky, roboty a pod. počas chodu týchto zariadení

INŠTALÁCIA

Pištoľ musí používať len pracovník so zodpovedajúcou kvalifikáciou, aby tak bola zaistená správna prevádzka a údržba. Uistite sa, že vzduchové zariadenie, na ktoré je pištoľ napojená, privádza prefiltrovaný vzduch, ktorý neobsahuje vodu alebo olej. Po odstránení obalu skontrolujte neporušenosť zariadenia a overte, či na ňom nie sú viditeľné poškodené časti.

POUŽITIE

A/211

1. Odstráňte nádržku z pištole a naplňte ju abrazívnym pieskom, ktorý chcete použiť
2. Nádržku namontujte späť k telu pištole a vhodne ju upevnite.
3. Zvoľte si trysku, ktorá je najvhodnejšia pre typ práce, ktorú chcete vykonávať a namontujte ju na prednú objímku.
4. Riedidlom prečistite trubky striekacej pištole
5. Trysku pištole **uložte** na plochu, ktorá sa má pieskovať a potiahnite páčku.
6. Pištoľ je zhotovená tak, že jedna časť použitého piesku sa dá zachytiť do príslušného sáčku.
7. Pred opätovným použitím piesku je potrebné ho vhodne prefiltrovať.

A/211-M

1. Ponornú trubku ponorte do nádrže s abrazívnym pieskom
2. Riedidlom prečistite trubky striekacej pištole
3. Pištoľ **priblížte** k povrchu, ktorý sa má pieskovať a potiahnite páčku.
4. Pred opätovným použitím piesku je potrebné ho vhodne prefiltrovať.

A/211-MA

1. Odstráňte nádržku z pištole a naplňte ju abrazívnym pieskom, ktorý chcete použiť
2. Nádržku namontujte späť k telu pištole a vhodne ju upevnite.
3. Zvoľte si trysku, ktorá je najvhodnejšia pre typ práce, ktorý mienite vykonávať a pripevnite ju ku konektoru pištole.
4. Riedidlom prečistite trubky striekacej pištole
5. Pištoľ **priblížte** k povrchu, ktorý sa má pieskovať a potiahnite páčku.
6. Pred opätovným použitím piesku je potrebné ho vhodne prefiltrovať.

ČISTENIE ZARIADENIA

POZOR

Pred uskutočnením akejkoľvek operácie čistenia produktu pištoľ odpojte od prívodu stlačeného vzduchu.

JE ZAKÁZANÉ vykonávať údržbu pištole, pokiaľ poverený personál neobdržal príslušné inštrukcie.
JE ZAKÁZANÉ vykonávať údržbu pištole, pokiaľ nie sú používané originálne súčasti.

Pištoľ nikdy nečistite vodou

CHYBNÉ FUNGOVANIE

V prípade, že piesok vychádza von, skontrolujte, či ponorná trubka nie je upchatá, alebo či nádrž nie je prázdna.

STRIEKACIA PIŠTOĽ MIMO PREVÁDZKU

Pred likvidáciou striekacieho zariadenia je potrebné zbaviť ho všetkých zvyškov rozpúšťadla a tekutého laku. Výrobné materiály sú kompletne recyklovateľné a musia byť rozdelené podľa typu a spracované v príslušných zberniach.

PL

INSTRUKCJA UżYTKOWANIA I KONSERWACJI

Pistolet do piaskowania

W CELU ZAPEWNIENIA BEZPIECZEŃSTWA NALEŻY PRZED PRZYSTĄPIENIEM DO INSTALOWANIA, UŻYTKOWANIA LUB KONSERWACJI ZAPOZNAĆ SIĘ Z NINIEJSZĄ INSTRUKCJĄ. INSTRUKCJA MUSI BYĆ ZACHOWANA W CELU PRAWIDŁOWEJ OBSŁUGI I KONSERWACJI PISTOLETU. INSTRUKCJE TE MUSZĄ BYĆ ZACHOWANE DLA DALSZEGO KONSULTOWANIA.

DANE OGÓLNE

Niniejsza instrukcja stanowi integralną część produktu, do którego jest dołączona i musi być zachowana w celu prawidłowej obsługi oraz konserwacji pistoletu. Przed przystąpieniem do instalowania, uruchomienia, regulacji i konserwacji należy uważnie przeczytać ostrzeżenia i zalecenia zawarte w niniejszej instrukcji, ponieważ dostarczają ważnych wskazówek dotyczących BEZPIECZEŃSTWA UŻYTKOWANIA I KONSERWACJI. W celu zapewnienia bezpiecznego użytkowania i prawidłowej konserwacji pistolet może być używany jedynie przez pracowników z odpowiednim przygotowaniem. Informacje zawarte w niniejszej instrukcji są niezbędne dla właściwej obsługi pistoletu oraz uzupełniają podstawowy zasób wiedzy technicznej użytkowników. Przepisy bezpieczeństwa zawarte w tej instrukcji są przepisami dodatkowymi do przepisów obowiązujących w krajach użytkowania pistoletu, które muszą być znane i przestrzegane przez użytkowników. Dla dalszych informacji lub dla rozwiązania problemów specyficznych należy się zwrócić do upoważnionych punktów serwisu technicznego i utrzymania w sprawności wyrobu.

ROZPAKOWANIE

Po rozpakowaniu skontrolować czy produkt jest kompletny i nie uszkodzony. W przypadku wątpliwości nie używać pistoletu i zwrócić się do punktu sprzedaży. Opakowanie chronić przed dziećmi, ponieważ stanowi potencjalne źródło niebezpieczeństwa. Elementy opakowania (torebki plastikowe, styropian itd.) należy dostarczyć do specjalnego punktu likwidacji odpadów.

PRZEZNACZENIE I UŻYCIE

Ten **PISTOLET** został zrealizowany do stosowania jako PISTOLET DO PIASKOWANIA i jakiekolwiek inne jego zastosowanie jest niewłaściwe. Firma nie będzie ponosić odpowiedzialności za uszkodzenia czy też wypadki spowodowane nie właściwym użytkowaniem pistoletu ręcznego lub nie przestrzeganiem przepisów odnośnie bezpieczeństwa. Jakiekolwiek zmiany konstrukcyjne lub modyfikacja pistoletu, bez uprzedniej autoryzacji, zwalnia konstruktora od odpowiedzialności.

OGÓLNA INSTRUKCJA BEZPIECZEŃSTWA

RYZYKA W PRZYPADKU NIEWŁAŚCIWEGO UŻYCIA

- **NIGDY NIE** kierować pistoletu w kierunku osób lub zwierząt.
- **NIGDY NIE** należy używać nieodpowiednich materiałów
- **NIGDY NIE** przekraczać zalecanych wartości maksymalnego ciśnienia.
- Przed dokonaniem jakichkolwiek czynności związanych z rozkładaniem, czyszczeniem lub składaniem pistoletu, **NALEŻY ZAWSZE** odłączyć pistolet od zasilania sprężonym powietrzem oraz opróżnić pistolet z materiału lakierniczego.

RYZYZKA ZAGRAŻAJĄCE ZDROWIU

Wiele produktów zawiera rozpuszczalniki organiczne lub produkty chemiczne szkodliwe dla zdrowia, które mogą spowodować zatrucia wynikłe z wdychania par trujących wytwarzanych podczas rozpylania.
Należy **OBOWIĄZKOWO** przestrzegać następujących zaleceń:

- Przeczytać **UWAŻNIE** informacje techniczne dotyczące produktów przed ich użyciem.
- Używać pistoletu **JEDYNIE** w odpowiednio wentylowanych strefach lub pomieszczeniach.
- Podczas używania pistoletu **ZAWSZE** stosować odpowiednią odzież ochronną.
- **ZAWSZE** zakładać rękawice, okulary i maskę z filtrami na węgiel aktywowany, aby nie narażać się na niebezpieczeństwa jakie mogą wyniknąć z kontaktu skóry i oczu z produktami i z rozpuszczalnikami

RYZYKO POŻARU I EKSPLOZJI

Wiele produktów zawiera rozpuszczalniki organiczne lub produkty chemiczne łatwopalne. Używać aerograf TYLKO w przeznaczonych do tego celu strefach lub w pomieszczeniach odpowiednio przewietrzonych

- Podczas pracy pistoletem unikać bezwzględnie czynności, które mogą spowodować pożar lub wybuch np.: palenie papierosów, używanie iskrzących narzędzi, itp.
- Upewnijcie się czy wszystkie produkty lakierowane i rozpuszczalniki jakich używacie posiadają zgodny skład chemiczny, przez dokonanie kontroli krzyżowych kart technicznych bezpieczeństwa produktów
- Uziemić zarówno przyrząd jak i przedmiot lakierowany w celu uniknięcia ryzyka powstawania ładunku elektrycznego.

INNE RYZYKA

- **JEST ZABRONIONE** używanie pistoletu do spryskiwania żywności lub lekarstw.
- **JEST ZABRONIONE** używanie pistoletu w strefach pracy maszyn takich jak: przenośniki, roboty itd. podczas ich funkcjonowania.

INSTALOWANIE

W celu zapewnienia bezpiecznego użytkowania i prawidłowej konserwacji, pistolet może być używany jedynie przez odpowiednio przeszkolonego operatora. Sprawdzić czy instalacja powietrza, do którego jest podłączony pistolet dostarcza powietrze oczyszczone wolne od zabrudzeń wodą lub olejem. Po wyjęciu z opakowania upewnić się czy pistolet jest kompletny i nie uszkodzony.

UŻYTKOWANIE

A/211

1. Usunąć zbiornik z pistoletu i wypełnić go piaskiem ściernym jakiego się chce użyć
2. Ponownie zamontować zbiornik do korpusu pistoletu stosownie go mocując.
3. Wybrać najbardziej odpowiednią dyszę do rodzaju pracy jaką chce się wykonać i zamontować ją na przedniej tulejce.
4. Podłączyć przewód zasilania sprężonym powietrzem do króćca zasilającego pistoletu
5. **Położyć** dyszę pistoletu na powierzchni do piaskowania i podnieść dźwignię.
6. Pistolet jest tak zbudowany że część stosowanego piasku jest odzyskana w odpowiednim woreczku.
7. Przed ponownym użyciem piasku należy odpowiednio go przefiltrować

A/211-M

1. Zanurzyć przewód ssący w zbiorniku piasku ściernego
2. Podłączyć przewód zasilania sprężonym powietrzem do króćca zasilającego pistoletu
3. **Przybliży**ć pistolet do powierzchni do piaskowania i podnieść dźwignię..
4. Przed ponownym użyciem piasku należy odpowiednio go przefiltrować

A/211-MA

1. Usunąć zbiornik z pistoletu i wypełnić go piaskiem ściernym jakiego się chce użyć
2. Ponownie zamontować zbiornik do korpusu pistoletu stosownie go mocując.
3. Wybrać najbardziej odpowiednią dyszę do rodzaju pracy jaką chce się wykonać i zamontować ją na złączce pistoletu.
4. Podłączyć przewód zasilania sprężonym powietrzem do króćca zasilającego pistoletu
5. **Przybliży**ć pistolet do powierzchni do piaskowania i podnieść dźwignię..
6. Przed ponownym użyciem piasku należy odpowiednio go przefiltrować

CZYSZCZENIE PISTOLETU

UWAGA

Pzed wykonaniem jakiejkolwiek czynności czyszczenia produktu należy odłączyć pistolet od przewodu doprowadzającego sprężone powietrze.

Jest **ZABRONIONE** dokonywanie konserwacji pistoletu, jeżeli pracownik nie otrzymał odpowiednich instrukcji.
ZABRANIA SIĘ wykonywania wszelkich czynności utrzymania sprawności pistoletu jeśli nie zastosuje się oryginalnych części zamiennych.

Nigdy nie należy czyścić pistoletu wodą

DZIAŁANIE WADLIWE

W przypadku braku wytrysku piasku należy skontrolować czy przewód ssący nie jest zatkany i/lub czy zbiornik nie jest pusty.

WYCOFANIE PISTOLETU Z UŻYTKU

Przed rozmontowaniem aerografu musi on być dokładnie wyczyszczony z wszelkich pozostałości rozpuszczalnika i produktu. Materiały, z których jest wyprodukowany pistolet przewidziane są do całkowitego odzysku, dlatego też muszą być one podzielone według typów i dostarczone do odpowiednich punktów odbiorczych.

MT

Istruzzjonijiet æall-U]u u æall-Manutenzjoni

Pistola æal sand blasting

QABEL MA TINSTALLAW L-ISPRAYGUN JEW TAG{MLU XI MANUTENZJONI FUQU AQRAW SEW DAWN L-ISTRUZZJONIJIET G{ALL-:ID TAS-SIGURTA' TAL-PERSUNA TAG{KOM
DAN IL-FULJETT G{ANDU JIN}AMM G{AL EVENTWALI INFORMAZZJONI LI JISTA' JKOLLKOM B}ONN IL-QUDDIEM.

INFORMAZZJONI :ENERALI

Dan il-fuljett huwa parti mill-prodott u hemm b]onn li ji;i merfuh æal kwalsijasi informazzjoni li tistæu ti;u b]onn il-quddiem. Huwa importanti li taqraw sew l-avvi]i u l-istruzzjonijet ta' dan il-manwal qabel ma tibdew l-installazzjoni, qabel ma t[addmu dan il-prodott, qabel ma tirregolaw[u qabel ma tag[mlu kwalunkwe manutenzjoni g[ax f'dan il-fuljett g[andkom issibu indikazzjonijiet importanti dwar is-SIGURTA' G{ALL-U}U u æal MANUTENZJONI. Din il-pistola æandha ti;i u]ata minn persuni kwalifikati u kapa/i ju]awha korrettament. Il-manutenzjoni æandha issir biss minn persuni kwalifikati. L-informazzjoni li ssibu f'dan il-fuljett hija importanti æall-u]u korrett tal-prodott u tal-komponenti tieæu, fih æandkom issibu /ertu taærif importanti li min hu tekniku kwalifikat digà æandu esperjenza tieg[u. F'dan il-fuljett huma imsemmijin il-ligijiet tas-sigurtà attwali tal-pajji] fejn se ji;i w]at il-prodott. Huwa importanti li wie[ed ikun jaf dawn il-li;ijiet u li dawn ir-regoli ji;u segwiti minn min ikun se ju]a dan il-prodott. Æal aktar informazzjoni, jew biex issolvu problemi partikolari, irrikorru æand i/-/entri awtori]]ati æall-assistenza teknika u manutenzjoni tal-prodott.

KIF TO{RO: IL-PRODOTT MILL-KAXXA

Meta tne[[u il-prodott mill-'packing', kunu]guri li l-ispraygun huwa fi stat perfett u li ma æandux sinjali ta' xi daqqiet jew [sarat o[ra, jekk ikollkom xi dubju, m'æandkomx tu]aw il-prodott u ikkuntattjaw mill-ewwel in-negozjant. Il-partijiet tal-'packing' (boro] tal-plastic, jublo, ecc..) æandhom ji;u ri/iklati skond il-li;i u ma æandhomx jit[allew f'postijiet li jistæu jintmissu minn tfal min[abba li jistæu ikunu ta' periklu.

L-U}U TAL-PRODOTT

Dan **l-ISPRAYGUN** huwa maæmul biex ji;i w]at b[ala **Pistola æal brix bir-ramel (sand blasting)** – u]u ie[or m'huwiex ikkunsidrat korrett**.** Il-kumpanija tirrifjuta kwalunkwe responsabbiltà æal danni jew in/identi kaw]ati minn u]u mhux korrett tal- ispraygun jew jekk ma ji;ux im[arsa l-avvi]i imsemmijja dwar is-sigurtà. Fil-ka] illi jsir xi tbaæbis jew tibdil fuq il-prodott minæajr il-kunsens tal-fabbrikant, il-kumpanija ma tkunx aktar responsabbli tad-danni li ji;u kaw]ati.

AVVI}I IMPORTANTI DWAR IS-SIGURTA'

RISKJI F' KA} TA' U}U MHUX KORRETT

- **TIMMIRA QATT** l-ispraygun lejn persuni jew annimali.
- **M'×ANDEK TU}A QATT** materjali li ma jkunux adatti.
- **TAQBE} QATT** il-pressjoni massima li jissuí;;erilek il-fabbrikant.
- **WAQQA' DEJJEM IL-PRESSA TA' L-ARJA U NE{{I KWALUNKWE MATERJAL MILL-PISTOLA** qabel ma]]arma , tnaddaf jew tarma l-ispraygun.

RISKJI GHAS-SA{{A

G[add ta' kuluri huma mag[mulin minn prodotti kimi/i li jistg[u jikkaw]aw danni lis-sa[[a, il-gass tossiku li jo[ro; waqt li jintu]a dan l-ispraygun jistà jkun ka;un ta'intossikazzjoni.
Inti OBBLIGAT li tosserva /ertu regolamenti .

- Aqra **SEW** l-informazzjoni teknika tal-kuluri li tkun ser tu]a qabel ma tibda tisprejja.
- Dan l-ispraygun g[andu jintu]a **BISS** f'postijiet adegwati u f'ambjent fejn hemm ri/iklu tajjeb ta' l-arja.
- Meta tu]a il-pistola ilbes **DEJJEM** [wejjeg li jkunu ta' protezzjoni æalik
- Ilbes **DEJJEM** ingwanti, nu//ali u maskra bl-active carbon filters biex tevita ir-riskji ikkaw]ati mil-kuntatt tal-;ilda u l-æajnejn mat-trabijiet li jkun hemm.

RISKJI TA' NAR U SPLU}JONIJIET

G[add ta' kuluri huma mag[mulin bi prodotti kimi/i u jkun fihom solvents li jistg[u jie[du in-nar fa/ilment, g[alhekk huwa importanti illi dan l-ispraygun ji;i u]at BISS f'postijiet adegwati fejn ikun hemm ri/iklu tajjeb ta' l-arja.

- Evita kull azzjoni li tistà tkun kaw]a ta' nar b[al tipjip, sparks u kull riskju elettriku.
- Kunu]guri illi l-kuluri u is-solvents huma mag[mulin minn prodotti kimi/i li jaqbdlu ma' l-ispraygun. I//ekkjaw sew l-informazzjoni teknika u tas-sigurtà ta]-]ewg prodotti biex tkunu /erti li jaqblu ma' xulxin.
- Qabbad ma' l-earth kemm il-magna tar-ramel, kif ukoll l-o;;ett li tkun ser ta[dem fuqu biex tevita riskju ta' sparks li jistæu jkunu ikkaw]ati mill- elettri/ità statika.

RISKJI O{RAJN

- L-u]u tal-pistola biex tisprejjaw prodotti ta' l-ikel jew prodotti kimi/i MHUX PERMESS.
- L-u]u tal-pistola f'postijiet tax-xoæol fejn hemm imqabbdin conveyers, robots jew makkinarji o[rajn MHUX PERMESS.

INSTALLAZZJONI

G[al u]u ming[ajr periklu u g[al manutenzjoni korretta il-pistola g[andha ti;i u]ata minn persuna kapa/i. Kunu /erti li l-kumpressur fejn se tqabbdu l- ispraygun jag[ti dejjem arja iffiltrata minn ilma jew]ejt. Meta tne[[u il-packing kunu]guri illi l-prodott m'g[andux sinjali ta' daqqiet jew [sarat o[ra.

L-U}U TAL-PRODOTT

A/211

1. }arma il-kontejner tal-pistola u imlie[bir-ramel abra]iv li æandek intenzjoni tu]a.
2. Er;a' wa[[al sew il-kontejner mal-body tal-pistola.
3. Aæ]el in-nozzle l-aktar adattat æat-tip ta' xoæol li ser taæmel u arma[fuq il-manku ta' wara.
4. Naddaf l-pipes ta' l-ispraygun b'solvent adatt.
5. **Qieæed** in-nozzle tal-pistola fuq il-wi// ta' l-o;;ett li ser tobrox u i;bed il-lieva.
6. Il-pistola ;iet prodotta b'tali mod illi parti mir-ramel li jintu]a jer;a' ji;i merfu[fil-bor]a li hemm apposta.
7. Qabel ma ter;a' tu]a l-istess ramel, kun]gur illi tiffiltra[sew.

A/211-M

1. Da[[al il-pipe li ji;bed ir-ramel fil-kontejner tar-ramel abra]iv.
2. Naddaf l-pipes ta' l-ispraygun b'solvent adatt.
3. **Qieæed il-pistola vi/in** il-wi// ta' l-o;;ett li ser tobrox u i;bed il-lieva.
4. Qabel ma ter;a' tu]a l-istess ramel, kun]gur illi tiffiltra[sew.

A/211-MA

1. }arma il-kontejner tal-pistola u imlie[bir-ramel abra]iv li æandek intenzjoni tu]a.
2. Er;a' wa[[al sew il-kontejner mal-body tal-pistola.
3. Aæ]el l in-nozzle l-aktar adattat æat-tip ta' xoæol li ser taæmel u wa[[lu mal-connector tal-pistola.
4. Naddaf l-pipes ta' l-ispraygun b'solvent adatt.
5. **Qieæed il-pistola vi/in** il-wi// ta' l-o;;ett li ser tobrox u i;bed il-lieva.
6. Qabel ma ter;a' tu]a l-istess ramel, kun]gur illi tiffiltra[sew.

TINDIF TA' L-ISTRUMENT

ATTENZJONI

Qabel ma' tnaddaf il-prodott,]arma il-pistola minn mal-pipe tal-kumpressur.

MA TISTAX issir manutenzjoni tal-ispraygun minn persuni mhux kwalifikati
MA TISTAX issir manutenzjoni tal-ispraygun jekk ma jintu]awx spare parts ori;inali .

Tu]ax ilma biex tnaddaf il-pistola.

JEKK MA JA{DIMX SEW

Jekk ma jo[ro;x ramel, i//ekkja jekk il-pipe li ji;bed ir-ramel huwiex mi]dud u/jew il-kontejner huwiex vojt.

META L-ISPRAYGUN MA JKUNX SER JINTU}A AKTAR

Meta tidde/iedu illi wasal i]-]mien li te[ilsu mill-ispraygun hemm b]onn li dan ji;i mnaddaf sew minn kull solvent jew kulur. Il-materjal li huwa mag[mul bi[il-prodott huwa kompletament ri/iklabbli, g[alhekk il-partijiet kolla g[andhom ji;u separati skond it-tip ta' materjal u æandhom ji;u mormija f'/entru tar-ri/ikla;;.

SV

Instruktionsbok för drift och underhåll

Pistol för blästring

FÖR ER SÄKERHET, LÄS DESSA ANVISNINGAR NOGGRANT INNAN LACKERINGSPISTOLEN INSTALLERAS, ANVÄNDS ELLER UNDERHÅLLS. DENNA INSTRUKTIONSBOK SKA SPARAS FÖR ATT KUNNA KONSULTERAS I FRAMTIDEN.

ALLMÄNT

Detta häfte utgör en kompletterande del av den produkt vilken det medföljer och ska sparas för att kunna konsulteras i framtiden. Läs varningarna och anvisningarna som finns i denna instruktionsbok noggrant före installation, igångsättning, inställning eller underhåll, eftersom de tillhandahåller viktiga anvisningar beträffande DRIFTSSÄKERHET och UNDERHÅLL. För att driften ska vara säker och underhållet utföras korrekt, får pistolen endast användas av operatörer med relevanta kunskaper. Informationen i detta häfte är nödvändig för att kunna använda pistolen och dess komponenter på ett korrekt sätt, och är ett komplement till personalens generella tekniska kunskaper. De säkerhetsbestämmelser som finns i detta häfte kompletterar gällande säkerhetsbestämmelser i det land där produkten används, vilket personalen måste känna till och tillämpa. För ytterligare information eller om speciella problem uppstår kontakta ett auktoriserat centrum för assistans och underhåll av produkten.

UPPACKNING

Kontrollera efter att ha tagit bort emballaget att apparaten är hel och inte uppvisar synliga skador. Vid tveksamhet, använd inte apparaten utan vänd er genast till återförsäljaren. Förpackningamaterialet (plastpåsar, expanderad polystyren etc) ska omhändertas vid härför avsedda avfallsstationer och ska förvaras utom räckhåll för barn, eftersom det kan ge upphov till fara.

AVSEDD ANVÄNDNING

Denna **SPRUTPISTOL** har utformats för att användas som **SPRUTPISTOL FÖR SKYDDSBEHANDLING OCH LJUDISOLERING**. Företaget avsäger sig allt ansvar för eventuella skador och olyckor som kan uppstå vid ett felaktigt bruk av den manuella pistolen eller om säkerhetsanvisningarna inte följs. Alla ingrepp eller justeringar av apparaten som inte i förväg godkänts av tillverkaren fritar denne från ansvar för skador som uppstår till följd av eller kan hänföras till dessa handlingar.

ALLMÄNNA SÄKERHETSANVISNINGAR

RISKER VID FELAKTIG ANVÄNDNING

- Rikta **ALDRIG** pistolen mot människor eller djur.
- Det är **FÖRBJUDET** att använda icke lämpliga material
- Överskrid **ALDRIG** rekommenderade maximala driftstryck.
- Koppla **ALLTID** ifrån tryokluften och töm ut lackeringsmaterialet före demontering, rengöring eller hopmontering av lackeringspistolen.

HÄLSORISKER

Många produkter innehåller organiska lösningsmedel eller kemiska produkter som är skadliga för hälsan och kan leda till förgiftning till följd av de giftiga ångor som avges under sprutningen.
Det är därför **OBLIGATORISKT** att följa vissa anvisningar för användningen:

- Läs **NOGGRANT** de tekniska specifikationerna för de aktuella produkterna innan de används.
- Använd lackeringspistolen **ENDAST** i lämpliga, väl ventilerade utrymmen.
- Använd **ALLTID** lämpliga skyddskläder vid användning av lackeringspistolen.
- Använd **ALLTID** handskar, glasögon och masker med filter med aktivt kol för att förhindra skador orsakade av giftiga ångor eller till följd av att produkter eller lösningsmedel kommer i kontakt med huden eller ögonen.

BRAND- OCH EXPLOSIONSRISKER

Många produkter innehåller organiska lösningsmedel eller kemiska produkter som är mycket brandfarliga. Använd sprutpistolen UTESLUTANDE på för ändamålet särskilt iordningställda platser eller i väl ventilerade lokaler

- Undvik alla handlingar som kan orsaka brand - såsom rökning – orsaka gnistbildning eller någon som helst elektrisk risk.
- Tillse att alla lacker och lösningsmedel som används är kemiskt kompatibla genom att kontrollera uppgifterna på produktsäkerhetsbladen
- Jorda både lackeringsmaskinen och det föremål som ska lackeras för att minska risken med gnistor till följd av statisk elektricitet.

INSTALLATION

- **DET ÄR FÖRBJUDET** att använda pistolen för besprutning av livsmedel eller läkemedel
- **DET ÄR FÖRBJUDET** att använda pistolen inom arbetsområdet för maskinutrustning som bandtransportörer, robotar, etc. då dessa är i drift

INSTALLATION

För att driften ska vara säker och underhållet utföras korrekt, får pistolen endast användas av operatörer med relevanta kunskaper. Kontrollera att det luftaggregat lackeringspistolen ansluts till alltid tillhandahåller luft som filtrerats från orenheter i form av vatten och olja. Kontrollera efter att ha tagit bort emballaget att apparaten är hel och inte uppvisar synliga skador.

DRIFT

A/211

1. Ta loss tanken från pistolen och fyll den med den typ av slipsand som skall användas.
2. Montera på tanken på pistolens stomme och fixera den.
3. Välj ett munstycke som lämpar sig för den typ av arbete som skall utföras och montera på det på den främre hylsan.
4. Anslut inmatningsslangen för tryckluft till kopplingen på lackeringspistolen
5. **Placera** pistolens munstycke på den yta som skall blästras och dra upp spaken.
6. Pistolen har tillverkats på ett sådant sätt att en del av den sand som använts återvinns i den tillhörande påsen
7. Innan sanden återanvänds skall den filtreras.

A/211-M

1. För in uppsugningsslangen i behållaren med slipsand
2. Anslut inmatningsslangen för tryckluft till kopplingen på lackeringspistolen
3. För pistolens munstycke **i närheten** av den yta som skall blästras och dra upp spaken
4. Innan sanden återanvänds skall den filtreras.

A/211-MA

1. Ta loss tanken från pistolen och fyll den med den typ av slipsand som skall användas.
2. Montera på tanken på pistolens stomme och fixera den.
3. Välj ett munstycke som lämpar sig för den typ av arbete som skall utföras och sätt fast det på pistolens koppling.
4. Anslut inmatningsslangen för tryckluft till kopplingen på lackeringspistolen
5. För pistolens munstycke **i närheten** av den yta som skall blästras och dra upp spaken
6. Innan sanden återanvänds skall den filtreras.

RENGÖRING AV REDSKAPET

VARNING

Innan något rengöringsarbete av produkten görs skall man koppla ur pistolen från tryckluftstillförseln.

Det är **FÖRBJUDET** att utföra underhåll på lackeringspistolen om underhållspersonalen inte fått relevanta instruktioner.
Det är **FÖRBJUDET** att utföra underhåll på pistolen om man inte använder originalreservdelar.

Rengör aldrig pistolen med vatten.

FUNKTIONSSTÖRNINGAR

Om ingen sand kommer ur pistolen bör man kontrollera att uppsugningsslangen inte är tilltäppt och/eller att tanken inte är tom.

ATT TA LACKERINGSPISTOLEN UR DRIFT

När sprutpistolen ska demonteras måste den rengöras från alla rester av lösningsmedel och produkt. De ingående materialen är helt återvinningsbara och ska sorteras efter materialslag och avfallshanteras vid härför avsedda avfallsstationer.