A218

IT **AEROGRAFO PER SCHIUME POLIURETANICHE**
Manuale d'Istruzione d'Uso e Manutenzione

FR **PISTOLET POUR MOUSSES AU POLYURÉTHANNE**
Manuel d'utilisation et d'entretien

CZ **STŘÍKACÍ PISTOLE PRO POLYURETANOVÉ PĚNY**
Návod k použití a údržbě

HU **DUKKOZÓPISZTOLY POLIURETÁN HABOKHOZ**
Használati és Karbantartási Utasítás

RUS **АЭРОГРАФ ДЛЯ ПОЛИУРЕТАНОВОЙ ПЕНЫ**
Руководство по эксплуатации и техническому обслуживанию

SV **SPRUTPISTOL FÖR POLYURETANSKUM**
Instruktionsbok för drift och underhåll

LV **POLIURETĀNA PUTU AEROGRĀFS**
Izmantošanas un apkopes rokasgrāmata

SK **STRIEKACIE ZARIADENIE NA POLYURETÁNOVÉ PENY**
Príručka na použitie a údržbu

DE **LACKIER-SPRITZPISTOLEN FÜR POLYURETHAN-SCHAUM**
Benutzungs- und Wartungsanleitung

ES **PISTOLA DE PINTAR PARA ESPUMAS POLIURETÁNICAS**
Manual de Instrucciones de Uso y Mantenimiento

DA **SPRØJTEPISTOL TIL POLYURETANSKUM**
Vejledning til brug og vedligeholdelse

NL **SPUITPISTOOL VOOR POLYURETHAANSCHUIM**
Handleiding voor gebruik en onderhoud

RO **AEROGRAF PENTRU SPUME POLIURETANICE**
Manual de Instrucţiunii pentru Întrebuinţare şi Întreţinere

FI **POLYURETAANIVAAHDON RUISKUPISTOOLI**
Käyttö- ja huolto-ohje

SL **BRIZGALNA PIŠTOLA ZA POLIURETANSKE PENE**
Priročnik za uporabo in vzdrževanje

MT **PISTOLA GĦAL POLYURETHANE FOAM**
Istruzzjonijiet għall-Użu u għall-Manutenzjoni

EN **SPRAY GUN FOR POLYURETHANE FOAMS**
Operation and Maintenance Manual

PT **PISTOLA DE PULVERIZAR ESPUMA DE POLIURETANO**
Manual de Instruções, Uso e Manutenção

EL **ΠΙΣΤΟΛΙ ΓΙΑ ΕΦΑΡΜΟΓΗ ΑΦΡΩΝ ΠΟΛΥΟΥΡΕΘΑΝΗΣ**
Εγχειρίδιο Οδηγιών Χρήσης και Συντήρησης

NO **SPRØYTEPISTOL FOR POLYURETANSKUM**
Håndbok for Bruk og Vedlikehold

PL **AEROGRAF DO ROZPYLANIA PIAN POLIURETANÓW**
Instrukcje użytkowania i konserwacji

ET **AEROGRAFAS POLIURETANO PUTOMS PURKŠTI**
Kasutus- ja hooldusjuhend

LT **AEROGRAFAS POLIURETANO PUTOMS PURKŠTI**
Naudojimo ir Priežiūros Instrukcija

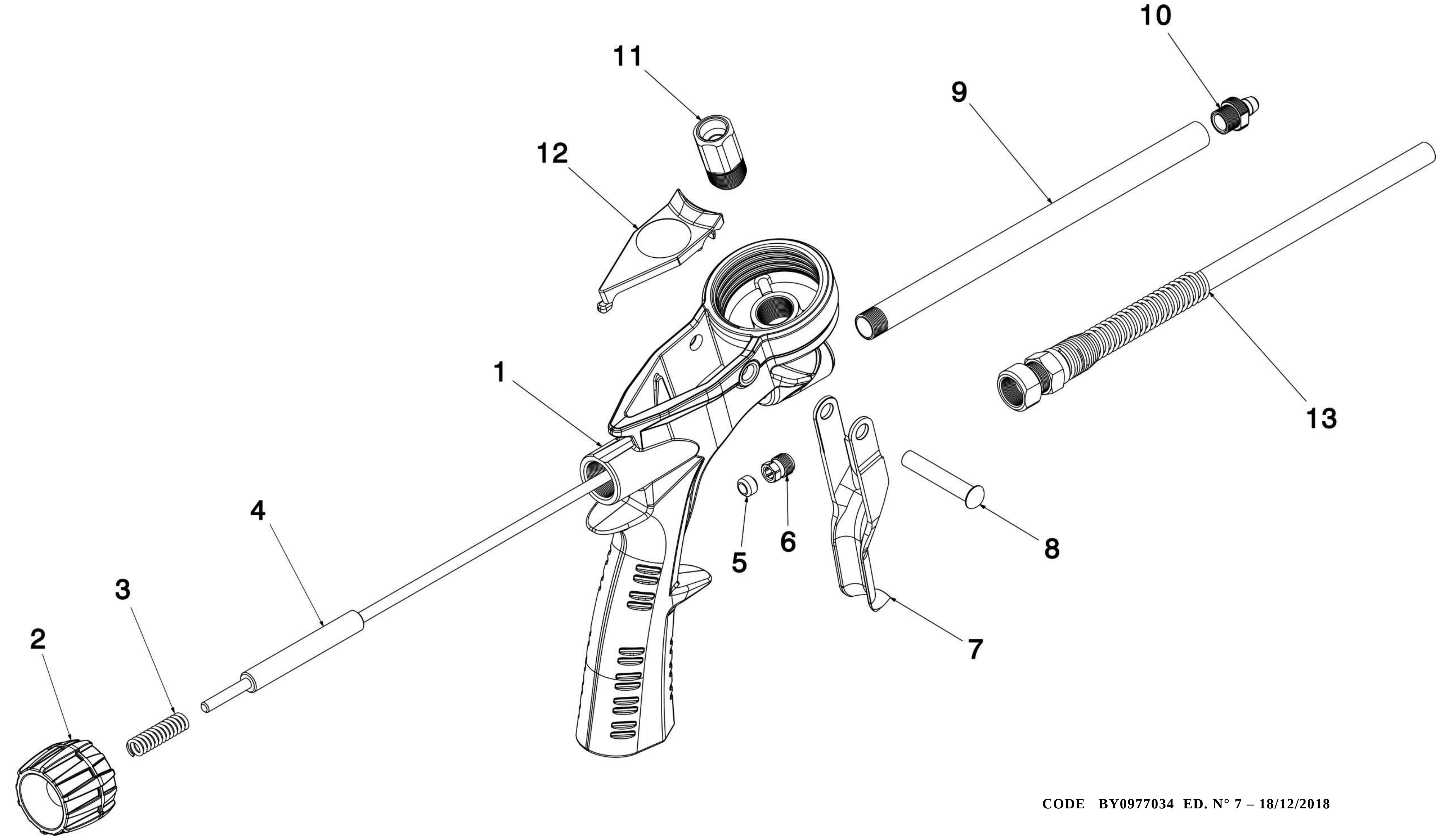

CODE BY0977034 ED. N° 7 – 18/12/2018

Pos	A/218	A/218-E
1	BU099098	BU0990985
2	BH099080	
3	BA088686	
4	BH099086	BH099097
5	BS088764	
6	BC088759	
7	BL088092	
8	BF099426	
9	BT1399478	
10	BS0886912	
11	BH099083	
12	BE099444	

Pos	TUBO DEK	OPTIONAL
13	BH099314	

TUBO FLESSIBILE PER PISTOLA SCHIUME POLIURETANICHE
FLEXIBLE HOSE FOR POLYURETHANE FOAM APPLICATOR GUN
TUYAU FLEXIBLE POUR PISTOLET A MOUSSE POLYURETHANE
SCHLAUCH FÜR PISTOLE FÜR POLYURETHANSCHAUM

DATI TECNICI - TECHNISCHE DATEN – TECHNICAL DATA - CARACTERISTIQUES TECHNIQUES - DATOS TECNICOS - DADOS TÉCNICOS - TECHNICKÉ ÚDAJE - TEKNISKE DATA - TEXNIKA ΧΑΡΑΚΤΗΡΙΣΤΙΚΑ - MŰSZAKI ADATOK - TECHNISCHE GEGEVENS - TEKNISKE DATA - ТЕХНИЧЕСКИЕ ДАННЫЕ - DATE TEHNICE - DANE TECHNICZNE - TEKNISKA DATA - TEKNISET TIEDOT - TEHNILISED ANDMED - TEHNISKIE DATI - TEHNIČNI PODATKI - TECHNINIAI DUOMENYS - TECHNICKÉ ÚDAJE - INFORMAZZJONI TEKNIKA

Peso Netto		Nettogewicht		
Net Weight	Poids net	Peso Neto		
Peso Líquido	Váha netto	Nettovægt	kg	**0,350**
Καθαρό βάρος	Nettó súly	Nettogewicht		
Nettovekt	Вес Нетто	Greutate Neto	lb	**0,772**
Ciężar netto	Nettovikt	Nettopaino		
Nettokaal	Neto svars	Neto teža		
Svoris Neto	Hmotnosť Netto	Toqol		
Dimensioni		Abmessungen		
Dimensions	Dimensions	Dimensiones		
Dimensões	Rozměry	Mål		
Διαστάσεις	Méret	fmetingen		
Mål	Размеры	Dimensiuni	mm	**310 x 170 x 48**
Wymiary	Mått	Mitat		
Mõõdud	Gabarīti	Mere		
Išmatavimai	Rozmery	Dimensjoni		

DICHIARAZIONE DI CONFORMITA' – KONFORMITÄTSERKLÄRUNG - DECLARATION OF CONFORMITY- DECLARATION DE CONFORMITÉ - DECLARACION DE CONFORMIDAD DECLARAÇÃO CE DE CONFORMIDADE - PROHLÁŠENÍ O KONFORMITĚ VÝROBKU - OVERENSSTEMMELSESERKLÆRING - ΔΗΛΩΣΗ ΣΥΜΜΟΡΦΩΣΗΣ - SZABVÁNYAZONOSSÁGI NYILATKOZAT – CONFORMITEITSVERKLARING - KONFORMITETSERKLÆRING - ЗАЯВЛЕНИЕ О СООТВЕТСТВИИ DECLARAŢIE DE CONFROMITATE CE - DEKLARACJA ZGODNOŚCI INTYG OM LAGÖVERENSSTÄMMELSE- - VAATIMUSTENMUKAISUUSVAKUUTUS VASTAVUSDEKLARATSIOON - ATBILSTĪBAS DEKLARĀCIJA IZJAVA O SKLADNOSTI - ATITIKTIES DEKLARACIJA - VYHLÁSENIE O ZHODE - DIKJARAZZJONI TA' QBIL

La sottoscritta società - Die unterzeichnete Firma - The undersigned firm - La société soussignée - La sociedad abajo firmante - A abaixo-assinada sociedade - Níže podepsaná firma - Undertegnede selskab - Η υπογεγραμμένη εταιρεία - Az alulírott társaság – Ondergetekende - Selskapet - Нижеуказанная фирма - Subsemnata societate - Niżej podpisana spółka - Undertecknade företag - Allekirjoittanut yhtiö - Vastutav firma - Apakšā norādītais uzņēmums - Podpisano podjetje - Žemiau pasirašiusi bendrovė - Dolupodpísaná spoločnosť - Id-ditta hawn taħt imsemmija :

Officine Meccaniche A.N.I. S.p.a. **Via Arzignano 190 – 36072 – Chiampo (VI) - ITALY**		**IT**	**DICHIARA SOTTO LA SUA ESCLUSIVA RESPONSABILITA' CHE IL PRODOTTO:** **Aerografo per schiume poliuretaniche Mod. A/218** è conforme alle disposizioni della Direttiva Macchine (DIRETTIVA 2006/42/CE).
DE	**ERKLÄRT UNTER IHRER ALLEINIGEN VERANTWORTUNG, DAß DAS PRODUKT**: **Lackier-Spritzpistolen für Polyurethan-Schaum Modell A/218** der Maschinendirektive (DIREKTIVE 2006/42/EWG).	**EN**	**HEREBY DECLARES ON ITS OWN RESPONSABILITY THAT THE PRODUCT:** **Spray gun for polyurethane foams mod. A/218** conforms to the regulations laid down in the EEC Directive regulating the construction of Machinery (DIRECTIVE 2006/42/EC).
FR	**DECLARE SOUS SA RESPONSABILITE EXCLUSIVE QUE LE PRODUIT**: **Pistolet pour mousses au polyuréthanne Mod. A/218** est conforme aux dispositions de la Directive des Machines (DIRECTIVE 2006/42/CE).	**ES**	**DECLARA BAJO SU EXCLUSIVA RESPONSABILIDAD QUE EL PRODUCTO**: **Pistola de pintar para espumas poliuretánicas Mod. A/218** es conforme a las disposiciones de la Directiva Máquinas (DIRECTIVA 2006/42/CE).
PT	**DECLARA SOB A SUA EXCLUSIVA RESPONSABILIDADE QUE O PRODUTO:** **Pistolas de pulverizar para espuma de poliuretano Mod. A/218** está em conformidade com as disposições da Directiva de Máquinas (DIRECTIVA 2006/42/CE).	**CZ**	**PROHLAŠUJE NA VLASTNÍ ZODPOVĚDNOST, ŽE VÝROBEK** : **Stříkací pistole pro polyuretanové pěny typ A/218** odpovídá předpisům Směrnice o strojním zařízení (SMĚRNICE 2006/42/EHS).
DA	**Erklærer helt under eget ansvar at produktet**: **Sprøjtepistol til polyuretanskum Mod. A/218** stemmer overens med bestemmelserne i direktivet Maskiner (DIRETTIVA 2006/42/ EF).	**EL**	**ΔΗΛΩΝΕΙ ΥΠΟ ΤΗΝ ΑΠΟΚΛΕΙΣΤΙΚΗ ΤΗΣ ΕΥΘΥΝΗ ΟΤΙ ΤΟ ΠΡΟΪΟΝ**: **Πιστόλι βαφής Μοντ. A/218** πληρεί τις προδιαγραφές της Οδηγίες περί Μηχανών (ΟΔΗΓΙΑ 2006/42/ΕΟΚ).
HU	**SAJÁT KIZÁRÓLAGOS FELELŐSSÉGE ALATT KIJELENTI, HOGY TERMÉKE,** **A**: **Dukkozópisztoly poliuretán habokhoz A/218 modell** megfelel a Gép Irányelvnek (2006/42/EK IRÁNYELV).	**NL**	**VERKLAART ONDER ZIJN UITSLUITENDE VERANTWOORDELIJKHEID DAT HET PRODUCT**: **Spuitpistool voor polyurethaanschuim model A/218** voldoet aan de bepalingen van de Machinerichtlijn (RICHTLIJN 2006/42/EEG).
NO	**ERKLÆRER PÅ EGET ANSVAR AT PRODUKTET** : **Sprøytepistol for polyuretanskum Mod. A/218** er i samsvar med Maskindirektivets forskrifter (DIREKTIV 2006/42/EØF).	**RUS**	**ЗАЯВЛЯЕТ ПОД СОБСТВЕННУЮ ИСКЛЮЧИТЕЛЬНУЮ ОТВЕТСТВЕННОСТЬ, ЧТО ИЗДЕЛИЕ** : **Аэрограф для полиуретановой пены Мод. A/218** соответствует требованиям директивы по машиностроению (ДИРЕКТИВА 2006/42/ЕС).
RO	**DECLARĂ SUB PROPRIA ŞI EXCLUSIVĂ RESPONSABILITATE CĂ PRODUSUL**: **Aerograful pentru spume poliuretanice vopsit Model A/206** este conform cu prevederile Directivei Maşini (DIRECTIVA 2006/42/CE).	**PL**	**OŚWIADCZA NA WŁASNĄ WYŁĄCZNĄ ODPOWIEDZIALNOŚĆ ŻE PRODUKT**: **Aerograf do rozpylania pian poliuretanów Mod. A/218** jest zgodny z rozporządzeniem Dyrektywy dla Maszyn (DYREKTYWA 2006/42/WE).
SV	**INTYGAR SOM ENSAM ANSVARIG ATT PRODUKTEN:** **Sprutpistol för polyuretanskum Mod. A/218** överensstämmer med bestämmelserna i Maskindirektivet (EU-DIREKTIV 2006/42).	**FI**	**VAKUUTTAA OMALLA VASTUULLAAN, ETTÄ TUOTE :** **Polyuretaanivaahdon ruiskupistooli,malli A/218** on konedirektiivin (direktiivi 2006/42/EY) vaatimusten mukainen.
ET	**DEKLAREERIB OMA VASTUTUSE ALL, ET ANTUD TOODE:** **Aerograaf polüuretaanvahtude pihustamiseks, Mudel. A/218** vastab masinate kohta kehtivale direktiivile (DIREKTIIV 2006/42/EL).	**LV**	**ZEM SAVAS PAŠAS ATBILDĪBAS PAZIŅO, KA IZSTRĀDĀJUMS :** **Poliuretāna putu aerogrāfs, modelis A/218** atbilst Mašīnu Direktīvas prasībām (DIREKTĪVA 2006/42/CE).
SL	**POD SVOJO IZKLJUČNO ODGOVORNOSTJO IZJAVLJA, DA IZDELEK:** **Brizgalna pištola za poliuretanske pene model A/218** ustreza predpisom Direktive o strojih (Diretkiva 2006/42/ES).	**LT**	**SU IŠIMTINE ATSAKOMYBE DEKLARUOJA, KAD PRODUKTAS :** **Aerografas poliuretano putoms purkšti Mod. A/218** Atitinka Mašinų bei Staklių Direktyvos nurodymus (DIREKTYVA 2006/42/CE).
SK	**VYHLASUJE NA VLASTNÚ ZODPOVEDNOSŤ, ŽE VÝROBOK:** **Striekacie zariadenie na polyuretánové peny Mod. A/218** zodpovedá predpisom smernice o strojnom zariadení (SMERNICA 2006/42/CE).	**MT**	**TIDDIKJARA TAĦT IR-RESPOSABBILTA' EWLENIJA TAGĦHA LI IL-PRODOTT Pistola għal polyurethane foam Mudell. A/218** Huwa magħmul skond ir-regolamenti tad-Direttiva Magni (DIRETTIVA 2006/42/CE).

Il fascicolo tecnico viene compilato da – Technische Daten erstellt von - Technical file compiled by – Documentation technique rédigée par – Archivo tecnico resumido por - Fascículo técnico compilado por – Soubor technické dokumentace vystavil - Det tekniske dokumentation er udarbejdet af - Τεχνικό αρχείο που συντάσσεται από – A dokumentumot kitöltötte – Technische fiche samengesteld door – Kontaktskjema basert på – Техническая документация заполнена – Fisa tehnica emisa de – Opracowanie technicze przez - Teknisk fil sammanställd av - Teknisen tiedon toimittaa - Tehniline toimik, mis koostatud - Tehniskās dokumentācijas aizpilda - Tehnična dokumentacija pripravljena od - Tehniskajā dokumentācijā apkopo - Technickú dokumentáciu vypracoval - Il-ktieb tekniku kompilat minn	**Officine Meccaniche A.N.I. SpA**
Luogo – Platz - Place – Lieu - Lugar - Local – Místo - sted - Τοποθεσία – Hely - Plaats - Sted - Место - Loc - Miejsce - Plats - Paikka - Koht - Vieta - Kraj - Vieta - Miesto - Post	**Chiampo (VI) ITALY**
Nome – Name - Name – Nom - Nombre - Nome - Jméno - navn - Ονομα – Név - Naam- Navn - Имя - Nume - Nazwa - Namn - Nimi - Nimi- Name - Ime - Name - Meno - Isem	**Giampietro Taglier**
Posizione – Position - Position – Poste - Posición - Posição - Pozice titel - Θέση - Pozíció - Functie - Stilling - Дожность - Pozitie – Stanowisko - Position - Asema - Asukoht - Nostāja - Delovno mesto - NostājaPozícia - Kariga	**Direttore Ufficio Tecnico** - Technischer Direktor- Technical Director - Directeur Technique - Director Técnico - Director departamento técnico - Odpovědná osoba. - Teknisk chef - Τεχνικός Διευθυντής – Műszaki igazgató - Technisch directeur - Produktansvarlig - Технический директор - Responsabil tehnic- Dyrektor Techniczny - Teknisk chef - Tehnični direktor - Tekninen johtaja - Tehniline direktor

Il modello della presente dichiarazione è conforme a quanto previsto nella norma EN 45014 - Das Modell der vorliegenden Erklärung entspricht den Vorschriften der Normen EN 45014 - The format of this declaration conforms with regulation EN 45014 - Le modèle de cette déclaration est conforme dans la mesure où il est prévu dans la Norme EN 45014 - El modelo de la presente declaración es conforme a lo previsto en la Norma EN 45014 - O modelo da presente declaração está em conformidade com o quanto previsto pela Norma EN 45014 - Model tohoto prohlášení odpovídá normě EN 45014 - Modellen i den foreliggende erklæring stemmer overens med bestemmelserne i EN 45014 normen - Το μοντέλο που είναι αντικείμενο της παρούσας δήλωσης πληρεί τις προδιαγραφές του προτύπου EN 45014 – A jelen nyilatkozatban feltüntetett modell megfelel az EN 45014 szabvány által előirányzottaknak. - Het model van de onderhavige conformiteitsverklaring is conform de norm EN 45014 - Modellen denne erklæringen gjelder for, er i samsvar med forskriften EN 45014 - Образец данного заявления соответствует положениям нормативы EN 45014 - Modelul prezentei declaraţii este conform cu prevederile conţinute în norma EN 45014 - Model niniejszego zaświadczenia jest zgodny z normą EN 45014 - Modellen i detta intyg överensstämmer med vad som föreskrivs i reglerna EN 45014 - Tämä vakuutus on malliltaan standardin EN 45014 määräysten mukainen - Käesoleva deklaratsioonimudel on kooskõlas EN 45014 normatiiviga.- Šajā deklarācijā norādītais modelis atbilst normas EN 45014 prasībām - Model iz te izjave ustreza predpisom normativa EN 45014.- Šios deklaracijos modelis atitinka normos EN 45014 nurodymus.- Model tohto vyhlásenia zodpovedá predpisom normy EN 45014- Il-mudell imsemmi f'din id-dikjarazzjoni huwa magħmul skond il-liġi EN 45014

CHIAMPO (VI) **18/12/2018**	**Un Procuratore - Ein Prokurist - Legal Representative - Un Fondé de pouvoir - Un Procurador - Um Procurador – Prokurista - En prokurator - Ένας εκ των πληρεξουσίων - Meghatalmazott - Wettelijke vertegenwoordiger - Juridisk representant – Уполномоченный - Un Procurist – Pełnomocnik – Firmatecknare - Valtuutettu asiamies - Volitatud isik - Pilnvarota persona - Zastopnik - Įgaliotinis - Splnomocnený zástupca – Rappre]úentant Legali :**	**Giampietro Taglier** :

I

Manuale d'Istruzione d'Uso e Manutenzione

Aerografo per schiume poliuretaniche

PER LA VOSTRA SICUREZZA LEGGERE ATTENTAMENTE QUESTE ISTRUZIONI PRIMA DI PROCEDERE ALL'INSTALLAZIONE, ALL'UTILIZZO O ALLA MANUTENZIONE DELL'AEROGRAFO. QUESTO MANUALE DEVE ESSERE CONSERVATO PER OGNI FUTURO RIFERIMENTO.

GENERALITA'

Il presente libretto costituisce parte integrante del prodotto cui viene allegato e deve essere conservato per ogni riferimento futuro. Leggere attentamente le avvertenze e le istruzioni contenute nel presente manuale d'istruzioni prima di procedere all'installazione, alla messa in funzione, alla regolazione o alla manutenzione poiché forniscono importanti indicazioni riguardanti la SICUREZZA D'USO e la MANUTENZIONE. Per un utilizzo sicuro ed una corretta manutenzione, la pistola deve essere utilizzata solo da un operatore con un'adeguata preparazione. Le informazioni inserite nel presente libretto sono necessarie per un utilizzo corretto della pistola e dei suoi componenti ed integrano le informazioni che appartengono al normale bagaglio di conoscenze tecniche degli addetti .Le norme di sicurezza inserite nel presente libretto integrano le norme di sicurezza vigenti nei paesi d'utilizzo del prodotto che devono essere conosciute ed applicate dagli addetti. Per ulteriori informazioni o problemi particolari da risolvere, rivolgersi ai centri autorizzati per l'assistenza tecnica e la manutenzione del prodotto.

DISIMBALLO

Dopo aver tolto l'imballaggio assicurarsi dell'integrità dell'apparecchio controllando che non vi siano parti visibilmente danneggiate, in caso di dubbio non utilizzare l'apparecchio e rivolgersi subito al proprio rivenditore. Gli elementi che compongono l'imballaggio (sacchetti in plastica, polistirolo espanso, ecc.) devono essere smaltiti negli appositi luoghi di raccolta e non devono essere lasciati alla portata dei bambini, poiché potenziali fonti di pericolo.

DESTINAZIONE ED USO

Questo **AEROGRAFO** è stato realizzato per essere utilizzato quale **PISTOLA PER SCHIUME POLIURETANICHE** ogni altro uso è da ritenersi improprio. La ditta declina ogni responsabilità per danni o incidenti derivanti dall'uso improprio della pistola manuale o dalla mancata osservanza delle prescrizioni relative alla sicurezza. Ogni e qualsiasi manomissione o modifica dell'apparecchiatura non preventivamente autorizzata solleva il costruttore da danni derivanti o riferibili agli atti suddetti.

AVVERTENZE GENERALI DI SICUREZZA

RISCHI PER USO IMPRORIO

- **NON** puntare **MAI** la pistola in direzione del corpo umano o di animali
- **NON** usare **MAI** contenitori di schiume non idonei
- Prima di effettuare le operazioni di smontaggio, di pulizia o di riassemblaggio dell'aerografo scaricare **SEMPRE** le pressioni dell'aria e la schiuma

RISCHI PER LA SALUTE

Molti prodotti contengono solventi organici o prodotti chimici dannosi per la salute, che possono provocare intossicazioni a causa dei vapori tossici emessi durante la spruzzatura.
E' quindi **OBBLIGATORIO** durante l'uso seguire alcune indicazioni:

- Leggere **ATTENTAMENTE** le schede tecniche dei prodotti che si impiegano prima dell'utilizzo
- Utilizzare l'aerografo **SOLO** in aree adeguate o ambienti ben aerati
- Durante l'utilizzo dell'aerografo indossare **SEMPRE** indumenti con protezione adeguati per la protezione del corpo
- Indossare **SEMPRE** guanti, occhiali e maschere con filtri a carboni attivi per prevenire i rischi causati dai vapori tossici o dal contatto dei prodotti e dei solventi con la pelle o gli occhi

RISCHI DI INCENDIO E ESPOLSIONE

Molti prodotti contengono solventi organici o prodotti chimici altamente infiammabili. Utilizzare l'aerografo SOLO in aree adeguate o ambienti ben aerati

- Evitare qualsiasi azione che possa provocare incendi come fumare, provocare scintille o qualsiasi rischio elettrico
- NON utilizzare SOLVENTI IDROCARBURI ALOGENATI (1.1.1 TRICLORURO DI METILE, CLORURO DI ETILE etc.) poiché causano reazioni chimiche con alcuni materiale della pistola provocando pericolose esplosioni.
- Assicuratevi che tutti i prodotti vernicianti ed i solventi che utilizzate siano chimicamente compatibili effettuando un controllo incrociato delle schede tecniche di sicurezza dei prodotti

ALTRI RISCHI

- **E' VIETATO** utilizzare la pistola per la spruzzatura di prodotti alimentari o medicinali
- **E' VIETATO** utilizzare la pistola nelle aree di lavoro di macchinari come convogliatori, robot, ecc. durante il funzionamento degli stessi

INSTALLAZIONE

Per un utilizzo sicuro ed una corretta manutenzione la pistola deve essere utilizzata solo da un operatore con un'adeguata preparazione. Dopo aver tolto l'imballaggio assicurarsi dell'integrità dell'apparecchio controllando che non vi siano parti visibilmente danneggiate.

UTILIZZO

1. Avvitare la bombola dotata di ghiera filettata al supporto fino a fine corsa.
2. Azionare la leva fino alla fuoruscita del prodotto.
3. Regolare il volume di erogazione mediante il pomello posteriore

PULIZIA DELLO STRUMENTO

ATTENZIONE

Prima di effettuare qualunque operazione di pulizia dell'aerografo svitare la bombola per scaricare la pressione e il prodotto residuo all'interno della pistola .

E' **VIETATO** effettuare la manutenzione dell'aerografo se il personale addetto non ha ricevuto adeguate istruzioni.
E' **VIETATO** effettuare la manutenzione dell'aerografo se non si utilizzano ricambi originali.

Alla fine di ogni applicazione bloccare lo spillo con il pomello di regolazione per evitare eventuali fuoriuscite di prodotto dall'ugello.

1. Sostituire sempre una bombola vuota con una piena il più velocemente possibile per evitare l'indurimento dei residui di schiuma nella pistola.
2. Se alla fine dell'applicazione rimane ancora del prodotto nella bombola lasciare la bombola avvitata senza pulire la pistola.
3. Evitare di lasciare avvitata una bombola di schiuma vuota sulla pistola per impedire l'indurimento della schiuma all'interno dei condotti con conseguente otturazione e bloccaggio dello spillo.
4. Se invece si toglie la bombola occorre pulire spruzzando con la pistola appositi solventi in bombole avvitabili.
5. Lasciare agire il solvente per circa 2 min. all'interno della pistola.
6. Ripetere l'operazione fino a quando non uscirà il solvente pulito.
7. Togliere poi lo spillo dalla parte posteriore dopo aver svitato il regolatore; pulire lo spillo con dei prodotti non graffianti, ingrassare prima del reinserimento

N.B. : Il pulitore non é in grado di rimuovere residui di schiuma indurita neppure con tempo d'azione prolungato.

FUNZIONAMENTO DIFETTOSO

Qualora a pistola ferma e bombola inserita il prodotto tendesse ad uscire da solo dall'ugello:

I. Svitare la bombola e scaricare la pressione e il prodotto residuo all'interno della pistola.
II. Togliere lo spillo e pulire accuratamente la punta.
III. Togliere l'ugello anteriore con una chiave esagonale e controllare se e' pulito o troppo consumato dall'uso. In questo caso sostituire l'ugello.

In caso di perdita di prodotto attraverso il premistoppa n°5 fissare il dado con chiave esagonale.

AVVERTENZE

Non pulire mai la pistola con acqua. Nel caso che la bombola rimanesse incollata alla pistola, non tentare di staccarla con forza, romperla o forarla: **PERICOLO DI SCOPPIO**

MESSA FUORI SERVIZIO DELL'AEROGRAFO

Per lo smantellamento dell'aerografo è necessario che esso sia pulito da qualsiasi residuo di solvente o prodotto. I materiali di fabbricazione sono completamente riciclabili e devono essere divisi a seconda del tipo e smaltiti negli appositi centri di raccolta.

D

Bedienungs- und Wartungsanleitung

Lackier-Spritzpistolen für Polyurethan-Schaum

ZU IHRER SICHERHEIT BITTEN WIR SIE, VOR INSTALLIERUNG, GEBRAUCH ODER WARTUNG DER LACKIERSPRITZPISTOLE DIESE HINWEISE AUFMERKSAM DURCHZULESEN. DIESES HANDBUCH MUSS ZUR ZUKÜNFTIGEN BEZUGNAHME AUFBEWAHRT WERDEN.

ALLGEMEINES

Die vorliegende Bedienungsanleitung stellt einen festen Bestandteil des Produkts, dem sie beigefügt ist, dar und muß zur zukünftigen Bezugnahme aufbewahrt werden. Bitte lesen Sie vor Installierung, Inbetriebnahme, Einstellung oder Wartung die im vorliegenden Handbuch enthaltenen Hinweise und Anleitungen aufmerksam durch, da sie wichtige Informationen bezüglich des SICHEREN GEBRAUCHS und der WARTUNG liefern. Um einen sicheren Gebrauch und eine korrekte Wartung zu gewährleisten, darf die Lackierspritzpistole nur von einer entsprechend geschulten Bedienungsperson benutzt werden. Die im vorliegenden Handbuch enthaltenen Informationen sind für einen korrekten Gebrauch der Spritzpistole und ihrer Komponenten erforderlich und vervollständigen die Informationen, die zu den normalen technischen Kenntnissen der mit ihrer Bedienung betrauten Personen zählen. Die im vorliegenden Handbuch enthaltenen Sicherheitsnormen ergänzen die in dem Land, in dem das Produkt benutzt wird, geltenden Sicherheitsnormen, die den mit der Bedienung betrauten Personen bekannt sein und von diesen angewandt werden müssen. Bezüglich weiterer Informationen oder spezieller Problemlösungen wenden Sie sich bitte an die autorisierten Zentren für den technischen Kundendienst und die Wartung des Produkts.

AUSPACKEN

Nach Entfernen der Verpackung die Unversehrtheit des Gerätes sicherstellen und überprüfen, daß keinerlei Teile sichtbar beschädigt ist. Im Zweifelfall das Gerät nicht benutzen und sich an den Wiederverkäufer wenden. Die Verpackungselemente (Plastiktüten, Polystyrolschaum, usw.) sind in die entsprechenden Sammelbehälter zu entsorgen und müssen außerhalb der Rechtweite von Kindern gebracht werden, da sie potentielle Gefahrenquellen darstellen.

VORGESEHENER EINSATZ UND GEBRAUCH

Diese **LACKIER-SPRITZPISTOLE** wurde zur Benutzung als **SPRITZPISTOLE FÜR POLYURETHAN-SCHAUM** hergestellt; jeder anderweitige Gebrauch muß als unsachgemäß angesehen werden. Die Herstellerfirma lehnt jegliche Haftung für Schäden oder Unfälle, die durch den unsachgemäßen Gebrauch der manuellen Spritzpistole oder durch Nichtbeachtung der Sicherheitsvorschriften entstehen, ab. Jegliche Beeinträchtigung oder Abänderung des Geräts, die nicht vorher genehmigt wurde, entläßt den Hersteller aus der Haftung für daraus entstehende oder damit in Verbindung zu bringende Schäden.

ALLGEMEINE SICHERHEITSHINWEISE

RISIKEN BEI UNSACHGEMÄSSEM GEBRAUCH

- Die Spritzpistole **NIEMALS** auf den menschlichen Körper oder Tiere richten.
- **KEINESFALLS** ungeeignete Schaumbehälter benutzen.
- Vor Ausführung von Demontage-, Reinigungs- oder Wiedermontagevorgängen an der Lackier-Spritzpistole **IMMER** den Luftdruck und den Schaum ablassen.

GESUNDHEITLICHE RISIKEN

Viele Produkte enthalten organische Lösemittel oder gesundheitsschädliche chemische Produkte, die Vergiftungen aufgrund der während des Spritzvorgangs abgegebenen giftigen Dämpfe verursachen können.
Es ist daher **OBLIGATORISCH**, während des Gebrauchs einige Hinweise zu befolgen:

- Die technischen Datenblätter der verwendeten Produkte vor Gebrauch **AUFMERKSAM** durchlesen.
- Die Lackierspritzpistole **NUR** in geeigneten Bereichen oder gut belüfteten Räumen anwenden
- Während des Gebrauchs der Lackierspritzpistole IMMER zum Schutz des Körpers geeignete Kleidung tragen.
- **IMMER** Handschuhe, Schutzbrille und Atemschutz-Masken mit Aktivkohle-Filter tragen, um den durch giftige Dämpfe oder durch den Kontakt der Produkte und Lösemittel mit der Haut oder mit den Augen verursachten Risiken vorzubeugen.

BRAND- UND EXPLOSIONSGEFAHR

Viele Produkte enthalten organische Lösemittel oder höchst entzündbare chemische Produkte. Die Lackier-Spritzpistole AUSSCHLIESSLICH in geeigneten Bereichen oder gut belüfteten Räumen benutzen.

- Alle Handlungen wie z.B. Rauchen, die einen Brand, Funkenbildung oder irgendwelche Risiken elektrischer Art entstehen lassen könnten, vermeiden.
- KEINE HALOGENHALTIGEN KOHLENWASSERSTOFF-LÖSEMITTEL (1.1.1 TRICHLORMETHYL, CHLORÄTHYL etc.) verwenden, da sie mit einigen Materialien der Spritzpistole chemische Reaktionen auslösen, die gefährliche Explosionen verursachen.
- Vergewissern Sie sich, daß alle von Ihnen verwendeten Lackierprodukte und Lösemittel chemisch kompatibel sind, indem Sie eine überkreuzte Kontrolle der technischen Sicherheits-Datenblätter der Produkte vornehmen.

WEITERE RISIKEN

- **ES IST VERBOTEN**, die Spritzpistole zum Besprühen von Lebensmittel- oder medizinischen Produkten zu benutzen
- **ES IST VERBOTEN**, die Spritzpistole in den Arbeitsbereichen von Maschinen wie Förderbändern, Robots etc. während deren Betrieb zu benutzen

INSTALLIERUNG

Um einen sicheren Gebrauch und eine korrekte Wartung zu gewährleisten, darf die Spritzpistole nur von einer entsprechend geschulten Bedienungsperson benutzt werden. Nach Entfernen der Verpackung die Unversehrtheit des Geräts sicherstellen, indem kontrolliert wird, daß keine sichtbar beschädigten Teile vorhanden sind.

GEBRAUCH

1. Den mit Nutmutter versehenen Behälter auf der Halterung bis zum Endanschlag festschrauben.
2. Zum Spritzen den Abzugshebel betätigen.
3. Regulierung der Spritzmenge über den hinteren Drehknopf.

REINIGUNG DES GERÄTS

ACHTUNG

Bitte vor jeder Reinigung der Schaumpistole den Behälter abschrauben,um den Druck entweichen zu lassen und um das restliche Material aus dem Inneren der Pistole zu entnehmen.

Es ist **VERBOTEN**, Wartungsarbeiten an der Lackierspritzpistole vorzunehmen, wenn das hiermit beauftragte Personal keine entsprechenden Instruktionen erhalten hat.
Es ist **VERBOTEN**, die Wartung der Pistole vorzunehmen, ohne hierbei Original-Ersatzteile zu verwenden.

Am Ende jeder Anwendung, die Nadel mittels dem Regulierknopf blockieren, um ein weiteres Austreten des Materials an der Düse zu verhindern.

1. Einen leeren Behälter immer so schnell wie möglich durch einen vollen ersetzen, damit die Schaumrückstände in der Pistole nicht hart werden.
2. Sollte nach der Anwendung noch Schaum im Behälter zurückbleiben, den Behälter nicht abschrauben und die Pistole nicht reinigen.
3. Vermeiden Sie es, einen leeren Schaumbehälter auf der Pistole angeschraubt zu lassen. Anderenfalls wird der Schaum in der Leitung hart und die Nadel durch die folgende Verstopfung blockiert.
4. Wird der Behälter abgenommen, sind spezielle Lösungsmittel zur Reinigung mit der Pistole zu spritzen.
5. Das Lösungsmittel ca. 2 Min. in der Pistole wirken lassen.
6. Die Operation wiederholen, bis reines Lösungsmittel aus der Pistole ausläuft.
7. Den Drehknopf abschrauben. Danach die Nadel von hinten herausziehen und sie mit nicht kratzenden Produkten reinigen. Anschließend schmieren, bevor sie wieder eingesetzt wird.

NB: Auch bei längerer Einwirkungsdauer können Lösungsmittel hart gewordene Schaumrückstände nicht beseitigen

STÖRUNGEN BEIM BETRIEB

Sollte der Schaum - ohne Betätigung des Abzugshebels und bei aufgeschraubtem Behälter - von selbst aus der Düse auslaufen, wie nachstehend vorgehen:

I. Den Behälter abschrauben, den Druck ablassen und den in der Pistole übriggebliebenen Schaum beseitigen.
II. Die Nadel abnehmen und deren Spitze sorgfältig reinigen.
III. Die vordere Düse mit einen Sechskantsteckschlüssel abschrauben und feststellen, ob sie sauber oder durch Verschleiß genutzt ist. In diesem Fall die Düse ersetzen

Bei Produktverlust durch die regulierbare Dichtung Nr.5, die Mutter mit einem Sechskantschlüssel anziehen.

HINWEISE

Die Pistole nie mit Wasser reinigen. Sollte der Behälter an der Pistole kleben bleiben, so versuchen Sie nicht, ihn mit Gewalt von der Pistole zu trennen, zu brechen oder aufzubohren: **EXPLOSIONSGEFAHR! BEDIENUNGSANLEITUNG UND INSTANDHALTUNG.**

AUSSERBETRIEBSETZUNG DER

Zum Abbau der Lackier-Spritzpistole ist erforderlich, daß diese von allen Lösemittel- oder Produktrückständen gereinigt wurde. Die Konstruktionsmaterialien sind vollständig recycling-geeignet und müssen je nach Typ getrennt und in den entsprechenden Sammelzentren entsorgt werden.

EN

Operation and maintenance manual

Spray gun for polyurethane foams

PLEASE READ THESE INSTRUCTIONS CAREFULLY FOR YOUR OWN SAFETY BEFORE PROCEEDING TO THE INSTALLATION, USE OR MAINTENANCE OF THE PAINT SPRAY GUN. THIS MANUAL MUST BE CONSERVED FOR FUTURE CONSULTATION.

OVERVIEW

This Manual is an integral part of the product with which it is enclosed and must be conserved for future consultation. Carefully read the recommendations and instructions contained in this instruction booklet before carrying out installation, operating, adjusting or maintenance operations, since they give important information regarding the SAFETY OF USE and MAINTENANCE. The gun should only be used by an adequately trained operator if it is to be used safely and correctly maintained. The information given in this booklet is necessary for correct use of the gun and its components and is in addition to the normal technical know-how of operators. The safety rules inserted in this booklet are in addition to the safety regulations in force in the countries where the product is used and which should already be known and applied by operators. Contact only authorised product technical assistance and maintenance centers for further information or special problems.

UNPACKING

After removing the packaging material make sure the product is in perfect condition and that there are no visibly damaged parts. If in doubt, do not use the spray gun and contact the dealer from whom it was purchased. The packaging materials (plastic bags, expanded polystyrene, etc) must be disposed of in appropriate refuse-collection containers. The above mentioned materials must not be left within the reach of children as they are potential sources of danger.

USE AND OPERATION

This **SPRAY GUN** has been made for use as a **GUN FOR POLYURETHANE FOAMS;** any other use is to be considered improper. The Manufacturer declines all liability for damage or injury caused by the inappropriate use of the manual inflation gun or the failure to respect safety warnings. Any and all tampering or modification with the equipment that has not been previously authorised releases the Manufacturer from all damage derived or ascribable to the same.

GENERAL SAFETY RULES

RISKS IN INAPPROPRIATE USE

- **NEVER** point the paint spray gun at people or animals.
- **NEVER** use unsuitable foam containers
- Before carrying out any disassembly, cleaning or re-assembly operations on the spray gun, **ALWAYS** release the air and foam pressures.

RISKS TO HEALTH

Many products contain organic solvents or chemical products that are harmful and which may cause poisoning due to toxic vapours emitted during spraying.
It is therefore **OBLIGATORY** to take the following precautions:

- **CAREFULLY** read the technical cards of the products to be used before use.
- Use the paint spray gun **ONLY** in adequately ventilated or aerated rooms or areas.
- **ALWAYS** wear adequate safety clothing for the protection of the body during use.
- **ALWAYS** wear gloves, goggles and masks with activated carbon filters to avoid risks caused by toxic vapours or by contact of products and solvents with the skin or eyes.

RISKS OF FIRE AND EXPLOSION

Many products contain highly inflammable organic solvents or chemical products. ONLY use the spray gun in suitable areas or well-ventilated environments.

- Avoid all actions that might trigger fires, such as smoking, create sparks, or raise electrical risks of any kind.
- DO NOT utilise HALOGEN-TYPE HYDROCARBON SOLVENTS (1.1.1 TRICHLOROMETHYL OR TRICHLOROETHYLENE, etc.) because they can trigger chemical reactions with some of the materials in the paint spray gun and create the risk of dangerous explosions.
- Make sure that all the paint products and solvents used are chemically compatible by carrying out a cross check on the product safety data sheets.

OTHER RISKS

- **IT IS FORBIDDEN** to use the paint spray gun for the spraying of food or medical products
- **IT IS FORBIDDEN** to use the pistol in areas where machines ry such as conveyor belts, robots, etc. are working

INSTALLATION

For safe use and correct maintenance, the gun should only be used by one operator who is adequately trained. After having removed the packaging, make sure the equipment is intact, checking that there are no visibly damaged parts.

OPERATION

1. Screw the thread of the cartridge onto the shaft until the cartridge is tight, being careful not to strip the threads.
2. Pull the trigger to start the flow of foam.
3. Regulate the stream of flow by adjusting the rear knob.

CLEANING OF THE SPRAY GUN

WARNING

Before effect any cleaning operation of the spray gun, unscrew the foam container to release the pressure and the product inside of the gun.

It is **FORBIDDEN** to clean the paint spray gun if the personnel assigned to the task has not been provided with adequate instructions.
NEVER use non-original spare parts for maintenance.

At the end of the job, screw completely the regulation knob to lock the needle. This will avoid foam leakage from the nozzle.

1. If using more than one cartridge per job, replace the empty cartridge as soon as possible to avoid hardening of the foam in the gun.
2. A partially used cartridge can be left on the gun. It is not necessary to clean the gun until the cartridge is completely empty.
3. Clean the gun as soon as possible after the cartridge is empty to avoid the foam from becoming hard inside the gun. Once the foam has become hard in the gun, solvent will not dissolve the foam's residuals.
4. Clean the gun with the recommended cleaning solvent. Any other solvent will damage the gun. NEVER USE WATER TO CLEAN THE GUN.
5. Leave the solvent in the gun for 2 minutes. Release the solvent from the gun by pressing the trigger.Repeat this process until the solvent released is completely clean with no trace of the foam.
6. Unscrew the regulation knob and remove the needle. Clean the needle with a non-abrasive product. Hardened foam will damage the needle.
7. Grease the needle before replacing it in the gun. Replace the empty cartridge as soon as possible.

Pressure and the product inside of the gun.
N.B. The cleaner cannot remove residual of hardened foam even with a prolonged action.

TROUBLE SHOOTING

Foam leaks out even when the gun is off:

I. Unscrew the cartridge, release the pressure and empty the foam remaining inside the gun.
II. Remove the needle and clean the gun with solvent.
III. Remove the frontal nozzle with a set screw wrench. Check the frontal nozzle. Clean if necessary. The front nozzle will wear out with use and should be replaced when it becomes worn.

In case of foam leakage from the packing gland gasket N.5, regulate the nut screwing it with an hexagonal key.

SAFETY ADVICE

Do not clean the gun with water. If the cartridge becomes stuck on the shaft, try removing carefully as **THE CARTRIDGE MAY BURST IF PIERCED.**

PLACING THE PAINT SPRAY GUN OUT OF SERVICE

Before dismantling the spray gun, ensure that it contains no residue of solvent or product. The paint spray gun's construction materials are completely recyclable but must be divided according to type and eliminated using the respective collection centres.

FR

Manuel d'utilisation et d'entretien

Pistolet pour mousses au polyuréthanne

POUR VOTRE SECURITE, VEUILLEZ LIRE ATTENTIVEMENT CES INSTRUCTIONS AVANT DE PROCEDER A L'INSTALLATION, A L'UTILISATION OU A L'ENTRETIEN DU PISTOLET A PEINTURE. CE MANUEL DOIT ETRE GARDE EN VUE D'UNE EVENTUELLE CONSULTATION DANS LE FUTUR.

GENERALITES

Le présent manuel fait partie intégrante du produit qu'il accompagne. Il doit être gardé en vue d'une éventuelle consultation future. Lire attentivement les avertissements et les instructions figurant dans le présent manuel d'utilisation et d'entretien avant de procéder à l'installation, à la mise en service, au réglage ou à l'entretien. Ils fournissent des indications importantes concernant la SECURITE D'UTILISATION et l'ENTRETIEN. Pour assurer une utilisation sûre et un bon entretien, le pistolet ne doit être utilisé que par un opérateur ayant une préparation appropriée. Les informations figurant dans le présent manuel sont nécessaires pour une utilisation correcte du pistolet et de ses composants et complètent les informations faisant partie du bagage normal de connaissances techniques des personnes chargées de son utilisation. Les consignes de sécurité figurant dans le présent manuel complètent les normes de sécurité en vigueur dans le pays d'utilisation du produit, qui doivent être connues et appliquées par les personnes chargées de l'utilisation de l'appareil. Pour plus d'informations ou bien en cas de problèmes particuliers, s'adresser aux centres agréés pour le service après-vente et l'entretien du produit.

DEBALLAGE

Après avoir enlevé l'emballage, s'assurer de l'intégrité de l'appareil en contrôlant qu'il n'y a pas de parties visiblement endommagées. En cas de doute, ne pas utiliser l'appareil et s'adresser au propre détaillant. Les éléments d'emballage (sacs plastique, polystyrène expansé, etc.) doivent être placés dans les lieux appropriés de récolte. Ces matériaux ne doivent pas être laissés à la portée des enfants, car ils représentent une source potentielle de dangers.

DESTINATION ET UTILISATION

Le présent **PISTOLET** a été réalisé pour être utilisé en tant que **PISTOLET POUR MOUSSES AU POLYURETHANNE.** Toute utilisation differente doit être consideree non appropriee. La société décline toute responsabilité en ce qui concerne les dommages ou accidents découlant de l'utilisation impropre du pistolet manuel ou du non-respect des consignes de sécurité. Toute manipulation ou modification de l'appareil non préalablement autorisée décharge le fabricant de toute responsabilité concernant les dommages dus de façon directe ou indirecte aux actes susmentionnés.

CONSIGNES DE SECURITE GENERALES

RISQUES POUR UTILISATION IMPROPRE

- **NE JAMAIS** diriger le pistolet en direction du corps humain ou d'animaux
- **NE JAMAIS** utiliser de récipients de mousses non appropriés.
- Avant d'effectuer les opérations de démontage, de nettoyage ou de rassemblage du pistolet, décharger **TOUJOURS** les pressions de l'air et la mousse

RISQUES POUR LA SANTE

Plusieurs produits contiennent des solvants organiques ou des produits chimiques nocifs pour la santé, qui peuvent provoquer des intoxications à cause des vapeurs toxiques dégagées pendant la pulvérisation.
Il est par conséquent **OBLIGATOIRE** pendant l'utilisation d'adopter un certain nombre de précautions:

- Veuillez lire **ATTENTIVEMENT** les fiches techniques des produits utilisés avant l'utilisation
- Utiliser le pistolet à peinture **UNIQUEMENT** dans des zones appropriées ou des locaux bien aérés
- Pendant l'utilisation du pistolet à peinture porter **TOUJOURS** des vêtements assurant une protection du corps appropriée
- Porter **TOUJOURS** des gants, des lunettes et des masques dotées de filtres à charbons actifs afin de prévenir les risques provoqués par les vapeurs toxiques ou par le contact des produits et des solvants avec la peau ou les yeux.

RISQUES D'INCENDIE ET D'EXPLOSION

Plusieurs produits contiennent des solvants organiques ou des produits chimiques très enflammables. Utiliser le pistolet UNIQUEMENT dans des zones appropriées ou dans des milieux bien ventilés.

- Eviter toute action susceptible de provoquer des incendies telle que fumer, provoquer des étincelles ou tout risque de nature électrique
- NE PAS utiliser de SOLVANTS HYDROCARBURES HALOGENES (1.1.1 TRICHLORURE DE METHYLE, CHLORURE D'ETHYLE etc.) pouvant provoquer des réactions chimiques avec certains matériaux du pistolet et entraîner des explosions dangereuses.
- S'assurer que tous les produits de peinture et les solvants employés sont chimiquement compatibles en effectuant un contrôle croisé des fiches techniques de sécurité des produits.

AUTRES RISQUES

- **IL EST INTERDIT** d'utiliser le pistolet pour la pulvérisation de produits alimentaires ou pharmaceutiques
- **IL EST INTERDIT** d'utiliser le pistolet aux abords de machines telles que convoyeurs, robots, etc. pendant leur fonctionnement

INSTALLATION

Pour une utilisation sûre et un entretien correct, le pistolet doit être utilisé uniquement par un opérateur formé de façon appropriée. Après avoir déballé le pistolet, s'assurer de l'intégrité de l'appareil en s'assurant qu'il n'y a pas de parties visiblement endommagées.

UTILISATION

1. Visser la bombe dotée de bague filetée au support jusqu'au fin de course.
2. Actionner le levier jusqu'à la sortie du produit.
3. Régler le volume de distribution au moyen de la poignée arrière.

NETTOYAGE DE L'INSTRUMENT

ATTENTION

Avant d'effectuer toute opération de nettoyage du pistolet, il faut dévisser la bombe pour décharger la pression et le produit résidu à l'intérieur du pistolet.

IL EST INTERDIT de procéder à l'entretien du pistolet à peinture si le personnel chargé de l'utilisation n'a pas reçu les instructions requises.
Il est **INTERDIT** d'effectuer la maintenance du pistolet en utilisant des pièces de rechange non originales**.**

Au terme de toute application, bloquer l'épingle au moyen de la poignée de réglage afin d'éviter de fuites éventuelles de produit de la buse.

1. Remplacer toujours une bombe vide par une pleine de la façon la plus rapide possible afin d'éviter le durcissement des résidus de mousse dans le pistolet.
2. Si, au terme de l'application, il reste encore du produit dans la bombe, laisser cette dernière vissée sans nettoyer le pistolet.
3. Eviter de laisser vissée une bombe de mousse sur le pistolet afin d'empêcher le durcissement de la mousse à l'intérieur des conduits, ce qui entraînerait l'obturation et le blocage de l'épingle.
4. Si, par contre, on enlève la bombe, il faut nettoyer en vaporisant des solvants prévus à cet effet au moyen du pistolet dans des bombes pouvant être vissées.
5. Laisser agir le solvant pendant 2 minutes environ à l'intérieur du pistolet.
6. Répéter l'opération jusqu'à ce que le solvant nettoyé sort.
7. Ensuite enlever l'épingle de la partie arrière après avoir dévissé le dispositif de réglage ; nettoyer l'épingle au moyen de produits qui n'égratignent pas et graisser avant de l'insérer de nouveau..

N.B. : le dispositif de nettoyage n'est pas en mesure d'enlever des résidus de mousse durcie, même si le temps à disposition est prolongé.

FONCTIONNEMENT DEFECTUEUX

Si, le pistolet étant à l'arrêt et la bombe insérée, le produit tend à sortir tout seul par la buse :

I. Dévisser la bombe et décharger la pression et le produit résidu à l'intérieur du pistolet.
II. Enlever l'épingle et nettoyer la pointe de façon soigneuse.
III. Enlever la buse avant au moyen d'une clé hexagonale et contrôler le nettoyage ou l'usure de la buse. Dans ce cas, remplacer la buse.

En cas de fuite de produit au moyen du presse-étoupe n°5, fixer l'écrou au moyen d'une clé hexagonale.

AVERTISSEMENTS

Ne jamais nettoyer le pistolet au moyen d'eau. Si la bombe restait collée au pistolet, ne pas essayer de la détacher énergiquement, de la casser ou la percer : **DANGER D'ECLATEMENT**

MISE HORS SERVICE DU PISTOLET A PEINTURE

Pour l'élimination du pistolet, il est nécessaire qu'il soit nettoyé de tout résidu de solvant ou de produit. Les matériaux de fabrication sont complètement recyclables et doivent être triés selon le type et éliminés dans des centres de collecte spécialisés.

ES

Manual de Instrucciones de Uso y Mantenimiento

Pistola de pintar para espumas poliuretánicas

PARA SU SEGURIDAD, LEA ATENTAMENTE ESTAS INSTRUCCIONES ANTES DE PROCEDER A LA INSTALACION, LA UTILIZACION O EL MANTENIMIENTO DE LA PISTOLA DE PINTAR. ESTE MANUAL DEBE CONSERVARSE PARA CUALQUIER REFERENCIA FUTURA.

GENERALIDADES

El presente manual de instrucciones es parte integrante del producto al que se adjunta y debe conservarse para cualquier referencia futura. Léanse atentamente las advertencias y las instrucciones contenidas en este manual de instrucciones antes de proceder a la instalación, a la puesta en función, a la regulación o al mantenimiento, pues proporcionan importantes indicaciones relativas a la SEGURIDAD DE USO y al MANTENIMIENTO. Para una utilización segura y un correcto mantenimiento, la pistola debe ser utilizada únicamente por un operador con una adecuada preparación. Las informaciones contenidas en el presente manual son necesarias para una utilización correcta de la pistola y de sus componentes, e integran las informaciones que pertenecen al normal bagaje de conocimientos técnicos de los operadores. Las normas de seguridad contenidas en el presente manual integran las normas de seguridad vigentes en los países donde se utiliza el producto, que los operadores deben conocer y aplicar. Para más informaciones o problemas a resolver, contacte con los centros autorizados para el servicio de asistencia técnica y el mantenimiento del producto.

DESEMBALAJE

Después de haber quitado el embalaje, es preciso asegurarse de la integridad del aparato controlando que no haya partes visiblemente dañadas; en caso de duda, conviene no utilizar el aparato y dirigirse al propio concesionario vendedor. Depositar los elementos del embalaje (bolsas de plástico, poliestireno celular, etc.) en los lugares de recogida especialmente previstos. Los citados materiales no deben dejarse al alcance de los niños, pues son potenciales fuentes de peligro.

USO PREVISTO

Esta **PISTOLA DE PINTAR** ha sido realizada para ser utilizada como **PISTOLA PARA ESPUMAS POLIURETANICAS.** La firma no se asume ninguna responsabilidad por daños o accidentes causados por un uso inadecuado de la pistola manual, o por la inobservancia de las prescripciones relativas a la seguridad. Toda manipulación o modificación del equipo no autorizada previamente deja libre al constructor de toda responsabilidad por daños derivados o referibles a los actos mencionados antes.

ADVERTENCIAS GENERALES DE SEGURIDAD

RIESGOS POR USO IMPROPIO

- **NO** dirija **NUNCA** la pistola en dirección del cuerpo humano o de animales.
- **NO** use **NUNCA** contenedores de espumas no idóneos.
- Antes de efectuar las operaciones de desmontaje, limpieza o reensamblaje de la pistola de pintar, hay que descargar **SIEMPRE** las presiones del aire y la espuma.

RIESGOS PARA LA SALUD

Muchos productos contienen disolventes orgánicos o productos químicos perjudiciales para la salud, que pueden provocar intoxicaciones a causa de los vapores tóxicos emitidos durante la pulverización.
Es, por tanto, **OBLIGATORIO** durante el uso seguir algunas indicaciones:

- Lea **ATENTAMENTE** las fichas técnicas de los productos que se emplean antes de su utilización.
- Utilice la pistola de pintar **SOLAMENTE** en áreas adecuadas o ambientes bien ventilados.
- Durante la utilización de la pistola, lleve **SIEMPRE** ropa adecuada para la protección del cuerpo.
- Lleve **SIEMPRE** guantes, gafas y máscaras con filtros de carbones activos para prevenir los riesgos causados por los vapores tóxicos o por el contacto de los productos para pintar y de los disolventes con la piel o los ojos.

RIESGOS DE INCENDIO Y EXPLOSION

Muchos productos contienen disolventes orgánicos o productos químicos altamente inflamables. Utilice la pistola de pintar UNICAMENTE en zonas adecuadas o ambientes bien ventilados.

- Evite cualquier acción que pueda provocar incendios, como fumar, provocar chispas o cualquier riesgo eléctrico.
- NO utilice DISOLVENTES HIDROCARBUROS HALOGENADOS (1.1.1 TRICLORURO DE METILO, CLORURO DE ETILO, etc.), pues causan reacciones químicas con algunos materiales de la pistola, provocando peligrosas explosiones.
- Asegúrese de que todos los productos para pintar y los disolventes que utilice sean químicamente compatibles, efectuando un control cruzado de las fichas técnicas de seguridad de los productos.

OTROS RIESGOS

- **ESTA PROHIBIDO** utilizar la pistola para pulverizar productos alimenticios o medicinales
- **ESTA PROHIBIDO** utilizar la pistola en las áreas de trabajo de máquinas como transportadores, robots, etc. durante el funcionamiento de las mismas

INSTALACION

Para una utilización segura y un correcto mantenimiento, la pistola debe ser utilizada únicamente por un operador con una adecuada preparación. Una vez desembalado el aparato, asegúrese de su integridad controlando que no haya partes visiblemente dañadas.

UTILIZACION

1. Atornillar el cartucho dotado de casquillo roscado al soporte hasta el fin de carrera.
2. Accionar la palanca hasta la salida del producto.
3. Regular el volumen de erogación mediante el botón esférico posterior.

LIMPIEZA DEL INSTRUMENTO

ATENCION

Antes de efectuar la limpieza del aerógrafo, aflojar la botella para descargar la presión y el producto del interior de la pistola

Está **PROHIBIDO** efectuar operaciones de mantenimiento de la pistola de pintar si el personal encargado no ha recibido adecuadas instrucciones.
Está **PROHIBIDO** efectuar el mantenimiento de la pistola si no se utilizan recambios originales**.**

Al fin de cada aplicación parar la aguja con el pómulo de regulación para evitar derrames de producto por el pico.

1. Sustituir siempre un cartucho vacío con uno lleno lo más rápidamente posible para evitar el endurecimiento de los residuos de espuma en la pistola.
2. Si al final de la aplicación queda todavía producto en el cartucho, dejar el cartucho atornillado sin limpiar la pistola.
3. No dejar atornillado un cartucho de espuma vacío en la pistola para impedir el endurecimiento de la espuma dentro de los conductos, con consiguiente obturación y bloqueo de la aguja.
4. Si, en cambio, se quita el cartucho, hay que limpiar pulverizando con la pistola disolventes específicos en cartuchos atornillables.
5. Dejar actuar el disolvente durante aproximadamente 2 min. en el interior de la pistola.
6. Repetir la operación hasta que el disolvente salga limpio.
7. A continuación, quitar la aguja por la parte posterior después de haber destornillado el regulador; limpiar la aguja con productos que no rayen y engrasar antes de volver a introducirla.

N.B.: El pulidor no puede quitar residuos de espuma endurecida ni siquiera con tiempo de acción prolongado.

FUNCIONAMIENTO DEFECTUOSO

Caso de que, no estando en marcha la pistola y con el cartucho introducido, el producto tendiera a salir por sí solo por la boquilla:

I. Destornillar el cartucho y descargar la presión y el producto que quede en el interior de la pistola.
II. Quitar la aguja y limpiar cuidadosamente la punta.
III. Quitar la boquilla anterior con una llave hexagonal y controlar si está limpia o demasiado consumada por el uso. En este caso sustituir la boquilla.

En caso de pérdida de producto por el prensaestopas N.5 fijar el dado con llave hexagonal.

ADVERTENCIAS

No limpiar nunca la pistola con agua. Caso de que el cartucho permaneciera encolado a la pistola, no intentar separarlo con fuerza, romperlo o perforarlo: **¡¡PELIGRO DE EXPLOSION!!**

PUESTA EN FUERA DE SERVICIO DE LA PISTOLA DE PINTAR

Para el desguace de la pistola, es necesario que la misma esté limpia, sin residuos de disolvente o de producto para pintar. Los materiales de fabricación son completamente reciclables, y tienen que separarse por tipos y llevarse a los centros de recogida expresamente previstos.

PT

Manual de Instruções, Uso e Manutenção

Pistolas de pulverizar para espuma de poliuretano

PARA A SUA SEGURANÇA, LER COM ATENÇÃO ESTAS INSTRUÇÕES ANTES DE INSTALAR, UTILIZAR OU FAZER A MANUTENÇÃO DA PISTOLA DE PULVERIZAR. ESTE MANUAL DEVE SER CONSERVADO PARA SERVIR DE REFERÊNCIA PARA OUTRAS CONSULTAS.

GENERALIDADES

O presente manual faz parte integrante do produto com o qual é entregue e deve ser conservado para toda futura consulta. Ler com atenção as advertências e as instruções presentes neste manual antes de instalar, ligar, regular ou fazer a manutenção, pois contêm importantes informações relativas à SEGURANÇA DE USO e à MANUTENÇÃO. Para utilizar com segurança e fazer uma manutenção correcta, a pistola deve ser utilizada somente por um operador com uma preparação adequada. As informações presentes neste manual são necessárias para um uso correcto da pistola e dos seus componentes e integram as informações que pertencem ao normal conhecimento técnico dos responsáveis. As normas de segurança presentes neste manual integram aquelas vigentes nos países de utilização do produto que devem ser conhecidas e aplicadas pelos responsáveis. Para ulteriores informações ou problemas particulares a resolver, dirija-se aos centros autorizados para a assistência técnica e a manutenção do produto.

DESEMBALAGEM

Depois de ter retirado a embalagem, certificar-se que o aparelho esteja íntegro. Controlar que não existam partes visivelmente avariadas. Em caso de dúvidas, não utilizar o aparelho e contactar o próprio revendedor. Os elementos da embalagem (sacos de plástico, poliestireno expandido, etc.) devem ser depositados nos respectivos depósitos de colecta. Os supracitados materiais não devem ser deixados ao alcance das crianças, pois são fontes potenciais de perigo.

FINALIDADE E USO

Esta **PISTOLA DE PULVERIZAR** foi realizada para ser utilizada como **PISTOLA PARA ESPUMA DE POLIURETANO.** Todo outro uso deve ser considerado impróprio. A firma declina qualquer responsabilidade pelos danos ou acidentes derivados do uso impróprio da pistola manual, ou da falta do seguimento das indicações relativas à segurança. Toda alteração ou modificação do aparelho, não anteriormente autorizada, isenta o fabricante de toda responsabilidade por danos derivados ou relativos às acções supraditas.

ADVERTÊNCIAS GERAIS DE SEGURANÇA

RISCOS PELO USO IMPRÓPRIO

- **NUNCA** dirigir a pistola em direcção do corpo humano ou de animais.
- **NUNCA** use contentores de espumas impróprios.
- Antes de fazer as operações de desmontagem, limpeza ou remontagem da pistola de pulverizar, descarregar **SEMPRE** a pressão do ar e a espuma.

RISCOS PARA A SAÚDE

Muitos produtos contêm solventes orgânicos ou produtos químicos danosos à saúde, que podem provocar intoxicações por causa de vapores tóxicos emitidos durante a pulverização.
Assim sendo, é **OBRIGATÓRIO** durante o uso seguir algumas instruções:

- Ler **ATENTAMENTE** as fichas técnicas dos produtos que forem empregados pela primeira vez.
- Utilizar a pistola **SOMENTE** em áreas adequadas ou ambientes bem arejados.
- Durante a utilização da pistola, usar **SEMPRE** fatos com protecção apropriadas para proteger o corpo.
- Usar **SEMPRE** luvas, óculos e máscaras com filtros de carvão activo para prevenir os riscos causados por vapores tóxicos ou pelo contacto de produtos ou de solventes com a pelo ou com os olhos.

RISCOS DE INCÊNDIO E EXPLOSÃO

Muitos produtos contêm solventes orgânicos ou produtos químicos altamente inflamáveis. Utilizar a pistola de pulverizar SOMENTE em áreas adequadas ou locais bem arejados.

- Evitar qualquer acção que possa provocar incêndios, tais como fumar, provocar faíscas ou qualquer risco eléctrico.
- NÃO utilizar SOLVENTES HIDROCARBURETOS HALOGENADOS (1.1.1 TRICLORETO DE METILO, CLORETO DE ETILO, etc.), pois causam reacções químicas com alguns materiais da pistola, provocando perigosas explosões.
- Certificar-se de que todos os produtos de pintura e solventes que utiliza sejam quimicamente compatíveis. Para isto, fazer um controle comparando as fichas técnicas de segurança dos produtos.

OUTROS RISCOS

- **É PROIBIDO** utilizar a pistola para a pulverização de produtos alimentícios ou medicinais.
- **É PROIBIDO** utilizar a pistola nas áreas de trabalho de maquinarias, tais como transportadores, robôs, etc., durante o funcionamento dos mesmos.

INSTALAÇÃO

Para utilizar de modo seguro e fazer uma manutenção correcta, a pistola deve ser utilizada somente por um operador que tenha uma preparação adequada. Após ter retirado o aparelho da embalagem, controlar para certificar-se de que esteja íntegro. Para fazer tal controlo, verificar que não haja partes visivelmente avariadas.

UTILIZAÇÃO

1. Aparafusar completamente o contentor dotado de anel roscado no suporte.
2. Accionar a alavanca até quando o produto sair.
3. Regular o caudal mediante o botão posterior.

LIMPEZA DO APARELHO

ATENÇÃO

Antes de fazer qualquer operação de limpeza da pistola de pulverizar, desaparafusar o contentor para descarregar a pressão e o produto residual do interior da pistola .

É **PROIBIDO** efectuar a manutenção da pistola de pulverizar se o pessoal responsável não recebeu instruções apropriadas.
É **PROIBIDO** efectuar a manutenção da pistola se não se utilizam peças sobresselentes originais**.**

Ao terminar cada aplicação, bloquear a agulha com o botão de regulação para evitar possíveis perdas de produto através do bico.

1. Substituir sempre um contentor vazio por um cheio o mais rapidamente possível, para evitar que os resíduos de espuma se endureçam na pistola.
2. Se, ao terminar a aplicação, ainda ficar produto no contentor, deixá-lo aparafusado sem limpar a pistola.
3. Evite deixar aparafusado um contentor de espuma vazio na pistola para impedir que a espuma se endureça dentro das condutas causando a obstrução e bloqueio da agulha.
4. Se o contentor for retirado, para limpar é necessário pulverizar com a pistola solventes especiais em contentores de aparafusar.
5. Deixar o solvente agir por cerca de 2 min dentro da pistola.
6. Repetir a operação até quando o solvente sair limpo.
7. Retirar a agulha pela parte posterior, após ter desaparafusado a rosca de ajuste; limpar a agulha com produtos que não risquem, lubrificar antes de a recolocar.

N.B. : O limpador não consegue remover resíduos de espuma endurecida, nem mesmo com tempo de acção prolongado.

FUNCIONAMENTO IRREGULAR

Se, com a pistola parada e com o contentor aparafusado, o produto sair sozinho pelo bico:

I. Desaparafusar o contentor e descarregar a pressão e o produto residual de dentro da pistola.
II. Retirar a agulha e limpar bem a ponta;
III. Retirar o bico anterior com uma chave sextavada e controlar se está limpo ou muito desgastado pelo uso. Neste caso, substituir o bico.

Se houver perda de produto através do empanque n°5, fixar a porca com a chave sextavada.

ADVERTÊNCIAS

Nunca limpar a pistola com água. Se o contentor ficar colado na pistola, não procurar destacá-lo com força, quebrá-lo ou furá-lo, pois há **PERIGO DE EXPLOSÃO.**

INUTILIZAÇÃO DA PISTOLA DE PULVERIZAR PARA PINTURA

Para o desmantelamento da pistola de pulverizar é necessário que sejam retirados todos os resíduos de solvente ou produto. Os materiais de fabricação são completamente recicláveis e devem ser divididos segundo o tipo e tratados nos respectivos centros de recolha.

CZ

NÁVOD K POUŽITÍ A ÚDRŽBĚ

Stříkací pistole pro polyuretanové pěny

Z BEZPEČNOSTNÍCH DŮVODŮ SI POZORNĚ PŘEČTĚTE TENTO MANUÁL PŘED TÍM, NEŽ PŘISTOUPÍTE K INSTALACI, PROVOZU A ÚDRŽBĚ STŘÍKACÍ PISTOLE. TENTO MANUÁL MUSÍ BÝT UCHOVÁN PRO BUDOUCÍ POTŘEBU.

VŠEOBECNÉ INFORMACE

Tento manuál představuje nedílnou součást výrobku, ke kterému byl přiložen, a musí být uchován pro budoucí potřebu. Pozorně si přečtěte upozornění a pokyny obsažené v tomto manuálu před tím, než přistoupíte k instalaci, uvedení do chodu, seřízení nebo údržbě. Tento manuál obsahuje důležité informace týkající se BEZPEČNOSTI PROVOZU a ÚDRŽBY. Pistole musí být používána jen pracovníkem s odpovídající kvalifikací, tím je zaručen bezpečný provoz zařízení a jeho správná údržba. Informace uvedené v tomto návodu jsou nezbytné pro správné využití pistole a jejího příslušenství a doplňují informace, které představují běžný standard technických znalostí pracovníků. Bezpečnostní normy uvedené v tomto manuálu doplňují bezpečnostní normy platné v zemi, kde je výrobek používán.S těmito normami pracovníci musí být dobře obeznámeni a je jejich poovinností tyto normy dodržovat. Pokud potřebujete další informace nebo musíte řešit zvláštní problémy, obraťte se na autorizovaná střediska technického servisu a údržby výrobku.

VYBALENÍ

Po odstranění obalu zkontrolujte, zda je výrobek kompletní a zda není viditelně poškozen. V případě pochyb výrobek nepoužívejte a obraťte se na prodejce, u kterého jste jej zakoupili. Obalový materiál (plastikové sáčky, polystyrén atp.) musí být zpracován v příslušných sběrnách odpadu a nesmí být ponechány v dosahu dětí, jejichž zdraví tento materiál může vážně ohrozit.

ÚČEL A POUŽITÍ

Tato **STŘÍKACÍ PISTOLE** je určena pro **POLYURETANOVÉ PĚNY**, není vhodná k jiným účelům. Firma odmítá nést jakoukoliv zodpovědnost za škody nebo nehody způsobené nesprávným použitím ruční pistole nebo nedodržením předpisů týkajících se bezpečnosti. Jakýkoliv zásah nebo jakákoliv úprava na zařízení, která nebyla předem schválena výrobcem, zbavuje výrobce odpovědnosti za škody způsobené nebo ovlivněné těmito zásahy či úpravami.

VŠEOBECNÉ BEZPEČNOSTNÍ POKYNY

NEBEZPEČÍ HROZÍCÍ PŘI NEVHODNÉM POUŽITÍ

- **NIKDY** nemiřte pistolí na osoby či zvířata.
- **V ŽÁDNÉM PŘÍPADĚ** nepoužívejte nádoby na pěny, které nejsou vhodné k takovému použití.
- Před tím, než přistoupíte k demontáži, čištění nebo montáži stříkací pistole, **VŽDY** odvzdušněte pistoli a vyprázdněte eventuální zbytky pěny.

NEBEZPEČÍ PRO ZDRAVÍ OSOB

Mnohé výrobky obsahují zdraví škodlivá organická ředidla nebo chemické látky, které mohou vyvolávat otravu toxickými výpary, jež se uvolňují během stříkání.
Během práce je **POVINNOSTÍ** pracovníka dodržovat následující pokyny:

- Před zahájením práce si pracovník musí **POZORNĚ** přečíst technické údaje použitých výrobků
- Pistole musí být používána **JEN** v odpovídajících prostorách nebo v dobře větraných místnostech
- Během práce s pistolí si pracovník musí **VŽDY** obléci vhodný ochranný oděv
- **VŽDY** používejte ochranné rukavice, brýle, masky s filtry obsahujícími aktivní uhlí, předejdete tak nebezpečí způsobeným jedovatými výpary nebo kontaktem kůže nebo očí s látkami a ředidly.

NEBEZPEČÍ POŽÁRU A VÝBUCHU

Mnohé výrobky obsahují organická ředidla nebo chemické látky o vysokém stupni hořlavosti. Stříkací pistole musí být používána JEN ve vhodném pracovním prostředí nebo dobře větraných prostorách.

- Vyhněte se jakékoliv činnosti, která by mohla způsobit požár, jako například kouření, operace způsobující jiskry nebo jakékoliv nebezpečí způsobené elektřinou
- NEPOUŽÍVEJTE HALOGENOVANÁ UHLOVODÍKOVÁ ŘEDIDLA (1.1.1 TRICHLORMETHYL, TRICHLORETHYLEN atd.), protože chemicky reagují v kombinaci s některými materiály stříkací pistole a mohlo by dojít k nebezpečným výbuchům.
- Ověřte pomocí křížové kontroly technických údajů o bezpečnosti výrobků, zda všechny nátěrové hmoty a ředidla, které používáte, jsou chemicky kompatibilní.

OSTATNÍ NEBEZPEČÍ

- **JE ZAKÁZÁNO** používat stříkací pistoli k nanášení potravinářských nebo farmaceutických výrobků
- **JE ZAKÁZÁNO** používat stříkací pistoli v pracovních zónách strojů jako jsou např. dopravníky, roboty atd. během chodu těchto strojů

INSTALACE

Stříkací pistole musí být používána jen náležitě vyškoleným pracovníkem, jen tak je zajištěno její bezpečné využití a správná údržba. Po vybalení stříkací pistole zkontrolujte, zda je pistole v pořádku a zda nebyly viditelně poškozeny některé její součásti.

POUŽITÍ

1. Na příslušný držák našroubujte nádržku opatřenou závitem až na doraz.
2. Stlačte páčku až do polohy, ve které začne z pistole stříkat nátěrová hmota.
3. Pomocí zadního regulačního kolečka nastavte objem nanášené látky

ČIŠTĚNÍ NÁSTROJE

POZOR

Před jakoukoliv manipulací s pistolí a před jejím čištěním odšroubujte nádržku, odvzdušněte ji a odstraňte zbytky látky uvnitř pistole.

JE ZAKÁZÁNO provádět údržbu pistole, pokud příslušný personál nebyl patřičně proškolen a neobdržel odpovídající instrukce.
JE **ZAKÁZÁNO** provádět údržbu pistole, pokud nejsou používány originální náhradní díly**.**

Pokaždé, když skončíte práci s pistolí, zablokujte jehlu pomocí regulačního kolečka, aby nedošlo k eventuálním únikům látky z trysky.

1. Výměnu prázdné nádržky provádějte co nejrychleji, aby nedocházelo k zatvrdnutí zbytků pěny ve stříkací pistoli.
2. Pokud po skončení práce s pistolí v ní zůstane nanášená látka, nechejte nádržku zašroubovanou a pistoli nečistěte.
3. Nenechávejte prázdnou nádržku přišroubovanou na pistoli, aby nedošlo k zatvrdnutí pěny uvnitř průchodů, které by vedlo k ucpání a zablokování jehly.
4. Pokud odšroubujete nádržku, vyčistěte pistoli pomocí prostřiku příslušnými ředidly dodávanými v našroubovatelných nádržkách.
5. Nechte ředidlo působit uvnitř pistole po dobu přibližně 2 minut.
6. Operaci opakujte až do doby, kdy z pistole vychází čisté ředidlo.
7. Pak odšroubujte regulační kolečko, vytáhněte jehlu, vyčistěte jehlu neabrazivními prostředky a před opětnou montáží promažte.

POZN. : Čisticí prostředky nejsou schopny odstranit zbytky zatvrdlé pěny ani při delší době působení.

VADNÁ FUNKCE

Látka vychází jen z jedné trysky, i když se pistole nechvěje a nádržka je zašroubovaná :

I. Odšroubujte nádržku a odvzdušněte pistoli a odstraňte látku, která zůstala uvnitř pistole.
II. Vytáhněte jehlu a pečlivě očistěte její špičku.
III. Demontujte přední trysku pomocí šestihranného klíče a zkontrolujte, zda není znečištěná nebo příliš opotřebovaná. Pokud tomu tak je, vyměňte trysku.

V případě úniku látky přes těsnění č. 5 utáhněte matici pomocí šestihranného klíče.

UPOZORNĚNÍ

Nikdy nečistěte pistoli vodou. Pokud nádržka zůstane přilepená na pistoli, nesnažte se ji odšroubovat násilím, rozbít nebo provrtat: **NEBEZPEČÍ VÝBUCHU**

UKONČENÍ PROVOZU STŘÍKACÍ PISTOLE

Před demontáží pistole musí být vyčištěná a zbavená všech zbytků ředidla nebo nanášené látky. Materiály, ze kterých je pistole vyrobena, je možno zcela recyklovat. Tyto materiály je třeba rozdělit podle typu a dopravit do příslušných sběrných středisek.

DA

Vejledning til brug og vedligeholdelse

SPRØJTEPISTOL TIL POLYURETANSKUM

AF HENSYN TIL DERES EGEN SIKKERHED BØR DE LÆSE DISSE INSTRUKTIONER OPMÆRKSOMT FØR DE BEGYNDER PÅ INSTALLATION, BRUG ELLER VEDLIGEHOLDELSE AF SPRØJTEPISTOLEN. DENNE MANUAL SKAL OPBEVARES FOR ENHVER HENVISNING.

GENERELLE BEMÆRKNINGER

Denne bog udgør en integrerende del af produktet, som den følger med, og bør opbevares for enhver senere henvisning.Læs omhyggeligt advarslerne og oplysningerne, der står i denne bog før De begynder på installation, start, regulering eller vedligeholdelse, fordi de giver vigtige angivelser angående SIKKERHED VED BRUG og VEDLIGEHOLDELSE. For at kunne blive brugt sikkert og vedligeholdt korrekt må pistolen kun bruges af en operatør, der har den fornødne uddannelse. Oplysningerne i bogen er nødvendige for korrekt anvendelsen af pistolen. Henvend Dem til et autoriseret servicecenter, hvis der opstår behov for at indhente yderligere oplysninger, løse særlige problemer, opnå teknisk assistance eller få udført et serviceeftersyn.

UDPAKNING

Efter at have fjernet emballagen skal man sikre sig at apparatet er helt og kontrollere, at der ikke er dele, som er synligt beskadiget; i tilfælde af at man er i tvivl, må man ikke benytte apparatet, men bør straks henvende sig til sin egen forhandler. Emballageelementerne (plastikposer, ekspanderet polystyren, osv.) skal smides væk på destruktionsanstalter og må ikke efterlades indenfor børns rækkevidde, da de kan være mulig årsag til fare.

FORMÅL OG BRUG

Denne **SPRØJTEPISTOL** er konstrueret til **SPRØJTEFORBRUG AF POLYURETANSKUM** og al anden anvendelse er uhensigtsigsmæssig. Konstruktøren fraskriver sig ethvert ansvar for skader eller ulykker, forårsaget af uhensigtsmæssig brug af pistolen eller manglende overholdelse af sikkerhedsforskrifterne. En hvilken som helst ændring eller forandring på apparatet, der ikke er blevet tilladt på forhånd, fritager fabrikanten ansvar for skader der skyldes eller kan henføres til ovennævnte ændringer.

ALMINDELIGE SIKKERHEDS FORSKRIFTER

RISICI VED FORKERT ANVENDELSE

- Ret **ALDRIG** pistolen mod mennesker eller dyr.
- **RUG ALDRIG** skumbeholdere der ikke er velegnede.
- Udløs **ALTID** sprøjtepistolens luft- og skumtryk før afmontering, rengøring eller genmontering.

SUNDHEDSFARER

Mange malerprodukter indeholder organiske opløsningsmidler eller kemiske produkter som er skadelige for helbredet, da giftdampene der opstår under sprøjtningen kan forårsage forgiftninger.
Det er derfor STRENGT NØDVENDIGT at følge visse retniwgslinier under brug:

- Læs OPMÆRKSOMT de tekniske oplysninger om produktet, inden det tages i brug
- Brug **KUN** sprøjtepistolen i passende områder eller i lokaler, med god ventilation
- Mens man bruger sprøjtepistolen skal man **ALTID** have tøj med passende kropsbeskyttelse
- Benyt **ALTID** beskyttelses-handsker, briller og masker med aktivt kulfiltre som forebyggelse imod faren ved giftige luftkoncentrationer eller risici der kan opstå i tilfælde af hudens eller øjnenes kontakt med produktet eller opløsningsmiddlet.

RISIKO FOR BRAND OG EKSPLOSION

Mange malerprodukter indeholder organiske opløsningsmidler eller kemiske produkter der er yderst brandfarlige. Anvend KUN sprøjtepistolen i egnede områder eller i ventilerede lokaler.

- Anvend **KUN** sprøjtepistolen i passende områder eller i lokaler med tilstrækkelig udluftning.
- Undgå brug af kloriderede organiske opløsningsmidler, (KLORMETAN, KLORETAN osv.) da disse kan forårsage kemiske reaktioner med visse materialer i pistolen og være årsag til farlige eksplosioner.
- Det anbefales at undersøge, ved en dobbeltsidet kontrol af produkternes tekniske sikkerhedsoptegnelser, at alle brugte produkter og opløsningsmidler er kemisk forenlige.

ANDRE RISICI

- **DET ER FORBUDT** at bruge pistolen til at sprøjte madvarer eller medicin.
- **DET ER FORBUDT** at bruge pistolen i områder, hvor der arbejdes med maskiner som transportbånd, robotter, osv., sålænge disse maskiner er i gang.

INSTALLATION

For at opnå sikker udnyttelse og korrekt vedligeholdelse må sprøjtepistolen kun benyttes af personale med egnede faglige kvalifikationer Undersøg, efter at have fjernet emballagen, om apparatet er intakt og kontrollér at der ikke forefindes synligt beskadigede dele.

BRUG

1. Skru flaskebeholderen der er udstyret med en drejesko på holderen indtil den ikke kan komme længere.
2. Tryk på aftrækkeren indtil malingen kommer ud.
3. Regulér tilførselsmængden ved hjælp af det bagerste håndtag.

RENGØRING AF INSTRUMENTET

PAS PÅ

Inden påbegyndelse af enhver rengøring af sprøjtepistolen løsnes flaskebeholderen for at tømme lufttrykket og den resterende maling fjernes fra pistolens indre.

Det er **FORBUDT** at foretage vedligeholdelse, hvis personalet, der benytter den, ikke har fået passende instruktioner.
DET **ER FORBUDT** at udføre vedligeholdelse af pistolen hvis der ikke benyttes originale reservedele**.**

For at undgå eventuelle produktudslip fra dysen efter endt anvendelse, skal nålen altid blokeres med reguleringshåndtaget.

1. For at undgå at skumrester indtørrer i sprøjtepistolen skal den tomme flaskebeholder udskiftes med en fyldt så hurtigt som muligt.
2. Hvis der, efter endt andvendelse, stadig er produkt tilbage i flaskebeholderen bør denne efterlades tilskruet uden at rengøre sprøjtepistolen.
3. For at forhindre indtørring af skum i de invendige kanaler med efterføglende tilstoppelse og blokering af nålen, bør man undgå at efterlade en tom skumbeholder på sprøjtepistolen.
4. Det er nødvendigt at benytte egnede opløsningsmidler i sprøjtepistolen hvis flaskebeholderen fjernes.
5. Lad opløsningsmidlet virke i ca. 2 minutter indeni sprøjtepistolen.
6. Gentag operationen indtil der kun kommer rent opløsningsmiddel ud.
7. Efter at have skruet regulatoren af skal nålen fjernes; rengør nålen med produkter der ikke ridser, og smør den inden ny isættelse.

N.B.: Det vil ikke være muligt at fjerne indtørrede skumrester ej heller hvis virketiden forlænges.

HVIS SPRØJTEPISTOLEN IKKE VIRKER

Hvis malingen har en tendens til at rende ud af dysen af sig selv når sprøjtepistolen med indsat flaske ikke er i brug:

I. Skru flasken af, tøm lufttrykket og fjern den resterende maling indeni sprøjtepistolen.
II. Fjern nålen og rengør spidsen omhyggeligt.
III. Fjern den forreste dyse med en umbrakonøgle og kontrollér om den er ren eller for slidt af brug. I sidste tilfælde skal den skiftes ud.

I tilfælde af produktudslip gennem pakning n° 5 skal møtrikken strammes med en umbrakonøgle.

ADVARSEL

Sprøjtepistolen må aldrig rengøres med vand.
I tilfælde af at flaskebeholderen ikke kan skilles fra sprøjtepistolen, skal man ikke forsøge at tage den af med magt, ødelægge den eller bore hul i den: **EKSPLOSIONSFARE.**

SPRØJTEPISTOLEN SÆTTES UD AF BRUG

For at ophugge sprøjtepistolen er det nødvendigt at den er renset for enhver form for rester af maling og opløsningsmidler. Fabrikationsmaterialerne kan alle genbruges og skal deles efter deres type og smides væk i de specielle destruktionsanstalter.

EL

Εγχειρίδιο Οδηγιών Χρήσης και Συντήρησης

Πιστόλι για εφαρμογή αφρών πολυουρεθάνης

ΓΙΑ ΤΗΝ ΑΣΦΑΛΕΙΑ ΣΑΣ, ΔΙΑΒΑΣΤΕ ΠΡΟΣΕΚΤΙΚΑ ΑΥΤΕΣ ΤΙΣ ΟΔΗΓΙΕΣ, ΠΡΙΝ ΠΡΟΒΕΙΤΕ ΣΤΗΝ ΤΟΠΟΘΕΤΗΣΗ, ΤΗ ΧΡΗΣΗ Ή ΤΗ ΣΥΝΤΗΡΗΣΗ ΤΟΥ ΠΙΣΤΟΛΙΟΥ ΒΑΦΗΣ. ΦΥΛΑΞΤΕ ΑΥΤΟ ΤΟ ΕΓΧΕΙΡΙΔΙΟ, ΓΙΑ ΝΑ ΜΠΟΡΕΙΤΕ ΝΑ ΤΟ ΣΥΜΒΟΥΛΕΥΕΣΤΕ ΚΑΙ ΣΤΟ ΜΕΛΛΟΝ.

ΓΕΝΙΚΕΣ ΠΑΡΑΤΗΡΗΣΕΙΣ

Το παρόν φυλλάδιο αποτελεί αναπόσπαστο μέρος του προϊόντος και πρέπει να το φυλάξετε, για να μπορείτε να το συμβουλεύεστε όποτε χρειαστεί στο μέλλον. Πριν να προβείτε στην τοποθέτηση, τη χρήση, τη ρύθμιση και τη συντήρηση του εργαλείου, διαβάστε προσεκτικά τις συστάσεις και τις οδηγίες που περιέχονται σ' αυτό το φυλλάδιο, γιατί σας προσφέρουν πολύτιμες πληροφορίες που αφορούν την ΑΣΦΑΛΕΙΑ ΧΡΗΣΗΣ και τη ΣΥΝΤΗΡΗΣΗ του. Για την ασφαλή χρήση και τη σωστή συντήρησή του, το πιστόλι πρέπει να χρησιμοποιείται μόνο από εξειδικευμένα άτομα. Οι πληροφορίες που περιέχονται στο παρόν εγχειρίδιο είναι απαραίτητες για τη σωστή χρήση του πιστολιού και των εξαρτημάτων του, και αποτελούν συμπλήρωμα των τεχνικών γνώσεων που ήδη κατέχει ένας εκπαιδευμένος τεχνικός. Οι κανόνες ασφαλείας που περιλαμβάνονται στο παρόν εγχειρίδιο, συμπληρώνουν τους κανονισμούς ασφαλείας (που πρέπει να γνωρίζει και να εφαρμόζει ο χρήστης) που ισχύουν στη χώρα όπου χρησιμοποιείται το προϊόν. Για περισσότερες πληροφορίες ή αν αντιμετωπίσετε κάποιο ιδιαίτερο πρόβλημα, απευθυνθείτε στα εξουσιοδοτημένα κέντρα τεχνικής υποστήριξης και συντήρησης.

ΑΠΟΣΥΣΚΕΥΑΣΙΑ

Αφού αφαιρέσετε τη συσκευασία, βεβαιωθείτε ότι το εργαλείο είναι ακέραιο, ελέγχοντας αν υπάρχουν σημεία που έχουν υποστεί εμφανείς φθορές. Σε περίπτωση αμφιβολιών, μη χρησιμοποιείτε το εργαλείο και απευθυνθείτε στον πωλητή του. Τα υλικά της συσκευασίας (πλαστικές σακούλες, φελιζόλ, κτλ.) πρέπει να διατεθούν στους ειδικούς χώρους συλλογής απορριμμάτων και δεν πρέπει να αφήνονται στην ακτίνα δράσης των παιδιών, γιατί μπορεί να αποτελέσουν πηγή κινδύνου.

ΠΡΟΟΡΙΣΜΟΣ ΚΑΙ ΧΡΗΣΗ

Το **ΠΙΣΤΟΛΙ** αυτό σχεδιάστηκε και προορίζεται για την εφαρμογή **ΑΦΡΩΝ ΠΟΛΥΟΥΡΕΘΑΝΗΣ.** Οποιαδήποτε άλλη χρήση θεωρείται ανάρμοστη. Η εταιρεία δε φέρει καμία ευθύνη για ζημιές ή ατυχήματα που οφείλονται σε ανάρμοστη χρήση του πιστολιού χειρός ή σε μη τήρηση των σχετικών οδηγιών ασφαλείας. Σε περίπτωση παραποίησης ή μετατροπής του εργαλείου χωρίς την εξουσιοδότηση του κατασκευαστή, ο τελευταίος απαλλάσσεται από οποιαδήποτε ευθύνη για τυχόν ζημίες που ενδεχομένως προκληθούν.

ΓΕΝΙΚΟΙ ΚΑΝΟΝΕΣ ΑΣΦΑΛΕΙΑΣ

ΚΙΝΔΥΝΟΙ ΛΟΓΩ ΑΝΑΡΜΟΣΤΗΣ ΧΡΗΣΗΣ

- **ΜΗΝ** κατευθύνετε **ΠΟΤΕ** το πιστόλι προς άτομα ή ζώα.
- **ΜΗ** χρησιμοποιείτε **ΠΟΤΕ** ακατάλληλα δοχεία που περιέχουν τον αφρό.
- Πριν αποσυναρμολογήσετε, καθαρίσετε ή συναρμολογήσετε το πιστόλι, εκτονώνετε **ΠΑΝΤΟΤΕ** την πίεση του αέρα και του αφρού.

RISCHI PER LA SALUTE

Πολλά προϊόντα περιέχουν οργανικά διαλυτικά ή χημικές ουσίες που βλάπτουν την υγεία και μπορεί να προκαλέσουν δηλητηριάσεις, εξαιτίας των τοξικών ατμών που εκπέμπουν κατά τον ψεκασμό.
πρέπει να τηρούνται **ΥΠΟΧΡΕΩΤΙΚΑ** οι εξής κανόνες:

- Διαβάστε **ΠΡΟΣΕΚΤΙΚΑ** τις πληροφορίες που αφορούν τα χαρακτηριστικά των προϊόντων βαφής, πριν από τη χρήση.
- Χρησιμοποιείτε το πιστόλι **ΜΟΝΟ** σε κατάλληλους και καλά αεριζόμενους χώρους.
- Όταν χρησιμοποιείτε το πιστόλι, πρέπει να φοράτε **ΠΑΝΤΟΤΕ** ρούχα κατάλληλα για την προστασία του σώματός σας.
- Πρέπει να φοράτε **ΠΑΝΤΟΤΕ** γάντια, γυαλιά και μάσκες με φίλτρα ενεργού άνθρακα, για την πρόληψη των κινδύνων που προέρχονται από τοξικούς ατμούς ή από την επαφή των εφαρμοζόμενων προϊόντων και των διαλυτικών με το δέρμα ή τα μάτια.

ΚΙΝΔΥΝΟΙ ΑΝΑΦΛΕΞΗΣ ΚΑΙ ΕΚΡΗΞΗΣ

Πολλά προϊόντα περιέχουν πολύ εύφλεκτα οργανικά διαλυτικά ή χημικές ουσίες. Χρησιμοποιείτε το πιστόλι ΜΟΝΟ σε κατάλληλους και καλά αεριζόμενους χώρους.

- Αποφεύγετε τις ενέργειες που θα μπορούσαν να προκαλέσουν πυρκαγιά, π. χ., κάπνισμα, πρόκληση σπινθήρων, ηλεκτρικό ρεύμα, κτλ.
- ΜΗ χρησιμοποιείτε ΔΙΑΛΥΤΙΚΑ από ΑΛΟΓΟΝΩΜΕΝΟΥΣ ΥΔΡΟΓΟΝΑΝΘΡΑΚΕΣ (1.1.1 ΜΕΘΥΛΟΧΛΩΡΙΔΙΟ, ΑΙΘΥΛΟΧΛΩΡΙΔΙΟ, κτλ.), γιατί αντιδρούν χημικά με μερικά μέρη του πιστολιού, προκαλώντας επικίνδυνες εκρήξεις.
- Βεβαιωθείτε ότι όλα τα βερνίκια και τα διαλυτικά που χρησιμοποιείτε είναι συμβατά από χημική άποψη, διαβάζοντας προσεκτικά τις ετικέτες που περιγράφουν τα χημικά χαρακτηριστικά αυτών των προϊόντων.

ΔΙΑΦΟΡΟΙ ΚΙΝΔΥΝΟΙ

- **ΑΠΑΓΟΡΕΥΕΤΑΙ** η χρήση του πιστολιού για τον ψεκασμό τροφίμων προϊόντων ή φαρμακευτικών ουσιών.
- **ΑΠΑΓΟΡΕΥΕΤΑΙ** η χρήση του πιστολιού στους χώρους όπου λειτουργούν μηχανήματα, όπως π. χ., μεταφορικές ταινίες, ρομπότ, κτλ.

ΤΟΠΟΘΕΤΗΣΗ

Για την ασφαλή χρήση και τη σωστή συντήρησή του, το πιστόλι πρέπει να χρησιμοποιείται μόνο από ειδικά εκπαιδευμένα άτομα. Αφού αφαιρέσετε τη συσκευασία, βεβαιωθείτε ότι το εργαλείο είναι ακέραιο, ελέγχοντας αν υπάρχουν σημεία που έχουν υποστεί εμφανείς φθορές.

ΚΑΘΑΡΙΣΜΟΣ ΤΟΥ ΠΙΣΤΟΛΙΟΥ

1. Βιδώστε την φιάλη, που διαθέτει σπειρωμένο δακτύλιο, πάνω στην έδρα, μέχρι το τέλος της διαδρομής.
2. Πιέσετε το μοχλό μέχρις ότου εκρεύσει το προϊόν.
3. Ρυθμίστε την ποσότητα εκροής, με τη στρόφιγγα που βρίσκεται στο πίσω μέρος.

ΚΑΘΑΡΙΣΜΟΣ ΤΟΥ ΠΙΣΤΟΛΙΟΥ

ΠΡΟΣΟΧΗ

Πριν από οποιαδήποτε ενέργεια καθαρισμού του πιστολιού, ξεβιδώστε τη φιάλη για να εκτονωθεί η πίεση και να αδειάσει το προϊόν που έχει απομείνει μέσα στο πιστόλι .

ΑΠΑΓΟΡΕΥΕΤΑΙ η συντήρηση του πιστολιού από άτομα που δεν έχουν λάβει τις απαραίτητες πληροφορίες και οδηγίες.
ΑΠΑΓΟΡΕΥΕΤΑΙ η συντήρηση του πιστολιού με χρήση μη γνήσιων ανταλλακτικών.

Αφού τελειώσετε την εφαρμογή της πολυουρεθάνης, μπλοκάρετε το στέλεχος με το κουμπί ρύθμισης, για να αποφύγετε την ενδεχόμενη εκροή του προϊόντος από το μπεκ (ακροφύσιο).

1. Αντικαταστήστε την άδεια φιάλη με τη γεμάτη όσο το δυνατόν πιο γρήγορα, για να αποφύγετε την σκλήρυνση του υπολείμματος του αφρού μέσα στο πιστόλι.
2. Αν στο τέλος της εργασίας υπάρχει ακόμη προϊόν στη φιάλη, αφήστε τη φιάλη βιδωμένη χωρίς να καθαρίσετε το πιστόλι.
3. Αποφεύγετε να αφήνετε βιδωμένη πάνω στο πιστόλι μία άδεια φιάλη αφρού, για να μη σκληρυνθεί ο αφρός στο εσωτερικό των οχετών και, κατά συνέπεια, προκαλέσει την απόφραξή τους και το μπλοκάρισμα του στελέχους.
4. Αν αντίθετα βγάλετε τη φιάλη, θα πρέπει να καθαρίσετε το πιστόλι, ψεκάζοντας ειδικά διαλυτικά που βρίσκονται σε βιδωτές φιάλες.
5. Αφήστε το διαλυτικό να δράσει για περίπου 2 λεπτά στο εσωτερικό του πιστολιού.
6. Επαναλάβετε την ίδια διαδικασία μέχρις ότου βγει καθαρό διαλυτικό.
7. Στη συνέχεια, βγάλτε το στέλεχος από το πίσω μέρος, αφού προηγουμένως ξεβιδώσετε το ρυθμιστή. Καθαρίστε το στέλεχος με μη διαβρωτικά προϊόντα και ξαναγρασάρετέ το πριν την επανατοποθέτησή του.

ΠΡΟΣΟΧΗ. : Το καθαριστικό δεν έχει την ικανότητα να απομακρύνει τα υπολείμματα του ξεραμένου αφρού ακόμη και αν αφεθεί να δράσει για μεγάλο χρονικό διάστημα.

ΕΛΑΤΤΩΜΑΤΙΚΗ ΛΕΙΤΟΥΡΓΙΑ

Σε περίπτωση που, με το πιστόλι σταματημένο και τη φιάλη τοποθετημένη, το υγρό προϊόν εκρέει από μόνο του από το μπεκ (ακροφύσιο):

I. Ξεβιδώστε τη φιάλη, εκτονώστε την πίεση και απομακρύνετε το υπόλειμμα του προϊόντος από το εσωτερικό του πιστολιού.
II. Βγάλτε το στέλεχος και καθαρίστε προσεκτικά την ακίδα του.
III. Βγάλτε το μπροστινό μπεκ (ακροφύσιο) με ένα εξάγωνο κλειδί και ελέγξτε αν είναι καθαρό ή πολύ φθαρμένο από τη χρήση. Αν είναι όντως φθαρμένο αντικαταστήστε το.

Αν υπάρχουν διαρροές από το παρέμβυσμα n°5, σφίξτε τη βίδα με ένα εξάγωνο κλειδί.

ΠΡΟΕΙΔΟΠΟΙΗΣΕΙΣ

Μην καθαρίζετε ποτέ το πιστόλι με νερό. Σε περίπτωση που η φιάλη μείνει κολλημένη στο πιστόλι, μην προσπαθήσετε να την ξεκολλήσετε βίαια, να τη τρυπήσετε ή να τη σπάσετε: **ΚΙΝΔΥΝΟΣ ΕΚΡΗΞΗΣ.**

ΔΙΑΛΥΣΗ ΤΟΥ ΠΙΣΤΟΛΙΟΥ ΒΑΦΗΣ

Πριν από τη διάλυση και την ανακύκλωση του πιστολιού βαφής θα πρέπει να απομακρυνθούν τα υπολείμματα διαλυτικού και βερνικιού.Όλα τα υλικά, από τα οποία είναι κατασκευασμένο, είναι ανακυκλώσιμα. Χωρίστε τα ανάλογα με το είδος τους και τα παραδώσετε τα στα ειδικά κέντρα ανακύκλωσης.

FI

Käyttöohjeet ja laitteen huolto

Polyuretaanivaahdon ruiskupistooli

LUE KÄYTTÖOHJE HUOLELLISESTI ENNEN MAALIRUISKUN KOKOONPANOA, KÄYTTÖÄ TAI ENNEN SEN HUOLTOA. SÄILYTÄ KÄYTTÖOHJE MAHDOLLISTA KONSULTOINTIA VARTEN.

YLEISTIETOJA

Tuotteen mukana seuraa käyttöohje, mistä löytyy tärkeää tietoa maaliruiskusta. Ohje on hyvä säilyttää asianmukaisesti mahdollisia kysymyksiä varten. Lue huolellisesti käyttöohjeen varoitukset ja neuvot ennen laitteen käyttöönottoa, asennusta tai sen huoltoa siksi, että ohje sisältää tietoja laitteen turvatoimista ja huollosta. Ainoastaan alan ammattilainen saa käyttää laitetta. Tällöin voidaan taata laitteen käytön ja huollon varmuus. Tästä esitteestä löytyy tiedot, jotka ovat välttämättömiä maaliruiskun asianmukaiselle käytölle. Ne tukevat käyttäjänsä yleisiä teknisiä tietoja. Turvallisuusmääräykset ovat maakohtaisia, mitkä laitteen käyttäjän edellytetään tuntevan ja hänen edellytetään myös soveltavan niitä. Laitteen myyjältä saa lisätietoja. Tuotteen tekniseen palveluun tai huoltoon valtuutetut alan yritykset antavat lisätietoja tai myös apua erikoisongelmiin.

ENNEN KÄYTTÖÄ

Ennen käyttöönottoa on tarkistettava, onko kone kuljetuksen aikana vaurioitunut. Vahinkotapauksessa on otettava välittömästi yhteys myyjään. Pakkausmateriaali (muovipussit, polystyreenimuovi jne.) on toimitettava niiden jätekäsittelyyn tarkoitetulle jäteasemalle. Katso, ettei pakkausmateriaali joudu lasten ulottuville.

KÄYTTÖTARKOITUS

RUISKUPISTOOLI on tarkoitettu **POLYURETAANIVAAHDON RUISKUTUKSEEN.** Kaikki muu käyttö on sopimatonta.Valmistaja ei ota vastuuta vaurioista tai onnettomuuksista, jotka johtuvat käsikäyttöisen pistoolin epäasianmukaisesta käytöstä tai turvallisuusmääräysten noudattamatta jättämisestä. Kaikki ilman valmistajan lupaa laitteeseen tehdyt muutokset vapauttavat valmistajan vastuusta vaurioissa, jotka johtuvat mainituista muutoksista tai liittyvät niihin.

YLEISET TURVALLISUUSMÄÄRÄYKSET

VÄÄRINKÄYTÖSTÄ JOHTUVAT VAARAT

- Maaliruiskua ei saa suunnata ihmisiä tai eläimiä päin.
- **ÄLÄ KOSKAAN** käytä sopimattomia vaahtosäiliöitä.
- Poista **AINA** ilmanpaine ja vaahto ennen kuin purat, puhdistat tai kokoat ruiskupistoolin.

TERVEYDEN VAARATEKIJÄT

Monet tuotteet sisältävät terveydelle haitallisia orgaanisia liuottimia tai kemikaaleja, joista pääsevät myrkylliset höyryt saattavat aiheuttaa myrkytyksiä ruiskutuksen aikana.
Seuraavien ohjeiden noudattaminen on **välttämätöntä.**

- Lue **huolellisesti** tuotetta koskevat tekniset toimintaohjeet ennen laitteen käyttöönottoa
- Käytä maaliruiskua **ainoastaan** hyvin ilmastoiduissa tiloissa.
- Käytä **aina** suojavaattteita
- Käytä **AINA** käsineitä, suojalaseja ja aktiivihiilisuodattimella varustettua suojanaamaria ennaltaehkäistäksesi myrkyllisistä höyryistä tai iholle tai silmiin joutuvasta tuotteesta aiheutuvat vaarat.

PALO- JA RÄJÄHDYSVAARAT

Monet tuotteet sisältävät erittäin syttyviä orgaanisia liuottimia tai kemikaaleja. Käytä ruiskupistoolia AINOASTAAN asianmukaisilla alueilla tai hyvin ilmastoiduissa tiloissa.

- Vältä paloalttiita tilanteita. Esim. tupakanpoltto voi aiheutta kipinöitä ja on ehdottomasti kielletty. Tarkista, että sähkölaitteet ovat kunnossa.
- Älä käytä halogenoituja hiilivetyjä sisältäviä liuotinaineita (1.1.1 metyylitrikloridi, etyylikloridi jne.), koska ne aiheuttavat yhdessä maaliruiskussa käytettyjen valmistusaineiden kanssa kemiallisia reaktioita ja näin ollen vaarallisia räjähdyksiä.
- Varmista, että kaikki käytetyt maalituotteet ja liuottimet ovat kemiallisesti yhteensopivia. Tarkista tuotteiden käyttöturvallisuustiedotteet.

MUUT VAARAT

- Maaliruiskun käyttö elintarvike- tai lääkeaineisiin on ehdottomasti kielletty
- Maaliruiskun käyttö on ehdottomasti kielletty hihnakuljettimien, robottien jne. laitteiden käytön aikana.

MAALIRUISKUN ASENNUS

Ainoastaan asianmukaisesti koulutettu työntekijä saa käyttää pistoolia, jotta käyttö on turvallista ja huolto suoritetaan asianmukaisesti. Kun olet poistanut pakkauksen, tarkista että laite on ehjä ja ettei siinä ole näkyviä vaurioita.

MAALIRUISKUN KÄYTTÖ

1. Ruuvaa kierrerenkaalla varustettu pullo tukeen pohjaan asti.
2. Käytä vipua, kunnes tuotetta alkaa tulla ulos.
3. Säädä ulostulevan tuotteen määrää takana olevalla nupilla.

MAALIRUISKUN PUHDISTUS

VAROITUS

Ruuvaa pullo irti poistaaksesi paineen ja jäljelle jääneen tuotteen pistoolista ennen ruiskupistoolin puhdistusta.

ON KIELLETTYÄ huoltaa pistoolia, ellei tehtävään ole saatu asianmukaista ohjeistusta ja perehdytystä.
ON KIELLETTYÄ huoltaa pistoolia muutoin kuin alkuperäisiä varaosia käyttämällä.

Sulje neula jokaisen käytön jälkeen säätönupilla, ettei tuotetta valu suuttimesta.

1. Vaihda tyhjä pullo täyteen aina mahdollisimman nopeasti, ettei jäljelle jäänyt vaahto kovetu pistoolin sisälle.
2. Jos tuotetta jää pulloon käytön jälkeen, jätä pullo kiinni äläkä puhdista pistoolia.
3. Älä jätä tyhjää vaahtopulloa kiinni pistooliin, ettei vaahto kovetu putkiin ja tuki neulaa.
4. Jos poistat pullon, suorita puhdistus ruiskuttamalla pistoolilla liuotinta ruuvattavasta pullosta.
5. Anna liuottimen vaikuttaa noin 2 min pistoolin sisällä.
6. Toista toimenpidettä, kunnes ulostuleva liuotin on puhdasta.
7. Poista neula takaosasta ruuvattuasi säätimen irti. Puhdista neula naarmuttamattomalla tuotteella ja rasvaa se ennen takaisin asetusta.

HUOM. : Puhdistusaine ei kykene poistamaan kovettunutta vaahtoa edes pitkän vaikutusajan kuluessa.

VIALLINEN TOIMINTA

Jos tuotetta tulee ulos suuttimesta, kun pistoolia ei käytetä ja pullo on paikallaan:

I. Ruuvaa pullo irti ja poista paine ja jäljelle jäänyt tuote pistoolista.
II. Poista neula ja puhdista sen kärki huolellisesti.
III. Poista etusuutin kuusioavaimella ja tarkista, onko se puhdas vai kulunut liikaa käytössä. Vaihda kulunut suutin.

Jos tuotetta valuu tiivistysholkista 5, kiristä mutteri kuusioavaimella.

VAROITUKSIA

Älä koskaan puhdista pistoolia vedellä.

Jos pullo juuttuu kiinni pistooliin, älä yritä irrottaa sitä väkisin tai rikkoa tai lävistää sitä:

MAALIRUISKUN JÄTEKÄSITTELY

Ennen romutusta ruiskupistoolista tulee poistaa kaikki liuotin- tai tuotejäämät. Laitteessa käytetyt aineet ovat kierrätettävissä ja ne on lajiteltava aineosien mukaan niille tarkoitettuja lajitteluasemia varten.

HU

Használati és Karbantartási Utasítás

Dukkozópisztoly poliuretán habokhoz

A SAJÁT ÉS MÁSOK BIZTONSÁGA ÉRDEKÉBEN OLVASSA EL FIGYELMESEN EZT A HASZNÁLATI UTASÍTÁST A FESTESZÓRÓPISZTOLY ÖSSZESZERELÉSE, HASZNÁLATBAVÉTELE ÉS KARBANTARTÁSA ELŐTT. EZT A HASZNÁLATI UTASÍTÁST BÁRMILYEN JÖVŐBENI SZÜKSÉG ESETÉRE MEG KELL ŐRIZNI.

ÁLTALÁNOS SZABÁLYOK

Jelen használati utasítás azon termék kiegészítő részét képezi, amelyhez mellékelik és minden jövőbeni szükség esetére meg kell őrizni.Olvassa el figyelmesen a jelen használati utasítás figyelmeztetéseit és útmutatásait az összeszerelés, működésbehelyezés, beállítás és karbantartás megkezdése előtt mivel fontos tájékoztatást ad a HASZNÁLATI BIZTONSÁGOT és KARBANTARTÁST illetően. A biztonságos használathoz és helyes karbantartáshoz a pisztolyt csak megfelelő felkészültséggel rendelkező kezelő használhatja. Jelen használati utasítás információi a pisztoly és az alkatrészei helyes használatához szükségesek és a munkára beosztott személyzet normál műszaki ismereteit egészítik ki. A jelen használati utasításban feltüntetett biztonsági szabályok a termék felhasználási országában érvényben lévő biztonsági szabályokat egészítik ki, melyeket a munkára beosztott személyzetnek ismernie és alkalmaznia kell.. További információért vagy különleges problémák megoldásáért forduljon a műszaki segítségnyújtásra és a termék karbantartására feljogosított márkaszervizekhez.

KICSOMAGOLÁS

Kicsomagolás után győződjön meg arról, hogy a termék ép-e; ellenőrizze, hogy nincsenek-e rajta szemmel látható sérülések. Kétség esetén ne vegye használatba a készüléket és forduljon azonnal a viszonteladójához. A csomagolóanyag egyes darabjait (műanyag zacskók, polisztirol, stb.) a megfelelő begyűjtő helyen kell leadni és nem szabad gyermekek által elérhető helyen hagyni, mivel veszély tárgyát képezhetik.

RENDELTETÉS ÉS HASZNÁLAT

Ezt a **DUKKOZÓPISZTOLYT POLIURETÁN HABOKHOZ HASZNÁLANDÓ PISZTOLYKÉNT** gyártották és minden ettől eltérő használat helytelennek minősül. A termék minden más célra történő használata helytelennek tekintendő. A gyártó cég minden felelősséget elhárít a kézi pisztoly helytelen használatából és a biztonsági előírások betartásának elmulasztásából eredő károkért és balesetekért. A gyártó cég minden felelősséget elhárít a kézi pisztoly helytelen használatából és a biztonsági előírások betartásának elmulasztásából eredő károkért és balesetekért.

ÁLTALÁNOS BIZTONSÁGI UTASÍTÁSOK

HELYTELEN HASZNÁLATBÓL ADÓDÓ VESZÉLYEK

- **SOHA NE** tartsa a pisztolyt emberi test vagy állatok felé.
- **SOHA NE** használjon nem megfelelő habtároló palackot.
- Mielőtt a dukkozópisztolyt szétszereli, tisztítja vagy újra összeszereli, gondoskodjon **MINDIG** a levegő nyomásának valamint a hab kieresztéséről.

EGÉSZSÉGRE KÁROS VESZÉLYEK

Sok termék szerves oldószert vagy az egészségre káros vegyszereket tartalmaz, melyek mérgezést okozhatnak a fúvás alatt kibocsátott mérgező gőzök belélegzése miatt.
Ezért használat közben **KÖTELEZŐ** néhány utasítást betartani:

- Olvassa el **FIGYELMESEN** a felhasználandó termékek műszaki lapját még mielőtt azokat használatba venné.
- A festékszórópisztolyt **CSAK** megfelelő helyen vagy jól szellőző helyiségekben használja.
- Használat közben hordjon **MINDIG** megfelelő védőöltözetet a test védelme érdekében.
- Használjon **MINDIG** kesztyűt, szemüveget és aktív szén szűrővel rendelkező álarcot, hogy megelőzze a mérgező gőzök által vagy a termék és oldószerek bőrrel vagy szemmel történő érintkezése által okozható veszélyeket.

TŰZ- ÉS ROBBANÁSVESZÉLY

Sok termék igen gyúlékony oldószereket vagy vegyszereket tartalmaz. A dukkozópisztolyt CSAK megfelelő helyeken vagy jól szellőző helyiségekben használja.

- Kerüljön minden olyan helyzetet, mely tűzkiütést okozhat mint például dohányzás, szikra vagy bármilyen elektromos veszély képzése.
- NE használjon HALOGÉNEZETT SZÉNHIDROGÉN OLDÓSZEREKET (1.1.1 METIL TRIKLORID , ETIL KLORID stb.) mivel a pisztoly bizonyos részeivel vegyi reakcióra léphetnek és veszélyes robbanásokhoz vezethetnek.
- Győződjön meg arról, hogy valamennyi használt festőanyag és oldószer egymás között vegyileg kompatibilis legyen. Ezt a termékek biztonsági műszaki táblázatainak összehasonlításával végezheti el.

EGYÉB VESZÉLYEK

- **TILOS** a pisztolyt élelmiszerre vagy gyógyszerekre való fúváshoz használni.
- **TILOS** a pisztolyt olyan gépek munkaterületén használni mint például szállítószalagok, robotok, stb, mialatt azok működében vannak.

ÖSSZESZERELÉS

A biztonságos használat és helyes karbantartás érdekében a dukkozópisztolyt csak megfelelő felkészültséggel rendelkező kezelő használhatja. Miután eltávolította a csomagolóanyagot győződjön meg a készülék épségéről úgy, hogy ellenőrzi nincsenek-e rajta szemmel látható sérült részek.

HASZNÁLAT

1. Csavarja a menetes karikával rendelkező palackot a csatlakozóhoz egészen ütközésig.
2. Nyomja a kart addig, amíg a terméket ki nem lövelli .
3. A kieresztési mennyiség szabályozását a hátsó gombbal végezheti.

A KÉSZÜLÉK TISZTÍTÁSA

FIGYELEM

A dukkozópisztoly bárminemű tisztítása előtt csavarja le a palackot a nyomás és a pisztolyban maradt termék kieresztéséhez.

TILOS a festékszórópisztoly karbantartását olyan személyzetre bízni, aki nem rendelkezik megfelelő ismeretekkel.
TILOS a pisztoly karbantartását végezni nem eredeti cserealkatrészek felhasználásával..

Minden egyes művelet végén rögzítse a tűt a szabályozó gombbal, hogy elkerülje a termék fúvókából történő esetleges kiszivárgását.

1. Az üres palack teli palackkal való kicserélését végezze mindig a lehető leggyorsabban, hogy elkerülje a dukkozópisztolyban maradt hab megkeményedését.
2. Ha a használat végén még marad termék a palackban, hagyja azt felcsavarva és ne tisztítsa meg a dukkozópisztolyt sem.
3. Ne hagyja az üres habpalackot a dukkozópisztolyon, így elkerülheti a hab vezetékekben történő megkeményedését, mely a tű eltömődéséhez és elzáródásához vezet.
4. Ha eltávolítja a palackot úgy kell megtisztítani, hogy szintén felcsavarható palackokban lévő oldószert lövell ki a pisztollyal.
5. Hagyja az oldószert kb. 2 percre a pisztoly belsejében, hogy a hatását ki tudja fejteni.
6. Ismételje meg a műveletet egészen addig, amíg tiszta oldószer nem távozik.
7. Ezt követően vegye le a tűt hátulról miután lecsavarta a szabályozót. Tisztítsa meg a tűt nem karcoló termékekkel, zsírozza be, majd pedig helyezze vissza.

Jól jegyezze meg : A tisztítószer nem tudja eltávolítani a megkeményedett habmaradványokat akkor sem ha hosszabb ideig hagyja, hogy hatását kifejtse.

HIBÁS MŰKÖDÉS

Ha nem működő dukkozópisztoly és felhelyezett palack mellett a termék magától jön ki a fúvókából::

I. Csavarja le a palackot és eressze ki a nyomást és a dukkozópisztolyban lévő termékmaradványt.
II. Vegye le a tűt és tisztítsa meg gondosan a hegyét.
III. Vegye le az elülső fúvókát egy hatszög kulccsal és ellenőrizze, hogy tiszta-e vagy hogy nincs-e a használat következtében túlságosan elkopva. Ez utóbbi esetben cserélje ki a fúvókát.

Ha az 5. sz. tömszelencén keresztül jut ki a termék, rögzítse a csavaranyát egy hatszög kulccsal.

FIGYELMEZTETÉSEK

Soha ne tisztítsa a dukkozópisztolyt vízzel. Ha a palack a dukkozópisztolyhoz ragad, ne próbálja erővel eltávolítani, széttörni vagy kifúrni: **ROBBANÁSVESZÉLY ÁLL FENN.**

A FESTÉKSZÓRÓPISZTOLY MŰKÖDÉSEN KÍVÜL HELYEZÉSE

A dukkozópisztoly selejtezéséhez, annak mindennemű oldószer- vagy termékmaradványtól mentesnek kell lenni. A gyártáshoz használt anyagok teljes mértékben újra felhasználhatóak, melyeket típusonként kell szétbontani majd pedig a megfelelő begyűjtő helyeken selejtezni.

ET

Kasutus- ja hooldusjuhend

Aerograaf polüuretaanvahtude pihustamiseks

OHUTUSE HUVIDES LUGEGEGE ENNE PULVERISAATORI PAIGALDAMIST, KASUTAMISE ALUSTAMIST VÕI HOOLDAMIST TÄHELEPANELIKULT LÄBI KÄESOLEVAS KASUTUSJUHENDIS OLEVAD JUHISED. SÄILITAGE KÄESOLEV KASUTUSJUHEND TULEVIKUS TEHTAVATE HOOLDUSTÖÖDE TARVIS.

ÜLDINE INFORMATSIOON

Käesolev kasutusjuhend on tootega kaasnev lisaosa, mis peab olema säilitatud tulevikus tehtavate hooldustööde tarvis. Lugege enne seadme paigaldamist, kasutamise alustamist, reguleerimist või hooldamist tähelepanelikult läbi käesolevas kasutusjuhendis olevad hoiatused ja juhised kuna need annavad tähtsaid juhendeid OHUTU KASUTAMISE ja HOOLDUSE kohta. Ohutu kasutamise ja korrektse hoolduse tagamiseks peab püstolit kasutama ainult vastava väljaõppe saanud personal. Kasutusjuhendis olevad informatsioonid on vajalikud püstoli ja selle osade õigeks kasutamiseks ning täiendavad töötajate poolt varem omandatud tehnilisi teadmisi. Juhendis olevad ohutusnõuded täiendavad nõudeid, mis kehtivad seadme kasutusel olevates riikides ja mida töötajad peavad tundma ja järgima. Lisainformatsiooni või eriliste probleemide lahendamiseks pöörduge volitatud teeninduskeskuse poole seadme tehniline abi või hoolduse saamiseks.

PAKENDI EEMALDAMINE

Kontrollige peale pakendi eemaldamist, et seadmel ei ole nähtavaid kahjustusi. Kahtluse korral ärge kasutage seadet ning võtke kohe ühendust toote turustajaga. Pakkematerjalid (kilekotid, vahtplastosad jne.) tuleb utiliseerida vastavates jäätmekogumiskohtades. Ärge jätke pakkematerjale lastele kättesaadavasse kohta, kuna need on potentsiaalsed ohuallikad.

OTSTARVE JA KASUTAMINE

Käesolev **AEROGRAAF** on mõeldud **POLÜURETAANVAHTUDE** pihustamiseks, igasugused muud kasutusviisid on lubamatud.Tootja ei vastuta käsipüstoli ebaõige kasutamise või ohutusnõuetest mittekinnipidamise tagajärjel tulenevate kahjustuste või õnnetuste eest. Mistahes seadmele tehtud muudatuste korral, mis ei ole enne tootja poolt volitatud, vabastavad tootja vastutuse nendest tulenevate kahjude eest.

ÜLDISED OHUTUSNÕUDED

ASJATUNDMATUST KASUTAMISEST TULENEVAD OHUD

- **ÄRGE** sihtige **IIAL** püstolit isikute või loomade suunas
- **MITTE KUNAGI** ei tohi kasutada sobimatuid vahumahuteid
- Enne aerograafi lahti võtmist, puhastamist või kokkupanekut lasta **ALATI** õhk ja vaht välja

OHT TERVISELE

Paljud tooted sisaldavad tervisele kahjulikke orgaanilisi lahusteid või keemilisi aineid, mis võivad tekitada pihustamise ajal väljuvatest toksilistest aurudest põhjustatud mürgistusi.
Püstoli kasutamisel on **KOHUSTUSLIK** järgida alltoodud juhiseid:

- Enne seadme kasutamist tutvuge TÄHELEPANELIKULT kasutatavate toodete tehniliste näitajatega
- Kasutage pulverisaatorit AINULT vastavates spetsiaalselt kohandatud paikades või korralikult õhutatud ruumides
- Püstoli kasutamisel kandke **ALATI** vastavat riietust keha kaitsmiseks
- **ALATI** tuleb kanda vastavaid kindaid, prille ning aktiivsöefiltritega maski, et hoida ära kahjustusi, mida võivad põhjustada toksilised aurud või keemiliste ainete ja lahustite sattumine nahale või silma

TULEKAHJU- NING PLAHVATUSOHT

Paljud tooted sisaldavad kergesti süttivaid orgaanilisi lahusteid või keemilisi aineid. Aerograafi tohib kasutada AINULT vastavalt kohandatud tingimustes või hästi ventileeritavates ruumides.

- Vältige igasuguseid tegevusi, mis võiksid põhjustada tule süttimist (nt. suitsetamine), tekitada sädemeid või teisi elektrilisi ohte.
- EI TOHI kasutada HALOGEENITUD SÜSIVESINIK LAHUSTEID (1.1.1 TRIKLOROMETAAN, KLOROETAAN jne.), kuna need võivad põhjustada keemilisi reaktsioone mõnede püstoli materjalidega tekitades ohtlikke plahvatusi
- Kontrollige, et kõik värvimisel kasutatavad tooted ning lahustid oleksid omavahel keemiliselt kokkusobivad. Selleks teostage toodete ohutusreeglite ristkontroll

TEISED OHUD

- **ON KEELATUD** püstoli kasutamine toiduainete või ravimite pihustamiseks
- **ON KEELATUD** püstoli kasutamine tööpiirkondades järgnevate seadmete funktsioneerimise ajal: liikuvad alused, robotid, jne.

PAIGALDAMINE

Seadme ohutu kasutuse ja õige hoolduse huvides tohib pihustit kasutada vaid isik, kes on saanud tööks vastava ettevalmistuse. Peale pakendi avamist veenduge, kas seade on terve, kontrollige, et ei oleks silmnähtavalt kahjustatud osasid.

KASUTAMINE

1. Asetage keermestatud liitmikuga balloon toele ning keerakse see lõpuni kinni.
2. Vahu välja pritsimiseks vajutage kangi.
3. Pihustamistugevust reguleerige tagumise nupuga.

INSTRUMENDI PUHASTAMINE

TÄHELEPANU

Enne igasugust aerograafi puhastamist keerake balloon lahti, et lasta püstolist välja õhk ning pihustatava aine jäägid.

On **KEELATUD** püstoliga seoses olevate hooldustööde teostamine isikutele, kes ei ole saanud vastava väljaõppe.
On **KEELATUD** püstoliga seoses olevate hooldustööde teostamine, kui ei kasutata originaalosasid.

Iga kasutuskorra järel blokeerida kraan reguleernupuga, et hoida ära võimalikku leket düüsist.

1. Asendage alati tühi balloon täis ballooniga võimalikult kiiresti, et vältida vahu jääkide kõvastumist püstolis.
2. Kui peale seadme kasutamist jääb ballooni veel vahtu, ärge keerake ballooni lahti ega puhastage püstolit.
3. Vältige tühja vahuballooni jätmist püstoli külge kinni keeratuna, kuna seadme sisemuses olevate vahu jääkide kõvastumine blokeerib ja ummistab kraani.
4. Kui aga balloon eemaldatakse, tuleb eemaldatavat ballooni puhastada, pritsides sellesse püstoli abil vastavat lahustit.
5. Laske lahustil püstolis toimida umbes 2 minutit.
6. Korrake nimetatud tegevust, kuni väljuv lahusti on puhas.
7. Seejärel eemaldage kraan tagumiselt osalt, olles eelnevalt reguleernupu lahti keeranud; puhastage kraani mitteabrasiivsete puhastusvahenditega, enne kraani tagasi panemist õlitage seda.

N.B.: Puhastusaine ei suuda eemaldada kõvastunud vahu jääke ka siis, kui selle toimimisaega pikendada.

PUUDULIK TALITLUS

Kui mittetöötava püstoli ja sisestatud ballooni korral väljub vaht iseeneslikult düüsist:

I. Keerake balloon lahti ning laske püstolist õhk ja vahu jäägid välja.
II. Eemaldage kraan ning puhastage selle ots korralikult.
III. Eemaldage eesmine düüs kuuskantvõtmega ning kontrollige, kas see on puhas ega ole liialt kulunud. Kulumise korral asendage osa uuega.

Juhul kui vahtu lekib tihendist nr. 5, fikseerige mutter kuuskantvõtme abil.

TÄHELEPANU

Ärge kunagi puhastage püstolit veega. Kui balloon peaks püstoli külge kinni kleepuma, ärge püüdke seda jõuga lahti tõmmata, purustada ega läbi torgata: **PLAHVATUSOHT**

PULVERISAATORI KASUTAMISE LÕPETAMINE

Enne aerograafi lahti monteerimist peab see olema puhastatud kõikidest vahu ja lahusti jääkidest. Seade on valmistatud korduvkasutatavatest materjalidest ja kõik selle osad peavad olema utiliseeritud vastavalt nende tüübile selleks ettenähtud jäätmekogumiskeskustes.

NL

Handleiding voor gebruik en onderhoud

Spuitpistool voor polyurethaanschuim

LEES IN HET BELANG VAN UW VEILIGHEID AANDACHTIG DEZE AANWIJZINGEN VOORDAT U HET SPUITPISTOOL INSTALLEERT, GEBRUIKT OF ONDERHOUDT.
BEWAAR DEZE HANDLEIDING VOOR LATERE RAADPLEGING.

ALGEMEEN

Deze handleiding maakt deel uit van het product waar deze is bijgevoegd en moet worden bewaard om later te kunnen raadplegen. Lees de waarschuwingen en aanwijzingen in deze handleiding aandachtig door voordat u het spuitpistool installeert, in werking stelt, instelt of onderhoud uitvoert; ze geeft namelijk belangrijke aanwijzingen over een VEILIG GEBRUIK en ONDERHOUD. Het pistool mag, omwille van een veilig gebruik en een correct onderhoud, uitsluitend gebruikt worden door personeel dat daarvoor is opgeleid. De informatie in deze handleiding is noodzakelijk om het pistool en zijn onderdelen op de juiste wijze te kunnen gebruiken en vormt een aanvulling op de normale technische kennis van het personeel. De in deze handleiding genoemde veiligheidsvoorschriften vormen een aanvulling op de veiligheidsvoorschriften die van kracht zijn in het land waar het product gebruikt wordt; de werknemers moeten deze kennen en toepassen. Voor verdere informatie of bijzondere problemen dient u zich voor technische hulp en het onderhoud van het product tot erkende centra te wenden.

VERPAKKING

Controleer nadat u het apparaat heeft uitgepakt of er onderdelen zichtbaar beschadigd zijn; bij twijfel het apparaat niet gebruiken en onmiddellijk contact opnemen met de verkoper. De verschillende delen van de verpakking (plastic zakjes, expansiepolystyreen enz.) moeten in de daarvoor bedoelde verzamelpunten worden verwerkt. Houd de verpakking buiten bereik van kinderen, deze vormt een bron van gevaar.

BEDOELD GEBRUIK

Dit **SPUITPISTOOL** is vervaardigd voor gebruik als **PISTOOL VOOR POLYURETHAANSCHUIM**; elk ander gebruik moet als oneigenlijk worden beschouwd. De firma wijst elke vorm van aansprakelijkheid af voor schade of ongevallen die veroorzaakt zijn door een oneigenlijk gebruik van het handmatige pistool of door niet-inachtneming van de veiligheidsvoorschriften. Reparaties of wijzigingen van de apparatuur die niet tevoren zijn goedgekeurd, ontheffen de fabrikant van aansprakelijkheid voor schade als gevolg van of te wijten aan bovengenoemde daden.

ALGEMENE WAARSCHUWINGEN OVER VEILIGHEID

RISICO'S VAN ONEIGENLIJK GEBRUIK

- Richt het pistool **NOOIT** op mensen of dieren
- Gebruik **NOOIT** ongeschikte schuimhouders.
- Haal **ALTIJD** de lucht- en schuimdruk van het spuitpistool voordat u het pistool demonteert, schoonmaakt of in elkaar zet.

RISICO'S VOOR DE GEZONDHEID

Veel producten bevatten organische oplosmiddelen of chemische stoffen die schadelijk zijn voor de gezondheid en vergiftigingen kunnen veroorzaken door de giftige dampen die tijdens het spuiten vrijkomen.
Het is dus **VERPLICHT** tijdens het gebruik de volgende aanwijzingen op te volgen:

- Lees de technische informatiebladen van de gebruikte producten **AANDACHTIG** door voordat u ze gebruikt.
- Gebruik het spuitpistool **UITLUITEND** in een geschikte omgeving of in goed geventileerde ruimtes.
- Draag tijdens het gebruik van het spuitpistool **ALTIJD** geschikte kleding die het lichaam beschermt
- Draag **ALTIJD** handschoenen, een veiligheidsbril en een masker met een filter met actieve koolstof om u te beschermen tegen giftige dampen en te voorkomen dat de huid of de ogen in contact komen met producten of oplosmiddelen.

BRAND- EN EXPLOSIEGEVAAR

Veel producten bevatten organische oplosmiddelen of zeer ontvlambare chemische stoffen. Gebruik het spuitpistool UITSLUITEND in een geschikte omgeving of in goed geventileerde ruimtes.

- Vermijd handelingen die brandgevaar met zich meebrengen, zoals roken, vonken veroorzaken of gevaarlijke elektrische handelingen.
- Gebruik GEEN HALOGEENKOOLWATERSTOFFEN ALS OPLOSMIDDEL (1.1.1 METHYLTRICHLORIDE, ETHYLCHLORIDE enz.); deze gaan chemische reacties aan met enkele materialen van het pistool en veroorzaken zo gevaarlijke explosies.
- Controleer met behulp van de technische veiligheidsbladen of alle gebruikte lakken en oplosmiddelen chemisch compatibel zijn.

ANDERE RISICO'S

- **HET IS VERBODEN** het pistool te gebruiken voor het spuiten van levensmiddelen of medicijnen.
- **HET IS VERBODEN** het pistool te gebruiken in ruimtes waar zich werkende machines als lopende banden, robots e.d. bevinden.

INSTALLATIE

Om een veilig gebruik en correct onderhoud te garanderen, mag het pistool uitsluitend worden gebruikt door personeel dat hiervoor is opgeleid. Controleer nadat u de verpakking heeft verwijderd of het apparaat geen zichtbaar beschadigde onderdelen heeft.onderdelen heeft.

GEBRUIK

1. Schroef schuimbus met kunststofring in draadadaptor.
2. Door kort indrukken van de trekker wordt pistool met schuim gevuld.
3. De uitstromende hoeveelheid schuim kan geregeld worden door de regelschroef in te stellen..

REINIGING VAN HET SPUITPISTOOL

LET OP

Alvorens reiniging van het pistool, altijd eerst het schuimreservoir los schroevenom de druk weg te nemen.

Voor aanvang van de onderhoudswerkzaamheden aan het spuitpistool **MOET** het verantwoordelijke personeel afdoende worden geïnstrueerd.
Het is **VERBODEN** onderhoud op het spuitpistool te verrichten als geen originele onderdelen gebruikt worden.

Na het beeindigen uan de werkzaamheden dient U de volumeregelaar dicht te draaien om produktlekkage te voorkomen.

1. Lege schuimbus direkt van pistool nemen en onmiddellijk vervangen door een volle bus.
2. Indien na gebruik de bus niet leeg is zal men de half volle bus op het pistool laten en niet overgaan tot reinigen van het pistool.
3. Vermijdt een lege bus op het pistool te laten.Anders de schuimresten uit binnenin het pistool en veroorzaken allerlei verstoppingen.Se invece si toglie la bombola occorre pulire spruzzando con la pistola appositi solventi in bombole avvitabili.
4. Bij het afnemen van een lege bus zijn er reinigingsmiddelen op de markt om het pistool te reinigen.
5. Bij reiniging het oplosmiddel ongever 2 min, laten inwerken.
6. Reiniging herhalen tot het oplosmiddel zuiver uit het pistool stroomt.
7. De regelschroef achteraan volledig uitdraaien.De naald achterwaarts uit het pistool trekken en reinigen met een zachte doek en reinigsmiddel.Pistool terug monteren.

NB.Uitgehard schuim lost niet op in het oplosmiddel.

STORINGEN BIJ GEBRUIK

Indien in rustpause toch nog schuim uit het pistool stroomt; als volgt ter werk gaan:

I. Schuimbus van pistool nemen en pistool volledig leeg spuiten.
I. Naald demonteren en de naaldpunt zorgvuldig reinigen.
I. De spuitmond vooraan demonteren en kontroleren indien vervuilt is of versleten. Indien versleten de spuitmond vervangen

In het geval van lekkage bÿ de naaldafdichting dient U pakkingbus, N.5, met een steeksleutel aan te draaien.

OPGEPAST

Het pistool nooit met water reinigen
Bij mogelijke vekleving van bus op het pistool, nooit de bus met geweld proberen af te breken.

AFDANKEN VAN HET SPUITPISTOOL

Voor de verwerking van het spuitpistool moeten alle resten oplosmiddel en schuim worden verwijderd. De bij de vervaardiging gebruikte materialen kunnen volledig worden gerecycled. Sorteer de onderdelen op materiaal en lever ze af bij de daarvoor bedoelde verzamelcentra.

LV

Izmantošanas un apkopes rokasgrāmata

Poliuretāna putu aerogrāfs

SAVAS DROŠĪBAS INTERESĒS PIRMS KRĀSAS PISTOLES LIETOŠANAS VAI APKOPES DARBIEM IZMANĪGI IZLASIET ŠĪS INSTRUKCIJAS. ŠĪ ROKASGRĀMATA IR JĀSAGLABĀ, LAI TO VARĒTU IZMANTOT ARĪ NĀKOTNĒ.

VISPĀRĒJA INFORMĀCIJA

Šī rokasgrāmata ir pievienota izstrādājuma sastāvdaļa, un tā ir jāsaglabā, lai to varētu izmantot arī nākotnē. Pirms uzstādīšanas, ievades ekspluatācijā, regulēšanas vai apkopes uzmanīgi izlasiet šīs rokasgrāmatas brīdinājumus un norādījumus, jo tie satur svarīgu informāciju par ierīces DROŠU IZMANTOŠANU un APKOPI. Lai nodrošinātu pistoles drošu izmantošanu un pareizu apkopi, to drīkst izmantot tikai atbilstoši sagatavots operators. Šajā rokasgrāmatā esoša informācija ir nepieciešama pistoles un tās komponenšu drošai izmantošanai, turklāt, tajā ir tehniska rakstura informācija, kura ir jāzina atbildīgajam personālam. Šajā rokasgrāmatā esošas drošības normas papildina tās valsts spēkā esošas drošības normas, kurā izstrādājums tiek izmantots, un tās atbildīgajam personālam ir jāzina. Lai saņemtu sīkāku informāciju par specifiskām problēmām, kuras ir radušās izmantošanas laikā, griežaties pilnvarotajos tehniskas apkopes centros.

IZPAKOŠANA

Pēc iepakojuma noņemšanas pārliecinieties par ierīces integritāti, pārbaudot vai uz tās nav redzamo bojājumu. Ja jums ir šaubas, tad neizmantojiet ierīci un nekavējoties atgrieziet to veikalā, kurā tā tika nopirkta. Iepakojuma sastāvdaļas (plastikas maisi, polistirola putuplasts utt.) jānogādā atbilstošajās atkritumu savākšanas vietās, tās nedrīkst dot bērniem, jo tās ir potenciāli bīstamības avoti.

PAREDZĒTA IZMANTOŠANA

Šis **AEROGRĀFS** ir konstruēts kā **POLIURETĀNA PUTU PISTOLE** un nav izmantojams citiem nolūkiem. Ražotājs noņem no sevis jebkādu atbildību par bojājumiem vai negadījumiem, kuri ir radušies rokas pistoles nepareizas izmantošanas dēļ vai drošības normu neievērošanas dēļ. Jebkura iepriekš nepilnvarota iejaukšanās ierīces darbība vai tās modificēšana noņem no ražotāja atbildību par bojājumiem, kuri ir radušies kā tiešas vai netiešas sekas augstāk minēto darbību dēļ.

VISPĀRĒJIE DROŠĪBAS BRĪDINĀJUMI

AR NEPAREIZU IZMANTOŠANU SAISTĪTI RISKI

- **NEKAD** nevirziet pistoli uz cilvēka vai dzīvnieka ķermeņa pusi
- **AIZLIEGTS** izmantot nepiemērotus putu balonus
- Pirms aerogrāfa izjaukšanas, tīrīšanas vai samontēšanas **VIENMĒR** jālikvidē gaisa un putu spiediens

RISKI VESELĪBAI

Daudzu produktu sastāvā ir organiski šķīdinātāji vai veselībai kaitīgi ķīmiski savienojumi, kas var izraisīt saindēšanos, jo smidzināšanas laikā izdalās indīgi tvaiki.
Tādējādi, izmantošanas laikā ir **OBLIGĀTI** jāseko dažiem norādījumiem:

- Pirms krāsas izmantošanas **UZMANĪGI** izlasiet krāsas tehnisko pasi
- Krāsas pistoli drīkst izmantot **TIKAI** piemērotās vietās un telpās, kur ir nodrošināta laba ventilācija
- Pistoles izmantošanas laikā **VIENMĒR** izmantojiet atbilstošus ķermeni sargājošus tērpus
- Lai novērstu risku, kura iemesls ir indīgi tvaiki vai produktu un šķīdinātāju nokļūšana uz ādas vai acīs, strādājot **VIENMĒR** nepieciešams lietot cimdus, aizsargbrilles un sejas masku ar aktīvās ogles filtru

UGUNSGRĒKA UN SPRĀDZIENA BRIESMAS

Daudzu produktu sastāvā ir organiski šķīdinātāji vai viegli uzliesmojoši ķīmiski savienojumi. Aerogrāfu drīkst pielietot TIKAI atbilstošās telpās, kur nodrošināta laba ventilācija

- Aizliegts veikt darbības, kuras var izraisīt ugunsgrēku, piemēram, smēķēt, radīt dzirksteles.
- NEDRĪKST izmantot ŠĶĪDINĀTĀJUS AR HALOGENIZĒTIEM OGĻŪDEŅRAŽIEM (1.1.1 METILTRIHLORĀTU, ETILHLORĀTU utt.), jo tie ķīmiski reaģē ar dažiem pistoles materiāliem, izraisot bīstamu sprādzienu.
- Pārliecinieties, ka visi krāsojošie produkti un šķīdinātāji, kurus lietojat, ir ķīmiski savietojami; šajā nolūkā veiciet produktu tehnisko drošības pasu šķērspārbaudi

CITI RISKI

- **AIZLIEGTS** pistoli izmantot pārtikas produktu vai medikamentu apsmidzināšanai.
- **IR AIZLIEGTS** izmantot pistoli telpās ar mašīnas iekārtām, tādām kā konveijeri, roboti utt. tajā laikā, kad šīs iekārtas darbojas

UZSTĀDĪŠANA

Lai garantētu drošu pistoles izmantošanu un pareizu apkopi, pistoli drīkst lietot tikai atbilstīgi apmācīts operators. Pēc iepakojuma noņemšanas jāpārliecinās, ka ierīce ir kārtībā un ka nevienai detaļai nav acīmredzamu bojājumu.

IZMANTOŠANA

1. Balonu ar vītņoto gredzenu līdz galam pieskrūvē pie balsta.
2. Lai panāktu produkta izplūdi, nospiež sviru.
3. Padeves apjomu regulē, aizmugurē pagriežot krānu

INSTRUMENTA TĪRĪŠANA

UZMANĪBU

Pirms aerogrāfa tīrīšanas jānoskrūvē balons, lai likvidētu spiedienu un pistoli atbrīvotu no produkta paliekām.

Ir **AIZLIEGTS** veikt pistoles tehnisko apkopi, ja atbildīgais par to personāls netika pienācīgi instruēts.
Ir **AIZLIEGTS** veikt pistoles tehnisko apkopi, ja netiek izmantotas oriģinālas rezerves daļas.

Lai nepieļautu iespējamo produkta izplūšanu no dīzes pēc darba beigām, ar regulēšanas krāna palīdzību bloķē adatu.

1. Tukša balona nomaiņa ar pilnu ir veicama pēc iespējas ātrāk, lai nepieļautu putu palieku sacietēšanu pistolē.
2. Ja pēc darba beigām balonā vēl paliek produkts, tad šo balonu atstāj pieskrūvētu un pistoli netīra.
3. Tukšu balonu nedrīkst atstāt pieskrūvētu pistolei, jo tādā gadījumā ir iespējama putu sacietēšana vados, kas izraisīs adatas aizsērēšanu un bloķēšanu.
4. Pēc balona noņemšanas pistoli nepieciešams izmazgāt, smidzinot speciālu šķīdinātāju, kas pieejams pieskrūvējamos balonos.
5. Šim šķīdinātājam pistoles iekšienē ļauj iedarboties apmēram 2 minūtes.
6. Minēto operāciju atkārto tik ilgi, līdz no pistoles plūst ārā tīrs šķīdinātājs.
7. Pēc tam noskrūvē regulatoru, no aizmugures noņem adatu, to iztīra ar mīkstu līdzekli, ieeļļo un piestiprina atpakaļ

IEVĒROJIET : Neatkarīgi no tīrīšanas ilguma, ar tīrītāju nevar noņemt sacietējušu putu paliekas.

DARBĪBAS TRAUCĒJUMI

Kad darbu ar pistoli pārtrauc, bet joprojām ir pievienots balons, tad produktam ir tieksme pašam izplūst no dīzes:

I. Jānoskrūvē balons, lai likvidētu spiedienu un pistoli atbrīvotu no produkta paliekām.
II. Jānoņem adata un rūpīgi jāiztīra tās gals.
III. Ar sešstūraino uzgriežņu atslēgu jānoskrūvē dīze un jāpārbauda, vai tā ir tīra un vai nav pārāk nolietota. Nolietojuma gadījumā dīze jānomaina.

Ja produkta noplūde notiek caur blīvi nr. 5, tad ar uzgriežņu atslēgu jāpievelk uzgrieznis.

BRĪDINĀJUMI

Pistoli nekādā gadījumā nedrīkst mazgāt ar ūdeni. Ja balons ir piekaltis pie pistoles, tad to nedrīkst mēģināt atdalīt ar spēku, nolauzt vai izurbt: **SPRĀDZIENA BRIESMAS**

KRĀSAS PISTOLES UTILIZĀCIJA

Pirms aerogrāfa izjaukšanas no tā nepieciešams pilnībā iztīrīt šķīdinātāja vai produkta paliekas.šķidro palieku. Materiāli, no kuriem ir izgatavota ierīce, ir pilnīgi utilizējami un tos ir jāsadala saskaņā ar to tipu un jānogādā atbilstošajos atkritumu savākšanas centros.

NO

Håndbok for Bruk og Vedlikehold

Sprøytepistol for polyuretanskum

FOR DIN EGEN SIKKERHET, LES NØYE GJENNOM DISSE INSTRUKSENE FØR DU GÅR I GANG MED INSTALLASJON, BRUK OG VEDLIKEHOLD AV SPRØYTEPISTOLEN. DENNE HÅNDBOKEN SKAL OPPBEVARES TIL SENERE BRUK OG KONSULTASJON.

GENERELL INFORMASJON

Håndboken er en kompletterende del av selve produktet og er vedlagt dette; den skal oppbevares for bruk av produktet. Les nøye gjennom merknadene angående sikkerhet og instruksene i denne håndboken, før du går i gang med installasjon, igangsetting, regulering eller vedlikehold, da disse inneholder viktige regler for SIKKERHET VED BRUK og VEDLIKEHOLD. For sikker bruk og korrekt vedlikehold, skal pistolen brukes av kun én operatør med riktig opplæring. Opplysningene i håndboken er viktige for korrekt bruk av pistolen og dennes komponenter, og kompletterer opplysningene som brukerne av pistolen må ha lest og kunne. Sikkerhetsforskriftene som finnes i håndboken, kompletterer forskriftene for produktet i brukerlandet, og skal være kjent og brukt av personellet som skal arbeide med pistolen. For ytterligere opplysninger eller spesielle problemer som skal løses, henvend deg til godkjente sentra for teknisk assistanse og vedlikehold av produktet.

UTPAKKING

Etter å ha fjernet emballasjen, sjekk at produktet ikke bærer synlige skader; er du ikke sikker, bruk ikke apparatet og henvend deg straks til din forhandler. Elementene emballasjen består av (plastposer, polystyrol, osv.) skal gjenvinnes på spesielle oppsamlingssteder, og skal ligge på steder som er utilgjengelige for barn da de kan utgjøre en fare for dem.

BRUK OG BRUKSOMRÅDER

Denne **SPRØYTEPISTOLEN** er en **PISTOL FOR POLYURETANSKUM**. All annen bruk er å anse for uriktig.. Firmaet fraskriver seg ethvert ansvar for skader eller ulykker som oppstår som følge av feilaktig bruk av den manuelle pistolen eller grunnet manglende overholdelse av sikkerhetsforskriftene. Tukling eller endringer på apparatet, som ikke på forhånd er autorisert av fabrikanten, gjør at sistnevnte fraskrives ethvert ansvar ved skader på personer og ting, som nevnt tidligere.

GENERELLE MERKNADER ANGÅENDE SIKKERHET

FARE VED URIKTIG BRUK

- Rett **ALDRI** pistolen mot personer eller dyr.
- Bruk **ALDRI** skumbeholdere for andre typer skum som ikke er egnet
- Før du demonterer, rengjør eller setter pistolen sammen igjen, fjern **ALLTID** lufttrykket og skummet.

HELSEFARE

Mange produkter inneholder organiske løsemidler eller kjemiske stoffer som kan være helsefarlige og forårsake gassforgiftninger pga. av gasser som utvikles under sprøytingen.
Følgende er derfor **PÅBUDT** når du bruker pistolen::

- Les **NØYE** de tekniske dataene for produktene man skal bruke.
- Bruk sprøytepistolen **KUN** på egnede steder og **KUN** i lokaler med god trekk.
- Bruk **ALLTID** riktige klær og kroppsvern når du bruker pistolen.
- Bruk **ALLTID** vernehansker, -briller og maske med karbonfilter for å unngå innånding av giftige gasser og å komme i kontakt med produktene eller med løsemidlene.

BRANN- OG EKSPLOSJONSFARE

Mange produkter inneholder organiske løsemidler og kjemiske produkter som er høyst brannfarlige. Bruk derfor sprøytepistolen KUN på egnete områder og i lokaler med god trekk.

- Unngå enhver handling som kan forårsake brann, slik som å røyke, fremkalle gnister eller farer av elektrisk opprinnelse.
- Bruk IKKE LØSEMIDLER AV HALOGENERT KULLVANNSTOFF (1.1.1 TRIKLORIDMETYLL, KLORIDETYLL, osv.) da disse kan fremkalle kjemiske reaksjoner med noen av materialene pistolens deler består av, og derved forårsake eksplosjon.
- Sikre deg at alle malingsproduktene og løsemidlene som brukes, er kjemisk kompatible. Dette gjøres ved at du foretar en krysskontroll ut fra de tekniske skjemaene for produktene.

ANDRE FARER

- **DET ER FORBUDT** å bruke pistolen for sprøyting av matvarer og legemidler.
- **DET ER FORBUDT** å bruke pistolen i maskinområder for overførings-/transportmaskiner, roboter, etc., når disse er i drift.

INSTALLASJON

For sikker bruk og riktig vedlikehold skal apparatet kun brukes av en operatør med riktig opplæring i bruk av produktet. Etter at du har fjernet emballasjen, sjekk at apparatet er helt og at det ikke virker skadd eller ødelagt.

BRUK

1. Skru fast beholderen som er utstyrt med en gjenget ring helt opp.
2. Trekk spaken tilbake helt til produktet kommer ut.
3. Reguler utstrømmingsmengden med det bakre runde håndtaket.

RENGJØRING AV APPARATET

VIKTIG

Før du går i gang med en hvilken som helst rengjøringsoperasjon av pistolen, skru av beholderen for å fjerne det resterende lufttrykket inne i pistolen.

Personellet **SKAL IKKE** foreta vedlikehold av pistolen dersom det ikke har god nok opplæring.
Det er **FORBUDT** å utføre vedlikehold av pistolen hvis det ikke brukes originale reservedeler**.**

Etter hver påføring, skal du feste sprøytenålen med reguleringshåndtaket for å unngå at produkt sprøytes ut av dysen.

1. Skift alltid ut en tom beholder med en full så raskt som mulig for å unngå at skummet som er igjen i pistolen, stivner og blir hardt.
2. Dersom det fremdeles er produkt igjen i beholderen etter utført jobb, la beholderen forbli skrudd fast til pistolen uten å rengjøre denne.
3. Unngå at en tom beholder forblir fastskrudd til pistolen da det inntørkede og harde skummet i rørene kan tette sprøytenålen.
4. Ønsker du derimot å fjerne beholderen, må du rengjøre pistolen ved å sprøyte løsemidler fra en beholder med løsemiddel som kan skrus fast til pistolen.
5. La løsemiddelet virke inne i pistolen i cirka 2 min.
6. Gjenta operasjonen helt til løsemiddelet som kommer ut av pistolen, er helt rent.
7. Fjern deretter nålen fra bakstykket etter at du har skrudd av regulatoren. Rengjør nålen med et produkt som ikke riper. Sett den inn med fett før du setter den tilbake på plass.

N.B. : Rengjøreren er ikke i stand til å fjerne skumrester som er blitt harde, selv ikke ved langvarig bruk av den.

FEIL I VIRKEMÅTEN

Dersom det renner produkt ut av dysen når pistolen ikke blir brukt og beholderen er på, må du gjøre følgende:

I. Skru av beholderen og fjern trykket og restproduktet inne i pistolen;
II. Fjern nålen og rengjør tuppen grundig;
III. Fjern den fremre dysen med en sekskantnøkkelen og sjekk om den er skitten eller slitt. Er den det, må du skifte ut dysen.

Lekker det produkt fra pakning nr. 5, stram mutteren med en sekskantnøkkel.

VIKTIG

Rengjør aldri sprøytepistolen med vann. Skulle beholderen være som limt fast til pistolen, bruk ikke makt for å fjerne den, ikke ødelegg eller lag hull i den: **DEN KAN EKSPLODERE.**

NEDBRYTING AV SPRØYTEPISTOLEN

Skal sprøytepistolen nedbrytes, må den først være rengjort for rester av løsemiddel og produkt. Materialene som sprøytepistolen er laget av, er fullstendig gjenvinnbare og skal inndeles i forskjellige grupper; gjenvinning skal skje ved autoriserte oppsamlingssteder for gjenvinning.

SL

Priročnik za uporabo in vzdrževanje

Brizgalna pištola za poliuretanske pene

ZA VAŠO SIGURNOST PAŽLJIVO PREBERITE TA NAVODILA PREDEN ZAČNETE Z INŠTALIRANJEM, UPORABLJANJEM IN VZDRŽEVANJEM AEROGRAFA. TA PRIROČNIK MORATE SHRANITI, DA GA BOSTE LAHKO V BODOČE VZELI ŠE KDAJ V ROKE

SPLOŠNO

Tale knjižica je sestavni del izdelka, kateremu je priložena, in jo je treba shraniti za bodočo uporabo. Pazljivo preberite opozorila in navodila v priročniku, preden začnete nameščati, uporabljati, uravnavati in vzdrževati pištolo, saj so v navodilih pomembna navodila, povezana z VARNO UPORABO in VZDRŽEVANJEM. Za varno uporabo in pravilno vzdrževanje sme pištolo uporabljati le en, primerno usposobljen operater. Informacije v navodilih so potrebne za pravilno uporabo pištole in njenih sestavnih delov in vključujejo tudi informacije o tehničnih lastnostih naprav, ki jih usposobljeni operaterji že poznajo. Varnostni predpisi, zajeti v navodilih, upoštevajo varnostne predpise, ki veljajo v državah, v katerih se izdelek uporablja, in ki jih morajo operaterji poznati in spoštovati. Za dodatne informacije ali rešitve posebnih težav bodo poskrbeli centri, pooblaščeni za tehnično pomoč in vzdrževanje izdelka.

ODSTRANJEVANJE EMBALAŽE

Ko odstranite embalažo, se prepričajte, da na izdelku ni napak, tako da ga pregledate. Če ste v dvomih, naprave ne uporabljajte, ampak se takoj obrnite na prodajalca. Sestavne dele embalaže (plastične vrečke, polistiren itd.) odložiti na za to namenjena zbirna mesta in jih ne puščajte na dosegu otrok, saj so lahko nevarni.

NAMEN IN UPORABA

Ta **BRIZGALNA PIŠTOLA** je primerna za uporabo kot **PIŠTOLA ZA POLIURETANSKE PENE**. Vsaka drugačna uporaba je neprimerna. Vsaka drugačna uporaba je neprimerna uporaba.druga uporaba ni primerna. Podjetje zavrača vsakršno odgovornost za škodo ali nesreče, za katere je vzrok nepravilna uporaba ročne pištole ali zaradi neupoštevanja varnostnih predpisov. Vsako poškodovanje ali spreminjanje naprave, ki ga ne odobri proizvajalec, proizvajalca odrešuje odgovornosti za škodo, ki izhaja iz navedenih dejanj.

SPLOŠNA VARNOSTNA OPOZORILA

TVEGANJA ZARADI NEPRAVILNE UPORABE

- **NIKOLI NE NAMERITE** pištole v človeka ali žival.
- **NIKOLI NE** uporabljajte neprimerne lončke za pene.
- Preden demontirate, čistite ali montirate brizgalno pištolo, **VEDNO** izpraznite zračni tlak in peno.

ZDRAVSTVENA TVEGANJA

Veliko izdelkov vsebuje organska topila in kemične snovi, ki so škodljive za zdravje in lahko povzročajo zastrupitve zaradi strupenih hlapov, ki so oddani med brizgom.
Med uporabo **OBVEZNO** upoštevajte nekatera navodila::

- PAŽLJIVO preberite tehnične liste izdelkov katere se uporabljajo predi njihovo uporabo.
- Uporabljajte ustezne prostore in dobro zračiti prostore.
- Med uporabo pištole si **VEDNO** nadenite zaščitna oblačila.
- **VEDNO** uporabljajte rokavice, očala in zaščitne maske s filtri z aktivnim ogljem za preventivo tveganj, ki nastajajo zaradi strupenih hlapov ali zaradi stika izdelkov in topil s kožo ali z očmi.

TVEGANJA ZA POŽAR IN EKSPLOZIJO

Veliko izdelkov vsebuje organska topila ali zelo vnetljive kemične snovi. Uporabljajte brizgalno pištolo SAMO v primernih okoliščinah ali v dobro prezračenih prostorih.

- Izogibajte se vsakršnih dejstva katere povzročajo požar, kakor kajenje, žareče ali druge električna tveganja
- NE uprabljajte RASTOPILNIH HALOGENI HIDROKARBID (1.1.1 METIL TRIHLORID, ETIL HLORID itd.) zato kar provzroča kemične reakcije na nekatere snovi pištole in povzročajo nevarne eksplozije.
- Prepričajte se, da so vsi barvni izdelki in topila, ki jih uporabljate, kemično kompatibilna ter primerjajte tehnične kartice o varnosti izdelkov.

DRUGA TVEGANJA

- **PREPOVEDANA JE uporaba** pištole za raspršcevanje na živila in medicinskih izdelki.
- **PREPOVEDANO JE** uporabljati pištolo na območjih, kjer delujejo naprave, kot so transporterji, roboti itd., medtem ko ti delujejo.

NAMESTITEV

Za varno uporabo in pravilno vzdrževanje mora brizgalno pištolo uporabljati le primerno pripravljen izvajalec. Potem, ko ste odstranili embalažo, pazite, da je stroj celoten in preglejte, da ni nobenih očitno poškodovanih del.

UPORABA

1. Ležaju privite jeklenko z okovi z navoji, in jo privite do konca.
2. Pognati vzvod dokler se snov ne izliva.
3. Regulirati količino izliva z zadnjo glavico.

ČIŠČENJE ORODJA

POZOR

Pred vsakem čiščenjem brizgalne pištole je treba odviti jeklenko in izprazniti tlak in preostalo peno v notranjosti pištole.

PREPOVEDANO JE izvajati vzdrževanje pištole, če pooblaščeno osebje ni prejelo ustreznih navodil.
PREPOVEDANO JE izvajati vzdrževanje pištole, če ne uporabljate originalnih rezervnih delov.

Po vsaki uporabi, blokirajte iglo z glavico za reguliranje, da bi se izognili možnega kapljanja snovi iz šobe.

1. Vedno zamenjajte prazno jeklenko s polno jeklenko, v zelo kratkem času, da ne bi se ostanki pene otrdeli v pištoli.
2. Če še ostaja nekaj snovi v jeklenki, ko ste jo končali uporabiti, je treba pustiti jeklenko privito in ne čistite pištole.
3. Izogibajte se pustiti privito prazno jeklenko za peno na pištoli, da bi onemogočili, da se pena otrdi v notranjosti cevovoda in dosledno ovira zamašitev in blokiranje igle.
4. Če pa izvlečemo jeklenko, je treba čistiti napravo s škropljenjem s pištolo primerna razkrojila v jeklenkah, ki jih lahko privijemo.
5. Pustite, da razkrojilo deluje za okoli 2 min. v notranjosti pištole.
6. Ponovite isti postopek dokler ne bo izlivalo čisto topilo.
7. Dosledno odvite regulator in odstranite iglo z zadnje strani; očistite iglo s snovi, ki ne praskajo, in podmazati preden ga ponovno vtaknite.

OPOMBA: Čistilo ni primerno za odstranitev ostankov strjene pene, niti po dolgem času.

NEPRAVILNO DELOVANJE

V primeru, da se izdelek sam izliva iz šobe, ko pištolo ne uporabljate in je jeklenka vtaknjena:

I. Odviti jeklenko in izprazniti tlak in preostali izdelek v notranjosti pištole.
II. Odstraniti iglo in natančno čistiti konico.
III. Odstraniti sprednjo šobo s francosko ključ in zagotoviti se, da je očiščen ali poškodovan zaradi velike uporabe. V tem primeru je treba nadomestiti šobo.

Če se izliva snov preko tesnila št.5, fiksirati matico vijaka s francozom.

OPOZORILO

Nikoli ne očistiti pištolo z vodo. V primeru, da jeklenka se nalepi pištoli, se ne sme poskusiti jo odstraniti z močjo, jo razbiti ali preluknjati: **NEVARNOST EKSPLOZIJE**

IZVLEČI IZ UPORABO AEROGRAF

Če jo želimo odstraniti, mora brizgalna pištola biti očiščena od kateregakoli ostanka topila ali snovi. Materiale, iz katerih je izdelana, je mogoče reciklirati, zato jih je treba razvrstiti po tipu in jih odnesti v ustrezne zbirne centre.

RUS

Руководство по эксплуатации и техническому обслуживанию

Аэрограф для полиуретановой пены

ДЛЯ ВАШЕЙ БЕЗОПАСНОСТИ ВНИМАТЕЛЬНО ОЗНАКОМЬТЕСЬ С ДАННЫМИ ИНСТРУКЦИЯМИ ПЕРЕД НАЧАЛОМ УСТАНОВКИ, ЭКСПЛУАТАЦИИ ИЛИ ТЕХНИЧЕСКОГО ОБСЛУЖИВАНИЯ ПИСТОЛЕТА-КРАСКОРАСПЫЛИТЕЛЯ.. СЛЕДУЕТ СОХРАНИТЬ ДАННОЕ РУКОВОДСТВО ДЛЯ ЛЮБЫХ ВОЗМОЖНЫХ СПРАВОК.

ОБЩИЕ СВЕДЕНИЯ

Данное издание является неотъемлемной частью изделия, к которому оно прилагается, и должно быть сохранено для любых возможных справок. Внимательно ознакомьтесь с предупреждениями и инструкциями, содержащимися в данном руководстве, перед началом установки, перед запуском, регуляцией или перед осуществлением технического обслуживания, так как в данных инструкциях приводятся важные рекомендации, касающиеся БЕЗОПАСНОСТИ, ЭКСПЛУАТАЦИИ и ТЕХНИЧЕСКОГО ОБСЛУЖИВАНИЯ. Для безопасной эксплуатации и правильного технического обслуживания пистолет должен использоваться только теми рабочим, которые имеют надлежащую подготовку. Сведения, приведенные в данном издании, необходимы для правильного использования пистолета и его компонетов и дополняют обычные знания рабочих о технической информации. Правила безопасности, описанные в данном руководстве, дополняют нормы по безопасности, действующие в стране использования изделия, которые должны быть доведены до сведения и применяться всеми рабочими. Для дополнительной информации или решения специальных трудностей обращайтесь в уполномоченные центры технической помощи и обслуживания изделий.

РАСПАКОВКА

Сняв упаковку, убедитесь в целостности изделия, зрительно проверяя наличие поврежденных частей, в случае сомнений не использовать аппарат и незамедлительно обратиться к вашему поставщику. Элементы, составляющие упаковку (целлофановые пакеты и т.д.) должны быть сложены в специальных местах и не должны быть оставлены в зонах, доступных детям, так как данные элементы являются потенциальным источником опасности.

НАЗНАЧЕНИЕ И ЭКСПЛУАТАЦИЯ

Данный **АЭРОГРАФ** используется в качестве **ПИСТОЛЕТА-РАЗБРЫЗГИВАТЕЛЯ ПОЛИУРЕТАНОВОЙ ПЕНЫ**, любое иное его использование считается несоответствующим. Фирма снимает с себя любую ответственность за ущерб или несчастные случаи, вызванные применением ручного пистолета не по назначению или несоблюдением указаний по технике безопасности. Любое вмешательство в конструкцию аппарата или его модификация без предварительного разрешения снимает с производителя всякую ответственность за ущерб, вызванный вышеуказанными действиями..

ОБЩИЕ ПРЕДУПРЕЖДЕНИЯ ПО БЕЗОПАСНОСТИ

РИСК ИЗ-ЗА НЕСООТВЕТСТВУЮЩЕГО ИСПОЛЬЗОВАНИЯ

- **НИКОГДА НЕ** направлять пистолет на людей или животных.
- **НИКОГДА** не использовать неподходящие баллоны для пены
- Перед осуществлением разборки или повторной сборки аэрографа необходимо **ВСЕГДА** выпускать давление воздуха и оставшуюся в пистолете пену.

ОПАСНОСТЬ ДЛЯ ЗДОРОВЬЯ

Многие вещества содержат вредные для здоровья органические растворители или химические компоненты, которые могут вызвать отравление токсичными испарениями, образующимися в процессе разбрызгивания.
Следовательно в процессе эксплуатации **НЕОБХОДИМО** соблюдать некоторые рекомендации:

- Перед эксплуатацией **ВНИМАТЕЛЬНО** ознакомиться с техническими карточками применяемых веществ.
- Использовать пистолет **ТОЛЬКО** в надлежащих зонах или в хорошо проветриваемых помещениях.
- В процессе эксплуатации пистолета **ВСЕГДА** носить надлежащие приспособления для защиты тела.
- **ВСЕГДА** надевать защитные перчатки, очки и маски с фильтром с активированным углем во избежание отравления токсичными испарениями или попадания на кожу и в глаза веществ и растворителей.

ОПАСНОСТЬ ВОЗГОРАНИЯ И ВЗРЫВА

Многие вещества содержат высокогорючие органические растворители или химические компоненты. Использовать аэрограф ТОЛЬКО в специальных зонах или хорошо проветриваемых помещения.

- Избегать любого действия, которое может вызвать пожар, такого как курение, искры или любую электрическую опасность.
- НЕ использовать РАСТВОРИТЕЛИ С ГАЛОГЕНИРОВАННЫМИ УГЛЕВОДОРОДАМИ (1.1.1 ТРИХЛОРИД МЕТИЛА, ЭТИЛХЛОРИД и т.д.) так как они вступают в химические реакции с некоторыми материалами, составляющими пистолет, вызывая опасные взрывы.
- Проверьте, чтобы все используемые красящие вещества и растворители были химически совместимы, производя перекрестный контроль по техническим карточкам безопасности этих веществ.

ПРОЧИЕ РИСКИ

- **ЗАПРЕЩАЕТСЯ** использовать пистолет для распыления пищевых продуктов или медикаментов.
- **ЗАПРЕЩАЕТСЯ** использовать пистолет в зонах работы такого оборудования как конвейеры, роботы и т.д. в процессе их функционирования.

УСТАНОВКА

Для безопасной эксплуатации и правильного осуществления технического обслуживания пистолет должен использоваться только рабочим, прошедшим специальную подготовку. Сняв упаковку, проверьте целостность прибора, чтобы не было деталей с очевидными повреждениями.

ЭКСПЛУАТАЦИЯ

1. Привинтить баллон, оснащенный резьбовой блокировочной гайкой, к основанию до упора.
2. Нажать на рычаг вплоть до выхода вещества.
3. Отрегулировать объем подачи вещества при помощи рукоятки, расположенной сзади.

ЧИСТКА АППАРАТА

ВНИМАНИЕ

Перед осуществлением какой-либо операции по чистке аэрографа отвинтить баллон для выпуска давления и удаления из пистолета остатков вещества.

ЗАПРЕЩАЕТСЯ осуществлять техническое обслуживание пистолета, если уполномоченный персонал не получил надлежащие инструкции.
ЗАПРЕЩАЕТСЯ выполнять обслуживание пистолета, если не применяются фирменные запасные части**.**

В конце каждого использования заблокировать штырь с рукояткой регуляции во избежание возможных утечек вещества из форсунки.

1. Всегда производить замену пустого баллона на новый как можно быстрее во избежание затвердевания отстатков пены внутри пистолета.
2. Если по завершении использования в баллоне остается вещество, оставить баллон привинченным без чистки пистолета.
3. Не оставляйте пустой баллон из-под пены привинченным к пистолету во избежание затвердевания пены внутри каналов с последующим засором и блокировкой штыря.
4. При снятии баллона необходимо произвести чистку, разбрызгивая пистолетом специальные растворители из привинчиваемых баллонов.
5. Оставить растворитель воздействовать в течение 2 мин. внутри пистолета.
6. Повторить эту операцию до тех пор, пока из пистолета не будет выходить чистый растворитель.
7. Затем снять штырь с задней части, отвинтив регулятор; прочистить штырь неабразивными веществами, смазать его перед установкой на место.

ПРИМЕЧАНИЕ : Чистящее устройство не может удалить затвердевшие остатки пены даже после длительного воздействия растворителя.

НЕИСПРАВНОЕ ФУНКЦИОНИРОВАНИЕ

Если при неработающем пистолете с привинченным баллоном вещество спонтанно вытекает из форсунки:

I. Отвинтить баллон, выпустить давление и удалить остатки вещества из пистолета.
II. Вынуть штырь и тщательно прочистить наконечник.
III. Снять переднюю форсунку при помощи шестигранной отвертки и проверить, чтобы она была в чистом состоянии и не слишком изношена. В последнем случае заменить форсунку.

В случае утечки вещества через хомут n°5 завинтить гайку шестигранным ключом.

ПРЕДУПРЕЖДЕНИЯ

Никогда не мыть пистолет водой. Если баллон приклеется к пистолету, не пытайтесь отсоединить его силой, сломать или оторвать: **ОПАСНОСТЬ ВЗРЫВА**

УТИЛИЗАЦИЯ ПИСТОЛЕТА-КРАСКОРАСПЫЛИТЕЛЯ

Для утилизации аэрографа необходимо, чтобы он был очищен от всех остатков вещества или растворителей. Материалы, из которых изготовлен пистолет, являются полностью утилизируемыми и должны быть разделены по типам и сданы с соответствующие центры сбора.

LT

Naudojimo ir Priežiūros Instrukcija

Aerografas poliuretano putoms purkšti

SAUGOS SUMETIMAIS, PRIEŠ ĮRENGIANT, NAUDOJANT AEROGRAFĄ AR ATLIEKANT JO TECHNINĘ PRIEŽIŪRĄ, ATIDŽIAI PERSKAITYTI ŠIUOS NURODYMUS. ŠI KNYGELĖ TURI BŪTI IŠSAUGOTA BET KOKIOMS TOLIMESNĖMS KONSULTACIJOMS.

BENDRAS APRAŠYMAS

Ši knygelė yra neatsiejama produkto, prie kurio ji pridedama, dalis ir turi būti išsaugoma tolimesnėms konsultacijoms. Atidžiai perskaityti šios knygelės įspėjimus ir instrukcijas prieš pradedant bet kokius instaliavimo, naudojimo, reguliavimo arba priežiūros darbus, nes žemiau pateikiamos svarbios nuorodos SAUGAUS NAUDOJIMO ir PRIEŽIŪRA temomis. Saugiam naudojimui ir taisyklingai priežiūrai, pistoletą turi naudoti tik atitinkamą pasiruošimą turintis operatorius. Šioje knygelėje pateikta informacija yra reikalinga taisyklingam pistoleto ir jo komponentų naudojimui ir papildo įprastas operatorių technines žinias. Saugumo reikalavimai, pateikti šioje knygelėje, papildo produkto naudojimo šalyje galiojančius saugumo reikalavimus, kuriuos operatoriai privalo žinoti bei jų laikytis. Dėl išsamesnės informacijos arba iškilusių ypatingų problemų kreiptis į įgaliotus produkto techninio aptarnavimo ir priežiūros centrus.

IŠPAKAVIMAS

Išpakavus įsitikinti, ar prietaisas vientisas, patikrinti, ar atskiros jo dalys nėra akivaizdžiai pakenktos, iškilus abejonėms, nenaudoti prietaiso, bet iš karto kreiptis į pardavimo įmonę. Atskiri įpakavimo elementai (plastikiniai maišeliai, polistirolas, ir t.t.) turi būti pristatyti į specializuotus jų surinkimo centrus, jie negali būti palikti vaikams pasiekiamose vietose, nes yra potencialūs pavojaus šaltiniai.

PASKIRTIS IR NAUDOJIMAS

Šis **AEROGRAFAS** buvo sukurtas, kad būtų naudojamas kaip **PISTOLETAS POLIURETANO PUTOMS PURKŠTI**. Jo naudojimas bet kuriai kitai paskirčiai turi būti laikomas netinkamu.Jo naudojimas bet kuriai kitai paskirčiai turi būti laikomas netinkamu. Įmonė apsiriboja nuo bet kokios atsakomybės dėl nuostolių ar nelaimingų atsitikimų, patirtų dėl rankinio pistoleto naudojimo ne pagal paskirtį arba dėl nurodymų, susijusių su darbo sauga, nesilaikymu. Bet koks prietaiso sugadinimas arba jo modifikacija, iš anksto nesuderinta su gamintoju, atleidžia gamintoją nuo bet kokios atsakomybės už nuostolius, patirtus ar susijusius su minėtais veiksmais.

BENDRIEJI SAUGUMO NURODYMAI

RIZIKA, SUSIJUSI SU NAUDOJIMU NE PAGAL PASKIRTĮ

- **NIEKADA** nenukreipinėti pistoleto žmogaus kūno ar gyvūnų kryptimi
- **NENAUDOTI** netinkamų putų talpyklų.
- Prieš atliekant aerografo išmontavimo, valymo ar surinkimo darbus **KASKART** panaikinti oro slėgį ir išleisti putas.

PAVOJUS SVEIKATAI

Daugelyje produktų yra sveikatai kenksmingų organinių tirpiklių arba cheminių medžiagų, galinčių sukelti apsinuodijimą purškimo metu išskiriamais toksiškais garais.
Naudojimo metu **PRIVALOMA** laikytis kai kurių nurodymų:

- Prieš naudojimą **ATIDŽIAI** perskaityti naudojamų produktų techninių duomenų lapus
- Aerografą naudoti **TIK** tinkamose vietose arba gerai vėdinamose patalpose.
- Pistoleto naudojimo metu **VISADA** dėvėti apsauginę aprangą, pritaikytą kūno dalių apsaugai
- Siekiant išvengti rizikos, kurią sukelia toksiški garai arba ant odos ar į akis patekę produktai **BŪTINA** užsimauti pirštines, užsidėti akinius ir kaukę su aktyvintųjų anglių filtrais.

GAISRO IR SPROGIMO PAVOJAI

Daugelyje produktų yra ypač degių organinių tirpiklių arba cheminių medžiagų. Aerografą naudoti TIK tinkamose vietose arba gerai vėdinamose patalpose.

- Vengti bet kokių veiksmų, galinčių sukelti gaisrus, kaip antai rūkymo, kibirkščių arba bet kokių elektros pavojų sukėlimo.
- NEnaudoti HALOGENINTŲ ANGLIAVANDENILIŲ TIRPIKLIŲ (1.1.1. METILO TRICHLORIDO, ETILO CHLORIDO ir t. t.), nes jie chemiškai reaguoja su kai kuriomis pistoleto medžiagomis, sukeldami pavojingus sprogimus.
- Atlikus kryžminį medžiagų saugos duomenų lapų sulyginimą patikrinti, ar visos naudojamos dažymo medžiagos ir tirpikliai chemiškai suderinami.

KITI PAVOJAI

- **DRAUDŽIAMA** naudoti pistoletą maisto arba medicinos produktų purškimui.
- **DRAUDŽIAMA** naudoti pistoletą įvairių įrengimų, tokių kaip konvejeriai, robotai, ir t.t. jų eksploatavimo metu

INSTALIAVIMAS

Kad naudojimas būtų saugus, o priežiūra tinkama, pistoletą turi naudoti tik atitinkamai parengtas operatorius. Nuėmę pakuotę patikrinkite, ar prietaisas nepažeistas – apžiūrėkite, ar nėra akivaizdžiai pažeistų dalių.

NAUDOJIMAS

1. Iki pat galo prisukite prie suporto balioną su srieginiu metaliniu žiedu.
2. Kol ištekės produktas, svirtį laikykite paleistą.
3. Užpakaline rankenėle nustatykite tiekimo tūrį.

PRIETAISO VALYMAS

DĖMESIO

Prieš atlikdami bet kokius aerografo valymo darbus atsukti balioną, kad būtų panaikintas slėgis ir išleista pistolete likusi medžiaga.

DRAUDŽIAMA vykdyti pistoleto remontą, jei personalas negavo pakankamų instrukcijų.
DRAUDŽIAMA vykdyti pistoleto remontą, jei naudojamos neorginalios atsarginės dalys.

Kaskart baigę naudotis reguliavimo rankenėle užblokuokite kaištį, kad medžiaga nenutekėtų pro jungtį.

1. Kaskart kuo skubiau tuščią balioną pakeiskite pilnu, kad nesukietėtų pistolete esantys putų likučiai.
2. Jeigu baigus naudotis balione dar lieka medžiagos, palikite prisuktą balioną ir pistoleto nevalykite.
3. Nepalikite prie pistoleto prisukto tuščio putų baliono, kad vamzdžiuose nesukietėtų putos, nes vėliau jos gali užkimšti ir užblokuoti kaištį.
4. Tačiau jeigu balionas nuimamas, reikia išvalyti pistoletu atitinkamus tirpiklius purškiant į prisukamuosius balionus.
5. Tirpiklį apie 2 min palaikykite pistolete.
6. Operaciją kartokite tol, kol ištekės švarus tirpiklis.
7. Paskui, atsukę reguliatorių, iš užpakalinės dalies išimkite kaištį; kaištį nuvalykite nebraižančiomis priemonėmis ir, prieš vėl įdėdami, patepkite.

PASTABA: valytojas sukietėjusių putų likučių net ir ilgai valydamas nepašalintų.

DEFEKTINIS VEIKIMAS

Jeigu išjungus pistoletą ir įdėjus balioną produktas pats veržtųsi ištekėti pro jungtį:

I. Atsukite balioną, panaikinkite slėgį ir išleiskite pistolete likusią medžiagą.
II. Išimkite kaištį ir kruopščiai nuvalykite viršūnę.
III. Šešiakampiu raktu nuimkite priekinę jungtį ir patikrinkite, ar ji švari, ar ne per daug susidėvėjusi nuo naudojimo. Jei taip – jungtį pakeiskite.

Jeigu pro riebokšlį (5) nuteka medžiagos, šešiakampiu raktu pritvirtinkite veržlę.

PERSPĖJIMAI

Jokiu būdu pistoleto neplaukite vandeniu. Jei kartais balionas priliptų prie pistoleto, nemėginkite jo atplėšti jėga, sudaužyti ar pradurti – **SPROGIMO PAVOJUS.**

AEROGRAFO IŠĖMIMAS IŠ NAUDOJIMO

Kad aerografą būtų galima išardyti, jame neturi būti jokių tirpiklio ar medžiagos likučių.
Visos pradinės gamybos medžiagos yra perdirbamos ir turi būti diferencijuotos pagal jų rūšį ir pristatytos į specializuotus atliekų surinkimo centrus.

RO

Manual de Instrucţiunii pentru Întrebuinţare şi Întreţinere

AEROGRAFUL PENTRU SPUME POLIURETANICE

PENTRU SIGURANŢA DUMNEAVOASTRĂ CITIŢI CU ATENŢIE ACESTE INSTRUCŢIUNI ÎNAINTE DE A PROCEDA LA INSTALAŢIA, UTILIZAREA SAU LA ÎNTREŢINEREA AEROGRAFULUI. ACEST MANUAL TREBUIE PĂSTRAT PENTRU ORICE REFERNIŢĂ VIITOARE.

GENERALITĂŢI

Prezenta broşură constituie parte integrantă a produsului căruia îi este anexat şi trebuie sa fie păstrată pentru orice referinţă viitoare. Citiţi cu atenţie notele introductive şi instrucţiunile conţinute în prezentul manual de instrucţiuni înainte de a proceda la instalaţia, punerea în funcţiune, reglarea sau întreţinerea produsului întrucît furnizează indicaţii importante în ceea ce priveşte SIGURANŢA DE ÎNTREBUINŢARE şi ÎNTREŢINERE. Pentu o întrebuinţare fără pericol şi o corectă întreţinere, pistolul trebuie să fie folosit numai de un singur operator cu o pregătire adecvată. Informaţiile cuprinse în prezenta broşură sînt necesare pentru o întrebuinţare corectă a pistolului şi a componenţilor săi şi complectează informaţiile care aparţin bagajului normal de cunoştiinţe tehnice a personalului destinat utilizării. Normele de siguranţă cuprinse în prezenta broşură complectează normele de siguranţă în vigoare în ţările unde este utilizat produsul care trebuie să fie cunoscute şi aplicate de personalul destinat utilizării. Pentru informaţii ulterioare sau probleme speciale, adresaţi-vă centrelor autorizate de asistenţă tehnică şi întreţinere a produsului.

DEZAMBALARE

Dupa ce se îndepărtează ambalajul asiguraţi-vă asupra integrităţii aparatului controlînd dacă există părţi deteriorate în mod vizibil, în caz de dubiu nu utilizaţi aparatul şi adresaţi-vă imediat la propriul vânzător. Elementele care compun ambalajul (pungi de plastic, polistiren expandat, etc.) trebuie să fie înlăturate în locurile special amenajate pentru depunerea lor şi nu trebuie lăsate la îndemîna copiilor, deoarce constituiesc o potenţială sursă de pericol.

DESTINAŢIE şi ÎNTREBUINŢARE

Acest **AEROGRAF** a fost realizat pentru a fi utilizat ca **PISTOL PENTRU SPUME POLIURETANICE** , orice altă întrebuinţare este considerată improprie. Firma îşi declină orice responsabilitate pentru daune sau accidente derivate din utilizarea improprie a pistolului manual sau pentru nerespectarea prescripţiilor referitoare la siguranţă. Orice şi oricare alterare sau modificare a aparatului care nu a fost autorizată preventiv eliberează constructorul de prejudiciile derivate sau care fac referinţă la acţiunile mai sus citate.

NOTE GENERALE DE SIGURANŢĂ

RISCURI CAUZATE DE ÎNTREBUINŢAREA IMPROPRIE

- **NU** îndreptaţi **NICIODATĂ** pistolul în direcţia corpului uman sau în direcţia animalelor
- **NU** folosiţi **NICIODATĂ** recipiente de spumă necorespunzătoare.
- Înainte de a efectua operaţiuni de demontare, de curăţare sau de reasamblare a aerografului descărcaţi **ÎNTOTDEAUNA** aerul comprimat şi spuma.

RISCURI PENTRU SĂNĂTATE

Multe produse conţin dizolvanţi organici sau produse chimice dăunătoare sănătăţii care pot provoca intoxicaţii din cauza vaporilor toxici emanaţi în timpul stropirii.
Este deci **OBLIGATORIU** respectarea cîtorva indicaţii în timpul folosirii:

- Citiţi **CU ATENŢIE** fişele tehnice a produselor folosite înainte de utilizare.
- Utilizaţi aerograful **NUMAI** în spaţii adecvate sau ambiante bine aerisite.
- În timpul întrebuinţării aerografului îmbrăcaţi **ÎNTOTDEAUNA** haine cu protecţii adecvate pentru protejarea corpului.
- Îmbrăcaţi **ÎNTOTDEAUNA** mănuşi, ochelari şi măşti cu filtre de cărbune activ pentru a preveni riscurile cauzate de vaporii toxici sau de contactul pielii sau ochilor cu produse sau dizolvanţi.

RISCURI DE INCENDIU ŞI DE EXPLOZIE

Multe produse conţin dizolvanţi organici sau produse chimice cu înalt grad de inflamabilitate. Folosiţi aerograful NUMAI în spaţii corespunzătoare sau în medii bine aerisite.

- Evitaţi orice acţiune care poate provoca incendiu ca de exemplu: a fuma, a provoca scîntei sau orice risc electric.
- NU folosiţi DIZOLVANŢI din HIDROCARBURI ALOGENETICI (1.1.1 TRICLORURĂ DE METIL, CLORURĂ DE ETIL etc.) deoarece cauzează reacţii chimice cu anumite materiale ale pistolului provocînd explozii pericoloasei.
- Asiguraţi-vă că toate produsele pentru vopsit şi dizolvanţii pe care-i folosiţi sunt compatibili din punct de vedere chimic, efectuând un control încrucişat al fişelor tehnice de siguranţă a produselor.

ALTE RISCURI

- **Este INTERZIS** întrebuinţarea pistolului pentru a stropi produse alimentare sau produse medicinale
- **Este INTERZIS** întrebuinţarea pistolului în spaţiile de muncă a maşinilor de tipul aparatelor de convoi, roboţi etc. în timpul funcţionării acestora

INSTALAŢIE

Pentru o întrebuinţare sigură şi o întreţinere corectă pistolul trebuie să fie folosit doar de un lucrător având o pregătire adecvată. După îndepărtarea ambalajului asiguraţi-vă de integritatea aparatului controlând dacă nu există părţi deteriorate în mod vizibil.

ÎNTREBUINŢARE

1. Înşurubaţi până la capătul cursei butelia prevăzută cu filet.
2. Acţionaţi pârghia până la eliberarea produsului.
3. Reglaţi debitul de distribuţie prin intermediul mânerului posterior.

CURĂŢENIA INSTRUMENTULUI

ATENŢIUNE

Înainte de a efectua orice operaţiune de curăţare a aerografului deşurubaţi butelia pentru a evacua aerul comprimat şi produsul rezidual din interiorul pistolului.

Este **INTERZIS** să se efectueze întreţinerea aerografului atunci cînd personalul destinat utilizării nu a primit instrucţii adecvate.
Este **INTERZIS** să efectuaţi întreţinerea pistolului fără sa folositi piesele de schimb originale**.**

La sfârşitul fiecării aplicaţii blocaţi acul cu mânerul de reglare pentru a evita eventualele pierderi de produs din ciocul aerografului.

1. Înlocuiţi întotdeauna, cât mai rapid posibil, o butelie goală cu alta plină pentru a evita întărirea reziduurilor de spumă din pistol.
2. Dacă la sfârşitul aplicării mai rămâne produs în butelie, lăsaţi butelia racordată fără a curăţa pistolul.
3. Evitaţi menţinerea în racord la pistol a unei butelii de spumă goale, pentru a împiedica întărirea spumei în interiorul ţevilor, care ar avea drept urmare obturarea şi blocarea acului.
4. În schimb, dacă se îndepărtează butelia, e necesară curăţirea prin stropire cu pistolul a dizolvanţilor corespunzători conţinuţi în recipiente racordabile.
5. Lăsaţi dizolvantul să acţioneze timp de 2 minute în interiorul pistolului.
6. Repetaţi operaţiunea până când dizolvantul eliminat va fi curat.
7. Îndepărtaţi apoi acul di partea posterioară după ce aţi deşurubat dispozitivul de reglare; curăţaţi acul cu produse care nu zgârie, ungeţi cu vaselină înaintea reintroducerii.

Obs.: Curăţătorul, nici măcar cel cu timp de acţiune îndelungat, nu poate îndepărta reziduurile de spumă întărită.

PROBLEME DE FUNCŢIONARE

Atunci când pistolul este oprit şi butelia este racordată iar produsul încearcă să iasă singur din ciocul aerografului:

I. Deşurubaţi butelia şi evacuaţi aerul comprimat şi produsul rezidual din interiorul pistolului.
II. Îndepărtaţi acul şi curăţaţi cu grijă vârful.
III. Îndepărtaţi ciocul anterior cu o cheie hexagonală şi controlaţi dacă este curăţat sau deteriorat din cauza întrebuinţării. În acest caz înlocuiţi ciocul.

În caz de pierderi de produs prin presgarnitura numărul 5, fixaţi piuliţa cu cheia hexagonală.

ATENŢIE

Nu curăţaţi niciodată pistolul cu apă. În cazul în care butelia rămâne lipită de pistol nu încercaţi să o îndepărtaţi cu forţa, să o rupeţi sau să o găuriţi: **PERICOL DE EXPLOZIE.**

SCOATEREA DIN FUNCŢIUNE A AEROGRAFULUI

Pentru demontarea aerografului e necesar ca acesta să fie curăţat de orice reziduu de dizolvant sau de produs. Materialele folosite pentru fabricaţie sînt complect reciclabili şi trebuie să fie împărţite după felul lor şi distruse în centre speciale de colectare.

SK

Príručka na použitie a údržbu

Striekacie zariadenie na polyuretánové peny

PRE VAŠU BEZPEČNOSŤ SI POZORNE PREČÍTAJTE TIETO POKYNY PREDTÝM, NEŽ ZAČNETE S INŠTALÁCIOU, POUŽÍVANÍM ALEBO ÚDRŽBOU PIŠTOLE. TÁTO PRÍRUČKA MUSÍ BYŤ USCHOVANÁ PRE ĎALŠIE POUŽITIE.

OBECNÉ INFORMÁCIE

Táto príručka predstavuje neoddeliteľnú súčasť výrobku, ku ktorému je priložená a musí byť uchovaná pre budúce potreby. Pred inštaláciou, uvedením do prevádzky, reguláciou alebo údržbou si pozorne prečítajte upozornenia a inštrukcie uvedené v tejto príručke, pretože obsahujú dôležité informácie týkajuce sa BEZPEČNÉHO POUŽITIA a ÚDRŽBY. Pištoľ musí používať len pracovník so zodpovedajúcou kvalifikáciou, aby tak bola zaistená správna prevádzka a údržba. Informácie v tejto príručke sú nevyhnutné pre správne použitie pištole a jej komponentov a dopĺňajú informácie, ktoré patria k obvyklým technickým znalostiam obsluhujúceho personálu. Bezpečnostné normy uvedené v tejto príručke dopĺňajú bezpečnostné normy platné v krajine použitia výrobku a poverení pracovníci ich musia poznať a uvádzať v prax. Pokiaľ potrebujete ďalšie informácie alebo riešiť špecifické problémy, obráťte sa na autorizované strediská s požiadavkami o technický servis alebo údržbu výrobku.

VYBALENIE

Po odstránení obalu skontrolujte neporušenosť zariadenia a overte, či na ňom nie sú viditeľné poškodené časti, v prípade pochýb nepoužívajte zariadenie a obráťte sa na distribútora. Obalový materiál (plastové vrecká, polystyrén apod.) musí byť spracovaný ako odpad v príslušných zberniach, nenechávajte ho v dosahu detí, predstavuje zdroj nebezpečenstva.

ÚČEL A POUŽITIE

Toto **STRIEKACIE ZARIADENIE** bolo vyvinuté tak, aby sa dalo použiť ako **PIŠTOĽ NA POLYURETÁNOVÉ PENY,** akékoľvek iné použitie sa považuje za nevhodné.. Akékoľvek iné použitie sa považuje za nevhodné. Firma nenesie akúkoľvek zodpovednosť za škody alebo úrazy spôsobené nesprávnym použitím ručnej pištole alebo v prípade nedodržania bezpečnostných predpisov. Akákoľvek zmena alebo úprava zariadenia, ktorá nebola predbežne povolená výrobcom, zbavuje výrobcu zodpovednosti za škody nimi spôsobené alebo za škody, ktoré sa k nim vzťahujú.

VŠEOBECNÉ BEZPEČNOSTNÉ INŠTRUKCIE

NEBEZPEČENSTVÁ PRI NESPRÁVNOM POUŽITÍ

- **NIKDY NEMIERTE** pištoľou v smere osôb alebo zvierat
- **NIKDY** nepoužívajte nevhodné penové nádrže
- Predtým, ako uskutočníte operácie demontáže, čistenia alebo opätovnej montáže striekacieho zariadenia, **VŽDY** vypustite tlak vzduchu a penu

NEBEZPEČENSTVÁ PRE ZDRAVIE

Mnohé výrobky obsahujú organické rozpúšťadlá alebo chemikálie, ktoré sú zdraviu škodlivé a môžu spôsobiť intoxikáciu z dôvodu toxických výparov, ktoré sa uvoľňujú počas striekania.
Počas prevádzky **JE POVINNÉ** dodržať niekoľko predpisov:

- **POZORNE** si prečítajte technické tabuľky používaných výrobkov ešte skôr, než dôjde k ich použitiu
- Striekacie zariadenie používajte **LEN** vo vhodných zónach a v dobre vetraných miestnostiach
- Počas použitia pištole **VŽDY** používajte zodpovedajúce ochranné prostriedky vhodné pre ochranu tela
- **VŽDY** používajte rukavice, okuliare a masky s filtrami s aktívnym uhlím, aby ste predišli riziku spôsobenému toxickými výparmi alebo kontaktom výrobku a roztokov s pokožkou alebo s očami

RIZIKÁ POŽIARU A VÝBUCHU

Veľa výrobkov obsahuje vysoko zápalné organické rozúšťadlá alebo chemikálie. Pištoľ používajte LEN vo vhodných zónach alebo v dobre vetraných miestnostiach

- Vyhýbajte sa akejkoľvek činnosti, ktorá by mohla spôsobiť požiar, ako je napríklad fajčenie, vyvolať iskry alebo iné elektrické riziko
- NEPOUŽÍVAJTE HALOGÉNNE UHĽOHYDRÁTOVÉ ROZPÚŠŤADLÁ (1.1.1 TRIMETYLCHLORID, ETYLCHLORID atď.), pretože vyvolávajú chemické reakcie s niektorými materiálmi pištole, ktoré môžu mať za následok nebezpečnú explóziu.
- Pomocou krížovej kontroly bezpečnostných technických kariet výrobkov sa ubezpečte, že všetky výrobky na lakovanie a rozpúšťadlá, ktoré používate, sú chemicky kompatibilné

INÉ NEBEZPEČENSTVÁ

- **JE ZAKÁZANÉ** používať pištoľ na striekanie potravinárskych alebo medicínskych výrobkov
- **JE ZAKÁZANÉ** používať pištoľ v pracovnej zóne strojov ako sú dopravníky, roboty a pod. počas chodu týchto zariadení

INŠTALÁCIA

Pre bezpečné používanie a správnu údržbu pištoľ musí používať len operátor, ktorý má vhodnú prípravu. Po odstránení obalu sa uistite o celistvosti prístroja, pričom skontrolujte, či tu nie sú viditeľne poškodené časti.

POUŽITIE

1. Priskrutkujte fľašu vybavenú závitovanou objímkou k suportu až na doraz..
2. Pohybujte páčkou, až kým nezačne vychádzať von produkt.
3. Nastavte objem vypúšťania pomocou zadného regulačného kolieska

ČISTENIE ZARIADENIA

POZOR

Pred uskutočnením akejkoľvek operácie čistenia striekacieho zariadenia odskrutkujte fľašu, aby ste vypustili tlak a produkt, ktorý zostal vo vnútri pištole.

JE ZAKÁZANÉ vykonávať údržbu pištole, pokiaľ poverený personál neobdržal príslušné inštrukcie.
JE ZAKÁZANÉ vykonávať údržbu pištole, pokiaľ nie sú používané originálne súčasti.

Po ukončení každej aplikácie zablokujte ihlu s regulačným kolieskom, aby sa zabránilo prípadným únikom produktu cez trysku.

1. Prázdnu fľašu vymeňte za plnú vždy čo najrýchlejšie, aby sa zabránilo zatvrdnutiu zvyškov peny v pištoli.
2. Ak po ukončení aplikácie zostane ešte produkt vo fľaši, nechajte fľašu zaskrutkovanú bez vyčistenia pištole.
3. Zabráňte tomu, aby ste na pištoli ponechali prázdnu penovú fľašu. Vyhnete sa tak zatvrdnutiu peny vo vnútri vedení a následnému upchatiu a zablokovaniu ihly.
4. Ak naopak, fľašu odstránite, je potrebné previesť čistenie tak, že pištoľou striekate príslušné rozpúšťadlá v zaskrutkovateľných fľašiach.
5. Rozpúšťadlo nechajte pôsobiť v pištoli asi 2 minúty.
6. Celú operáciu opakujte, až kým nebude vychádzať čisté rozúšťadlo.
7. Potom po odstránení regulátora vyberte ihlu zo zadnej strany; ihlu vyčistite neabrazívnym čistiacim prostriedkom a pred opätovným zavedením ihlu namažte.

N.B. : Čistič nie je schopný odstrániť zvyšky zatvrdnutej peny ani pri predĺženej dobe pôsobenia.

CHYBNÉ FUNGOVANIE

Ak by bola pištoľ vypnutá a fľaša zasunutá a produkt by začal vychádzať samovoľne von cez trysku:

I. Odmontujte fľašu a vypustite tlak a zvyšný produkt, ktorý sa nachádza vo vnútri pištole.
II. Vyberte ihlu a starostlivo očistite hrot.
III. Pomocou šesťhranného kľúča vyberte prednú trysku a skontrolujte, či je čistá a či sa pri používaní príliš neopotrebovala. Ak áno, v takom prípade trysku vymeňte.

V prípade úniku produktu cez upchávku č. 5 maticu utiahnite šesťhranným kľúčom.

UPOZORNENIE

Nikdy nečistite pištoľ vodou. V prípade, že by fľaša zostala prilepená k pištoli, nesnažte sa ju oddeliť silou, odlomiť alebo prevŕtať: **NEBEZPEČENSTVO VÝBUCHU**

STRIEKACIA PIŠTOĽ MIMO PREVÁDZKU

Pre demontáž striekacieho zariadenia je potrebné, aby bolo očistené od všetkých zvyškov rozpúšťadla alebo produktu.Výrobné materiály sú kompletne recyklovateľné a musia byť rozdelené podľa typu a spracované v príslušných zberniach.

PL

INSTRUKCJA UżYTKOWANIA I KONSERWACJI

Aerograf do rozpylania pian poliuretanów

W CELU ZAPEWNIENIA BEZPIECZEŃSTWA NALEŻY PRZED PRZYSTĄPIENIEM DO INSTALOWANIA, UŻYTKOWANIA LUB KONSERWACJI ZAPOZNAĆ SIĘ Z NINIEJSZĄ INSTRUKCJĄ. INSTRUKCJA MUSI BYĆ ZACHOWANA W CELU PRAWIDŁOWEJ OBSŁUGI I KONSERWACJI PISTOLETU. INSTRUKCJE TE MUSZĄ BYĆ ZACHOWANE DLA DALSZEGO KONSULTOWANIA.

DANE OGÓLNE

Niniejsza instrukcja stanowi integralną część produktu, do którego jest dołączona i musi być zachowana w celu prawidłowej obsługi oraz konserwacji pistoletu. Przed przystąpieniem do instalowania, uruchomienia, regulacji i konserwacji należy uważnie przeczytać ostrzeżenia i zalecenia zawarte w niniejszej instrukcji, ponieważ dostarczają ważnych wskazówek dotyczących BEZPIECZEŃSTWA UŻYTKOWANIA I KONSERWACJI. W celu zapewnienia bezpiecznego użytkowania i prawidłowej konserwacji pistolet może być używany jedynie przez pracowników z odpowiednim przygotowaniem. Informacje zawarte w niniejszej instrukcji są niezbędne dla właściwej obsługi pistoletu oraz uzupełniają podstawowy zasób wiedzy technicznej użytkowników. Przepisy bezpieczeństwa zawarte w tej instrukcji są przepisami dodatkowymi do przepisów obowiązujących w krajach użytkowania pistoletu, które muszą być znane i przestrzegane przez użytkowników. Dla dalszych informacji lub dla rozwiązania problemów specyficznych należy się zwrócić do upoważnionych punktów serwisu technicznego i utrzymania w sprawności wyrobu.

ROZPAKOWANIE

Po rozpakowaniu skontrolować czy produkt jest kompletny i nie uszkodzony. W przypadku wątpliwości nie używać pistoletu i zwrócić się do punktu sprzedaży. Opakowanie chronić przed dziećmi, ponieważ stanowi potencjalne źródło niebezpieczeństwa. Elementy opakowania (torebki plastikowe, styropian itd.) należy dostarczyć do specjalnego punktu likwidacji odpadów.

PRZEZNACZENIE I UŻYCIE

Ten **AEROGRAF** przeznaczony jest do użytkowania jako **PISTOLET ROZPYLANIA PIAN POLIURETANÓW** i wszelkie inne zastosowanie nie jest dozwolone. Firma nie będzie ponosić odpowiedzialności za uszkodzenia czy też wypadki spowodowane nie właściwym użytkowaniem pistoletu ręcznego lub nie przestrzeganiem przepisów odnośnie bezpieczeństwa. Jakiekolwiek zmiany konstrukcyjne lub modyfikacja pistoletu, bez uprzedniej autoryzacji, zwalnia konstruktora od odpowiedzialności.

OGÓLNA INSTRUKCJA BEZPIECZEŃSTWA

RYZYKA W PRZYPADKU NIEWŁAŚCIWEGO UŻYCIA

- **NIGDY NIE** kierować pistoletu w kierunku osób lub zwierząt.
- **NIE** używać **NIGDY** niewłaściwych pojemników na pianę
- Przed rozpoczęciem operacji rozmontowania, czyszczenia lub ponownego montowania aerografu **ZAWSZE** opróżnić z powietrza pod ciśnieniem i z piany

RYZYZKA ZAGRAŻAJĄCE ZDROWIU

Wiele produktów zawiera rozpuszczalniki organiczne lub produkty chemiczne szkodliwe dla zdrowia, które mogą spowodować zatrucia wynikłe z wdychania par trujących wytwarzanych podczas rozpylania.
Należy **OBOWIĄZKOWO** przestrzegać następujących zaleceń:

- Przeczytać **UWAŻNIE** informacje techniczne dotyczące produktów przed ich użyciem.
- Używać pistoletu **JEDYNIE** w odpowiednio wentylowanych strefach lub pomieszczeniach.
- Podczas używania pistoletu **ZAWSZE** stosować odpowiednią odzież ochronną.
- **ZAWSZE** zakładać rękawice, okulary i maskę z filtrami na węgiel aktywowany, aby nie narażać się na niebezpieczeństwa jakie mogą wyniknąć z kontaktu skóry i oczu z produktami i z rozpuszczalnikami

RYZYKO POŻARU I EKSPLOZJI

Wiele produktów zawiera rozpuszczalniki organiczne lub produkty chemiczne łatwopalne. Używać aerograf TYLKO w przeznaczonych do tego celu strefach lub w pomieszczeniach odpowiednio przewietrzonych

- Podczas pracy pistoletem unikać bezwzględnie czynności, które mogą spowodować pożar lub wybuch np.: palenie papierosów, używanie iskrzących narzędzi, itp.
- Nie używać ROZPUSZCZALNIKÓW WĘGLOWODOROWYCH HALOGENOWANYCH (TRICHLORKU METYLU, CHLORKU ETYLU, itp.), ponieważ powodują reakcje chemiczne z niektórymi materiałami zastosowanymi do budowy pistoletu, co może wywołać eksplozję.
- Upewnijcie się czy wszystkie produkty lakierowane i rozpuszczalniki jakich używacie posiadają zgodny skład chemiczny, przez dokonanie kontroli krzyżowych kart technicznych bezpieczeństwa produktów

INNE RYZYKA

- **JEST ZABRONIONE** używanie pistoletu do spryskiwania żywności lub lekarstw.
- **JEST ZABRONIONE** używanie pistoletu w strefach pracy maszyn takich jak: przenośniki, roboty itd. podczas ich funkcjonowania.

INSTALOWANIE

Aby zapewnić bezpieczne posługiwanie się pistoletem i jego należyte utrzymanie, powinien on być używany zawsze przez operatora, który przeszedł odpowiednie przeszkolenie. Po rozpakowaniu upewnić się czy aparat nie jest uszkodzony, dokonując kontroli wzrokowej

UŻYTKOWANIE

1. Przykręcić butlę wyposażoną w nasadkę pierścieniową gwintowaną do suportu, aż do oporu.
2. Pociągnąć dźwignię aż dokąd produkt nie zacznie wypływać na zewnątrz.
3. Naregulować wielkość dopływu przy pomocy gałki znajdującej się z tyłu

CZYSZCZENIE PISTOLETU

UWAGA

Przed dokonaniem jakiejkolwiek operacji czyszczenia aerografu, odkręcić butlę i opróżnić go z powietrza pod ciśnieniem i z resztek produktu pozostałych wewnątrz pistoletu .

Jest **ZABRONIONE** dokonywanie konserwacji pistoletu, jeżeli pracownik nie otrzymał odpowiednich instrukcji.
ZABRANIA SIĘ wykonywania wszelkich czynności utrzymania sprawności pistoletu jeśli nie zastosuje się oryginalnych części zamiennych.

Po każdej operacji lakierowania zablokować igłę przy pomocy gałki regulującej, aby nie dopuścić do wypływania produktu z dyszy.

1. Przy wymianie butli pustej na butlę pełną należy działać bardzo szybko, tak aby resztki piany pozostałe w pistolecie nie zdążyły stwardnieć.
2. Jeżeli po ukończeniu operacji lakierowania pozostanie pewna ilość produktu w butli, pozostawić butlę przyśrubowaną i nie czyścić pistoletu.
3. Unikać pozostawiania butli po pianie pustej przyśrubowanej do pistoletu, aby nie dopuścić do stwardnienia piany w przewodach, co mogłoby spowodować zatkanie przewodów i zablokowanie igły.
4. Jeśli natomiast odkręci się butlę, należy ją wyczyścić przy pomocy odpowiednich rozpuszczalników, jakie spryskuje się do wnętrza butli.
5. Pozostawić rozpuszczalnik wewnątrz pistoletu przez ok. 2 min. aż zakończenia działania.
6. Powtarzać tę operację aż dokąd nie zacznie wypływać rozpuszczalnik czysty.
7. Następnie wyciągnąć igłę od strony tylniej, po odkręceniu regulatora; wyczyścić igłę produktami nie chropowatymi, i natłuścić smarem przed założeniem jej z powrotem

N.B. : Rozpuszczalnik nie jest w stanie usunąć resztek stwardniałej piany, nawet gdy się przedłuży czas jego działania.

DZIAŁANIE WADLIWE

W przypadku wypływania na zewnątrz produktu podczas gdy pistolet nie pracuje a butla jest załączona, należy :

I. Odkręcić butlę i opróżnić ją z ciśnienia i z resztek produktu pozostałych wewnątrz pistoletu.
II. Wyciągnąć igłę i wyczyścić dokładnie jej koniec.
III. Wymontować dyszę przednią przy użyciu klucza sześciokątnego i skontrolować czy jest czysta, albo czy nie jest za bardzo zużyta. W takim przypadku należy wymienić dyszę.

W razie wypływu produktu przez dławnicę n°5 umocnić nakrętkę przy użyciu klucza sześciokątnego.

OSTRZEŻENIA

Nigdy nie czyścić pistoletu wodą. W przypadku gdyby butla przykleiła się do pistoletu, nie usiłować oderwać ją siłą, nie rozbijać jej ani nie przedziurawiać : **NIEBEZPIECZEŃSTWO WYBUCHU**

WYCOFANIE PISTOLETU Z UŻYTKU

Przed rozmontowaniem aerografu musi on być dokładnie wyczyszczony z wszelkich pozostałości rozpuszczalnika i produktu. Materiały, z których jest wyprodukowany pistolet przewidziane są do całkowitego odzysku, dlatego też muszą być one podzielone według typów i dostarczone do odpowiednich punktów odbiorczych.

MT

Istruzzjonijiet għall-Użu u għall-Manutenzjoni

Pistola għal polyurethane foam

QABEL MA TINSTALLAW L-ISPRAYGUN JEW TAGĦMLU XI MANUTENZJONI FUQU AQRAW SEW DAWN L-ISTRUZZJONIJIET GĦALL-ĠID TAS-SIGURTA' TAL-PERSUNA TAGĦKOM DAN IL-FULJETT GĦANDU JINŻAMM GĦAL EVENTWALI INFORMAZZJONI LI JISTA' JKOLLKOM BŻONN IL-QUDDIEM.

INFORMAZZJONI ĠENERALI

Dan il-fuljett huwa parti mill-prodott u hemm bżonn li ji;i merfuh għal kwalsijasi informazzjoni li tistgħu ti;u bżonn il-quddiem. Huwa importanti li taqraw sew l-avviżi u l-istruzzjonijet ta' dan il-manwal qabel ma tibdew l-installazzjoni, qabel ma tħaddmu dan il-prodott, qabel ma tirregolawħ u qabel ma tagħmlu kwalunkwe manutenzjoni għax f'dan il-fuljett għandkom issibu indikazzjonijiet importanti dwar is-SIGURTA' GĦALL-UŻU u għal MANUTENZJONI. Din il-pistola għandha ti;i użata minn persuni kwalifikati u kapaċi jużawha korrettament. Il-manutenzjoni għandha issir biss minn persuni kwalifikati. L-informazzjoni li ssibu f'dan il-fuljett hija importanti għall-użu korrett tal-prodott u tal-komponenti tiegħu, fih għandkom issibu ċertu tagħrif importanti li min hu tekniku kwalifikat digà għandu esperjenza tiegħu. F'dan il-fuljett huma imsemmijin il-liġijiet tas-sigurtà attwali tal-pajjiż fejn se jiġi wżat il-prodott. Huwa importanti li wieħed ikun jaf dawn il-liġijiet u li dawn ir-regoli jiġu segwiti minn min ikun se juża dan il-prodott. Għal aktar informazzjoni, jew biex issolvu problemi partikolari, irrikorru għand iċ-ċentri awtoriżżati għall-assistenza teknika u manutenzjoni tal-prodott.

KIF TOĦROĠ IL-PRODOTT MILL-KAXXA

Meta tneħħu il-prodott mill-'packing', kunu żguri li l-ispraygun huwa fi stat perfett u li ma għandux sinjali ta' xi daqqiet jew ħsarat oħra, jekk ikollkom xi dubju, m'għandkomx tużaw il-prodott u ikkuntattjaw mill-ewwel in-negozjant. Il-partijiet tal-'packing' (boroż tal-plastic, jublo, ecc..) għandhom jiġu riċiklati skond il-liġi u ma għandhomx jitħallew f'postijiet li jistgħu jintmissu minn tfal minħabba li jistgħu ikunu ta' periklu.

L-UŻU TAL-PRODOTT

Dan **l-PRODOTT** imsejjaħ **ISPRAYGUN** għandu jiġi wżat bħala **PISTOLA GĦAL POLYURETHANE FOAM** – użu ieħor m'huwiex ikkunsidrat korrett**.** Il-kumpanija tirrifjuta kwalunkwe responsabbiltà għal danni jew inċidenti kawżati minn użu mhux korrett tal- ispraygun jew jekk ma jiġux imħarsa l-avviżi imsemmija dwar is-sigurtà. Fil-każ illi jsir xi tbagħbis jew tibdil fuq il-prodott mingħajr il-kunsens tal-fabbrikant, il-kumpanija ma tkunx aktar responsabbli tad-danni li jiġu kawżati.

AVVIŻI IMPORTANTI DWAR IS-SIGURTA'

RISKJI F' KAŻ TA' UŻU MHUX KORRETT

- **TIMMIRA QATT** l-ispraygun lejn persuni jew annimali.
- **M'GĦANDEK TUŻA QATT** foam containers li m'humiex adatti.
- **WAQQA DEJJEM IL-PRESSA TA' L-ARJA U NEĦĦI L-FOAM MILL-PISTOLA** qabel ma żżarma , tnaddaf jew tarma l-ispraygun.

RISKJI GHAS-SAĦĦA

Għadd ta' prodotti fihom organic thinners jew prodotti kimiċi li jistgħu jikkawżaw danni lis-saħħa, il-gass tossiku li joħrog meta tuża dan l-ispraygun jistà jkun kaġun ta' intossikazzjoni.
Inti OBBLIGAT li tosserva ċertu regolamenti .

- Aqra **SEW** l-informazzjoni teknika tal-kuluri li tkun ser tuża qabel ma tibda tisprejja.
- Dan l-ispraygun għandu jintuża **BISS** f'postijiet adegwati u f'ambjent fejn hemm riċiklu tajjeb ta' l-arja.
- Meta tuża il-pistola ilbes **DEJJEM** ħwejjeg li jkunu ta' protezzjoni għalik
- Ilbes DEJJEM ingwanti, nuċċali u maskra bl-active carbon filters biex tevita riskji ikkawżati mir-rieħa tossika u biex tipproteġi ġismek mill-kuntatt dirett minn mal-prodotti u mas-thinners.

RISKJI TA' NAR U SPLUŻJONIJIET

Ħafna prodotti fihom organic thinners jew prodotti kimiċi li jistgħu jieħdu in-nar faċilment. Uża BISS din il-pistola f'postijiet adegwati fejn hemm riċiklu tajjeb ta' l-arja.

- Evita kull azzjoni li tistà tkun kawża ta' nar bħal tipjip, sparks u kull riskju elettriku.
- TUŻAX SOLVENTS magħmula minn HALOGEN-TYPE HYDROCARBON SOLVENTS (1.1.1 TRICHLOROMETHYL JEW TRICHLOROETHYLENE, eċċ.) peress li dawn għandhom reazzjoni kimika ma' uħud mill-materjali tal-pistola u joħolqu splużjonijiet perikolużi.
- Kun ċert illi l-kuluri u it-thinners li ser tuża huma kimikament kumpatibbli – iċċekkja sew l-informazzjoni teknika li ssib f'dan il-manwal.

RISKJI OĦRAJN

- L-użu tal-pistola biex tisprejjaw prodotti ta' l-ikel jew prodotti kimiċi MHUX PERMESS.
- L-użu tal-pistola f'postijiet tax-xogħol fejn hemm imqabbdin conveyers, robots jew makkinarji oħrajn MHUX PERMESS.

INSTALLAZZJONI

Għal użu mingħajr periklu u għal manutenzjoni korretta, din il-pistola għandha tiġi użata minn persuna kapaċi. Meta tneħħi il-packing, kun żgur illi l-prodott m'għandux sinjali ta' daqqiet jew ħsarat oħra.

L-UŻU TAL-PRODOTT

1. Issikka sew il-body mas-support (kompli dawwar sakemm tissikka sew).
2. Agħfas il-lieva sakemm jibda ħiereg il-prodott.
3. Irregola il-kwantità li tixtieq mill-pum li ssib fuq wara

TINDIF TA' L-ISTRUMENT

ATTENZJONI

Qabel ma tibda tnaddaf l-ispraygun, żarma il-bomblu biex tkun tista' twaqqa' l-pressure u tneħħi il-prodott żejjed li jkun fadallek fil-pistola.

MA TISTAX issir manutenzjoni tal-ispraygun minn persuni mhux kwalifikati
MA TISTAX issir manutenzjoni tal-ispraygun jekk ma jintużawx spare parts oriġinali .

Kull darba li tispiċċa minn l-użu, ibblokka il-head mal-pum tar-regolazzjoni biex tevita li joħroġlok il-prodott minn-nozzle.

1. Biddel dejjem il-body vojt ma' wieħed mimli malajr kemm jistà jkun biex tevita li l-foam li jkun baqa' fil-pistola jibbies.
2. Jekk, meta tispiċċa ix-xogħol jkun fadal xi foam fil-body, ħalli l-body imwaħħal mingħajr ma tnaddaf il-pistola.
3. Meta jkollok body tal-foam vojt tħallieħx imwaħħal mal-pistola għax tirriskja li jibbieslek il-foam fil-pipes u jsoddlok il-head.
4. Jekk tneħħi il-body, naddaf sew billi tisprejja thinners bil-pistola. (uża dawk li jkunu f'bottijiet li jistgħu jitwaħħlu direttament ma' l-ispraygun.)
5. Ħalli it-thinner madwar 2 minuti fil-pistola.
6. Irrepeti din l-operazzjoni sakemm it-thinner joħroġ nadif.
7. Żarma il-head minn naħa ta' wara (ħoll ir-regulator qabel)ġ naddaf il-head bi prodotti li ma jigirfux, agħti il-grease qabel ma' terġa' tpoġġi l-head f'postha.

N.B. : Il cleaner ma jnaddafx fdalijiet ta' foam li jkun ibbies, lanqas jekk tħalli t-thinner aktar mill-ħin neċessarju.

JEKK MA JAĦDIMX SEW

F' każ illi l-prodott jibda ħiereġ waħdu minn nozzle, meta l-pistola tkun wieqfa u l-body jkun imwaħħal :

I. Ħoll il-body, waqqa' il-pressure u neħħi l-prodott li jkun fadal fil-pistola.
II. Neħħi il-head u naddaf sew il-ponta.
III. Neħħi n-nozzle ta' fuq quddiem (uża spanner), iċċekkja li hija nadifa jew jekk hix qadima. Fil-każ li qdiemet, ibdel in-nozzle.

Jekk il-prodott joħroġlok mill-punt n°5 issikka il-joint bi spanner.

AVVIŻI IMPORTANTI

Tużax ilma biex tnaddaf il-pistola. Jekk il-body jibqa' imwaħħal mal-pistola, tippruvax taqilgħu b'saħħtek, tippruvax tkissru jew ittaqqbu : **PERIKLU TA' SPLUŻJONI**

META L-ISPRAYGUN MA JKUNX SER JINTUŻA AKTAR

Meta tiddeċiedu illi wasal iż-żmien li teħilsu mill-ispraygun hemm bżonn li dan jiġi mnaddaf sew minn kull thinner jew prodott li tkunu użajtu. Il-materjal li huwa magħmul biħ il-prodott huwa kompletament riċiklabbli, għalhekk il-partijiet kolla għandhom jiġu separati skond it-tip ta' materjal u għandhom jiġu mormija f'ċentru tar-riċiklaġġ.

SV

Instruktionsbok för drift och underhåll

Sprutpistol för polyuretanskum

FÖR ER SÄKERHET, LÄS DESSA ANVISNINGAR NOGGRANT INNAN LACKERINGSPISTOLEN INSTALLERAS, ANVÄNDS ELLER UNDERHÅLLS. DENNA INSTRUKTIONSBOK SKA SPARAS FÖR ATT KUNNA KONSULTERAS I FRAMTIDEN.

ALLMÄNT

Detta häfte utgör en kompletterande del av den produkt vilken det medföljer och ska sparas för att kunna konsulteras i framtiden. Läs varningarna och anvisningarna som finns i denna instruktionsbok noggrant före installation, igångsättning, inställning eller underhåll, eftersom de tillhandahåller viktiga anvisningar beträffande DRIFTSSÄKERHET och UNDERHÅLL. För att driften ska vara säker och underhållet utföras korrekt, får pistolen endast användas av operatörer med relevanta kunskaper. Informationen i detta häfte är nödvändig för att kunna använda pistolen och dess komponenter på ett korrekt sätt, och är ett komplement till personalens generella tekniska kunskaper. De säkerhetsbestämmelser som finns i detta häfte kompletterar gällande säkerhetsbestämmelser i det land där produkten används, vilket personalen måste känna till och tillämpa. För ytterligare information eller om speciella problem uppstår kontakta ett auktoriserat centrum för assistans och underhåll av produkten.

UPPACKNING

Kontrollera efter att ha tagit bort emballaget att apparaten är hel och inte uppvisar synliga skador. Vid tveksamhet, använd inte apparaten utan vänd er genast till återförsäljaren. Förpackningamaterialet (plastpåsar, expanderad polystyren etc) ska omhändertas vid härför avsedda avfallsstationer och ska förvaras utom räckhåll för barn, eftersom det kan ge upphov till fara.

AVSEDD ANVÄNDNING

Denna **SPRUTPISTOL** har utformats för att användas som **SPRUTPISTOL FÖR POLYURETANSKUM**. All annan användning skall anses som olämplig.All annan användning är att betrakta som felaktig. Företaget avsäger sig allt ansvar för eventuella skador och olyckor som kan uppstå vid ett felaktigt bruk av den manuella pistolen eller om säkerhetsanvisningarna inte följs. Alla ingrepp eller justeringar av apparaten som inte i förväg godkänts av tillverkaren fritar denne från ansvar för skador som uppstår till följd av eller kan hänföras till dessa handlingar.

ALLMÄNNA SÄKERHETSANVISNINGAR

RISKER VID FELAKTIG ANVÄNDNING

- Rikta **ALDRIG** pistolen mot människor eller djur.
- Använd **ALDRIG** olämpliga skumbehållare
- Släpp **ALLTID** ut tryckluften och skummet innan luftpistolen demonteras, rengörs eller monteras ihop igen.

HÄLSORISKER

Många produkter innehåller organiska lösningsmedel eller kemiska produkter som är skadliga för hälsan och kan leda till förgiftning till följd av de giftiga ångor som avges under sprutningen.

- Läs **NOGGRANT** de tekniska specifikationerna för de aktuella produkterna innan de används.
- Använd lackeringspistolen **ENDAST** i lämpliga, väl ventilerade utrymmen.
- Använd **ALLTID** lämpliga skyddskläder vid användning av lackeringspistolen.
- Använd **ALLTID** handskar, glasögon och masker med filter med aktivt kol för att förhindra skador orsakade av giftiga ångor eller till följd av att produkter eller lösningsmedel kommer i kontakt med huden eller ögonen

BRAND- OCH EXPLOSIONSRISKER

Många produkter innehåller organiska lösningsmedel eller kemiska produkter som är mycket brandfarliga. Använd sprutpistolen UTESLUTANDE på för ändamålet särskilt iordningställda platser eller i väl ventilerade lokaler

- Undvik alla handlingar som kan orsaka brand - såsom rökning – orsaka gnistbildning eller någon som helst elektrisk risk.
- Använd INTE LÖSNINGSMEDEL MED HALOGENERADE KOLVÄTEN (1.1.1 METYLTRIKLORID, ETYLKLORID etc.) eftersom de framkallar kemiska reaktioner med vissa material i pistolerna och orsakar farliga explosioner.
- Tillse att alla lacker och lösningsmedel som används är kemiskt kompatibla genom att kontrollera uppgifterna på produktsäkerhetsbladen

INSTALLATION

- **DET ÄR FÖRBJUDET** att använda pistolen för besprutning av livsmedel eller läkemedel
- **DET ÄR FÖRBJUDET** att använda pistolen inom arbetsområdet för maskinutrustning som bandtransportörer, robotar, etc. då dessa är i drift

INSTALLATION

Av säkerhetsskäl och för att underhållet skall utföras på rätt sätt får pistolen endast användas av personal med specialutbildning. Kontrollera efter att ha tagit bort emballaget att sprutpistolen är hel och inte uppvisar synliga skador.

DRIFT

1. Skruva fast den gängförsedda behållaren på stativet och dra åt den så mycket det går.
2. Tryck på spaken tills produkten kommer ut.
3. Ställ in utmatningen med det bakre vredet.

RENGÖRING AV REDSKAPET

VARNING

Skruva loss behållaren för att lätta på trycket och tömma ut produktresterna ur pistolen innan sprutpistolen rengörs.

Det är **FÖRBJUDET** att utföra underhåll på lackeringspistolen om underhållspersonalen inte fått relevanta instruktioner.
Det är **FÖRBJUDET** att utföra underhåll på pistolen om man inte använder originalreservdelar**.**

Lås nålen med inställningsvredet efter varje applicering för att undvika produktspill genom munstycket.

1. Byt alltid ut en tom behållare mot en full så snart som möjligt för att undvika att skumrester härdar inuti pistolen.
2. Låt behållaren sitta kvar utan att rengöra pistolen om den inte är tom efter appliceringen.
3. Undvik att låta en tom behållare sitta kvar på pistolen så att inte skummet härdar i ledningarna, vilket kan leda till att de täpps igen och att nålen blockeras.
4. Om behållaren tas bort måste man rengöra genom att med pistolen spruta särskilda lösningsmedel i behållare som skruvas fast på den.
5. Låt lösningsmedlet verka inuti pistolen i cirka 2 minuter.
6. Upprepa tills lösningsmedlet kommer ut rent.
7. Skruva sedan bort reglaget och ta bort nålen från den bakre delen. Rengör nålen med produkter utan slipverkan och fetta in den innan den sätts på plats igen.

OBS: Denna rengöring kan inte ta bort härdade skumrester ens om man förlänger verkningstiden.

FUNKTIONSSTÖRNINGAR

Om produkten läcker ut genom munstycket trots att pistolen inte används och när behållaren är påsatt:

I. Skruva loss behållaren och släpp ut trycket och produktresterna ur pistolen.
II. Ta bort nålen och rengör spetsen ordentligt.
III. Lossa det främre munstycket med en nyckel för invändigt sexkanthål och kontrollera att det är rent och inte för slitet. Byt i så fall ut munstycket.

Dra åt muttern med sexkantnyckel om produkten läcker ut genom packningsring 5.

VARNINGAR

Rengör aldrig pistolen med vatten. Försök inte lossa behållaren med våld, slå sönder eller sticka hål på den om den har fastnat på pistolen: **RISK FÖR EXPLOSION**

ATT TA LACKERINGSPISTOLEN UR DRIFT

När sprutpistolen ska demonteras måste den rengöras från alla rester av lösningsmedel och produkt. De ingående materialen är helt återvinningsbara och ska sorteras efter materialslag och avfallshanteras vid härför avsedda avfallsstationer.